regom instruments

flow & process solutions

Hygienické odstředivé čerpadlo KN 15

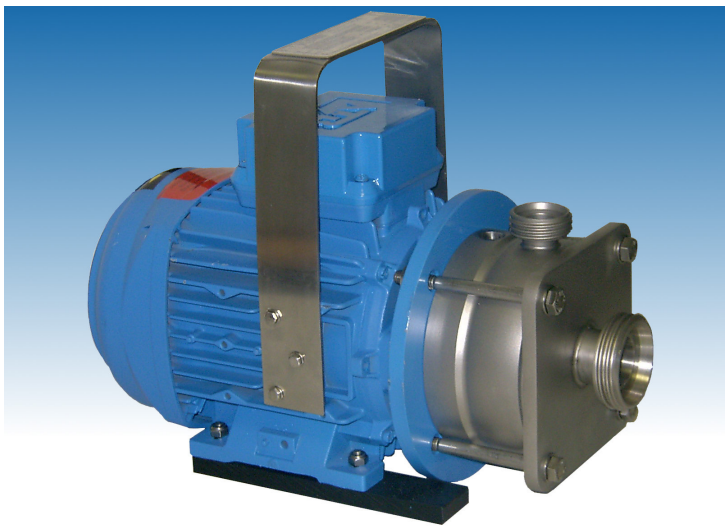

Design CF

… pro pivovary a nápojový průmysl

Design

Silnostěnný plášť i jeho víko z CrNiMo nerez oceli, pootevřený rotor z nerez oceli, těsněný hygienickou ucpávkou.

Konstrukční provedení

T… přenosné
C… motor na podstavci
V… vertikální

Materiál

Materiál všech dílů přicházejících do kontaktu s produktem odpovídá AISI 316L (1.4404 anebo 1.4435). Materiál ostatních dílů odpovídá AISI 304. Materiál těsnění volitelný podle potřeby – EPDM, NBR, VITON, PTFE.

Těsnění hřídele

Jednoduchá samooplachovací mechanická ucpávka o průměru 18 mm pro aseptický provoz, z volitelného materiálu v závislosti na produktu.

Technická data

- Průtok : max. 6000l/h, 50 Hz
- Výtlak čerpadla : max. 1.0 bar, 50 Hz
- Příkon : max. 0,55 kW
- Pracovní teplota : max. 130°C
- Pracovní tlak : max. 6 bar

Motor

IEC – standardní motor IP 55, chráněn proti tryskající vodě.

Doplňkové vybavení

- ochrana proti explozi EExellT3 popřípadě EexdellCT4
- stupeň ochrany IP 65
- volba laku motoru (standard RAL 5015)
- ventil pro úplné vyprázdnění

Připojení

Průměry připojení: nasávací strana DN 25, výtlačná strana DN 15, závit DIN 11851, jiné rozměry na poptání.

Výhradní zástupce pro ČR a SR
REGOM INSTRUMENTS s.r.o.
Brabcova 2/1159
147 00 PRAHA 4
+420 241 402 206
+420 241 400 290
+420 608 123 466
regom@regom.cz
www.regom.cz

KN15

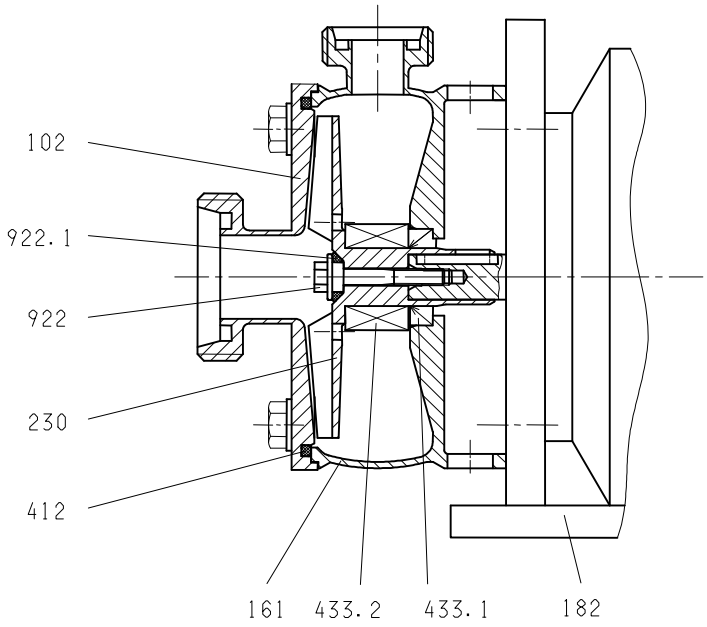

102 **Kryt**
Materiál AISI 316L

161 **Víko krytu**
Materiál AISI 316L

182 **Podstavec**

230 **Rotor**
Polootevřený, materiál AISI 316L

412 **O-kroužek**
EPDM, NBR, FKM

433.1 **Těsnění kroužek hřídele**

433.2 **Mechanická ucpávka**
Jednoduchá mechanická ucpávka rozličného designu a materiálu odpovídajícímu produktu

922 **Utahovací šroub rotoru**
Materiál AISI 316L

911.1 **O-kroužek**
EPDM, NBR, FKM

Výhradní zástupce pro ČR a SR
REGOM INSTRUMENTS s.r.o.
Brabcova 2/1159
147 00 PRAHA 4
☎ +420 241 402 206
+420 241 400 290
+420 608 123 466
regom@regom.cz
www.regom.cz

Dimenze / připojení dle DIN 11851 KN 15

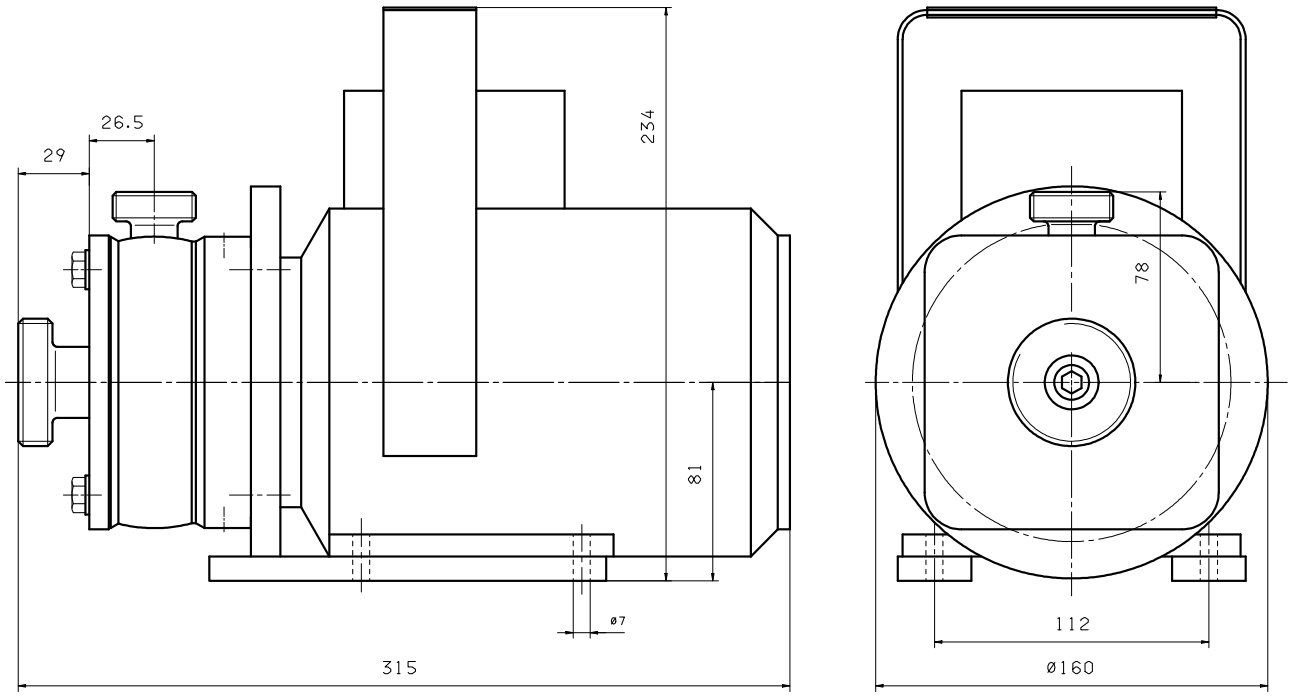

Typ	Hmotnost [kg]	kW	rpm		Motor IEC	Vstup	Výstup
	Design T		50 Hz	60 Hz			
	11	0,55	2900	3500	80	25	15

Výhradní zástupce pro ČR a SR

REGOM INSTRUMENTS s.r.o.
Brabcova 2/1159
147 00 PRAHA 4

+420 241 402 206 +420 241 400 290 +420 608 123 466 regom@regom.cz www.regom.cz

Charakteristiky KN 15

50 Hz

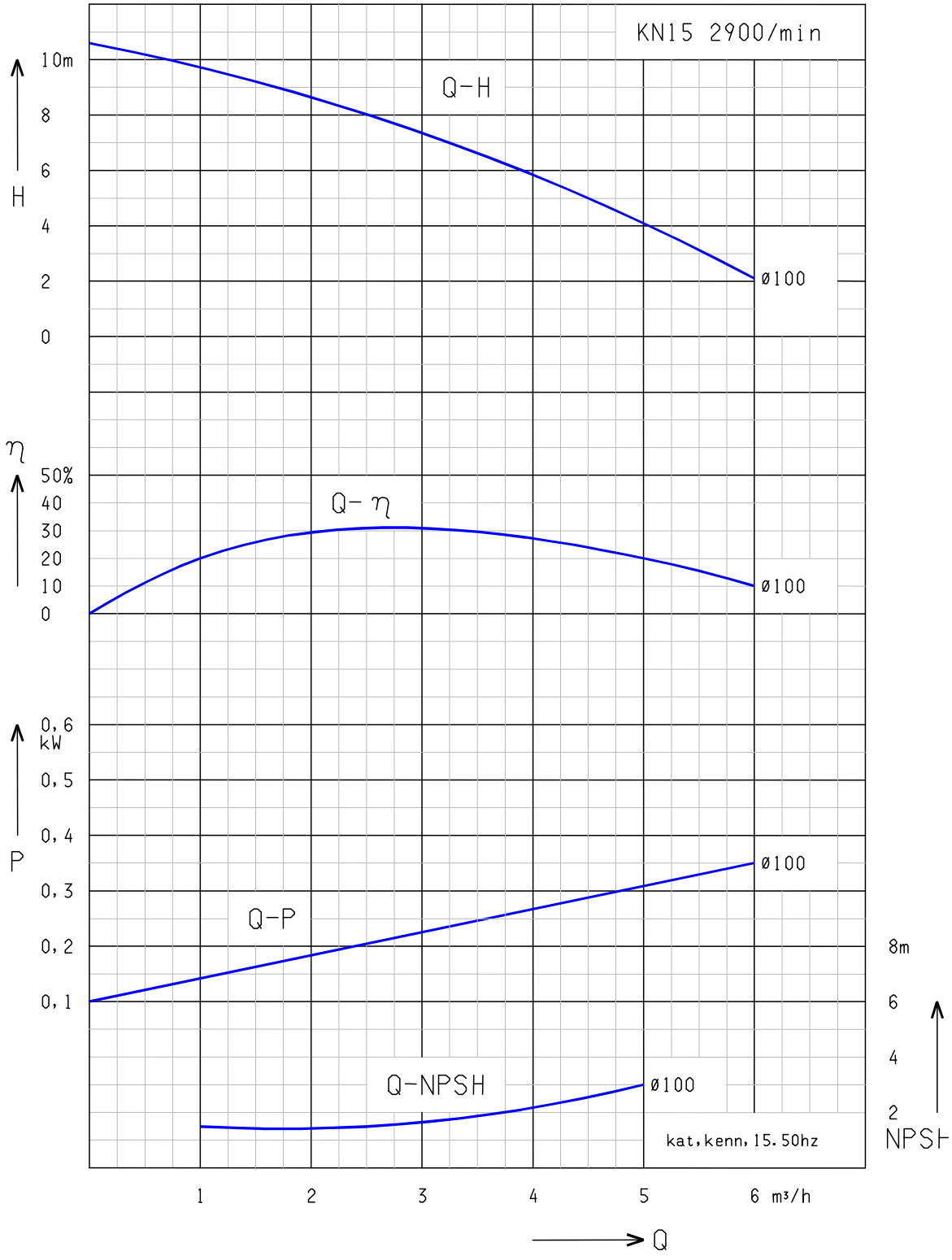

KN 15/1 - 0,55 kW

Voda: 68°F (20°C)

Výhradní zástupce pro ČR a SR

REGOM INSTRUMENTS s.r.o.
Brabcova 2/1159
147 00 PRAHA 4

☎ +420 241 402 206
+420 241 400 290
+420 608 123 466
regom@regom.cz
www.regom.cz

Charakteristiky KN 15

60 Hz

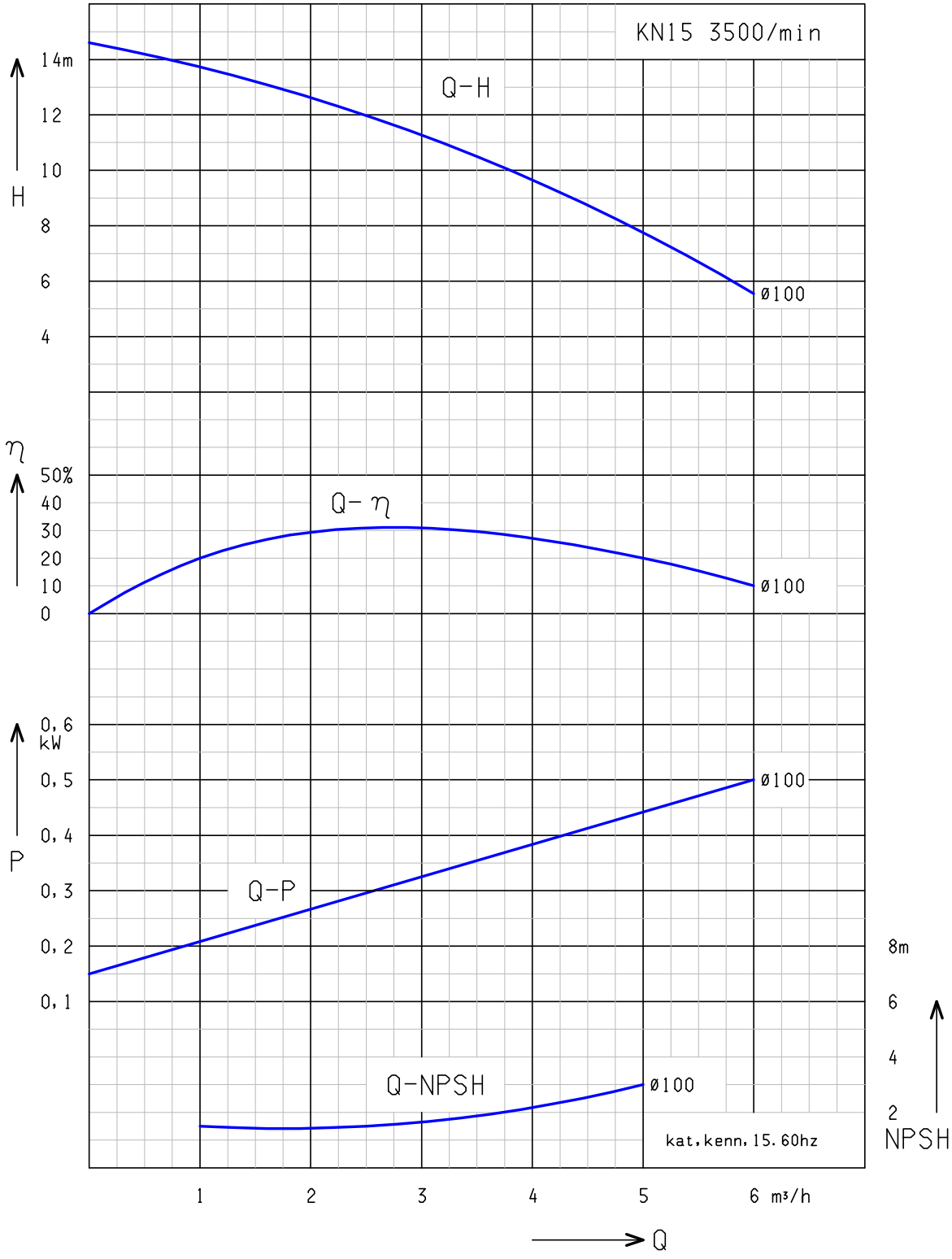

KN 15/1 – 0,55 kW

Voda: 68°F (20°C)

Výhradní zástupce pro ČR a SR

REGOM INSTRUMENTS s.r.o.
Brabcova 2/1159
147 00 PRAHA 4

☎ +420 241 402 206
+420 241 400 290
+420 608 123 466
regom@regom.cz
www.regom.cz

Hygienické odstředivé čerpadlo KN 23

Design CF

… pro pivovary a nápojový průmysl

Design

Silnostěnný plášť i jeho víko z CrNiMo nerez oceli, pootevřený rotor z nerez oceli, rychloupínací spona těsněná hygienickým O-kroužkem.

Konstrukční provedení

A… na výškově nastavitelných nohách s krytem motoru, vše z nerez oceli
B… na výškově nastavitelných nohách z nerez oceli
C… na podstavci motoru
D… na podstavci z nerez oceli
DV.. na podstavci s krytem motoru, oba z nerez oceli

Materiál

Materiál všech dílů přicházejících do kontaktu s produktem odpovídá AISI 316L (1.4404 anebo 1.4435.). Materiál ostatních dílů odpovídá AISI 304. Materiál těsnění volitelný podle potřeby – EPDM, NBR, VITON, PTFE.

Těsnění hřídele

Jednoduchá samooplachovací mechanická ucpávka o průměru 25 mm pro aseptický provoz, z volitelného materiálu v závislosti na produktu.

Technická data

- Průtok : max. 15000l/h, 50 Hz
- Výtlak čerpadla : max. 19 mWC, 50 Hz
- Příkon : max. 1,5 kW
- Pracovní teplota : max. 130°C
- Pracovní tlak : max. 10 bar

Motor

IEC – standardní motor IP 55, chráněn proti tryskající vodě, s termistorem, možnost NEMA – motoru na požádání

Doplňkové vybavení

- vestavěný frekvenční měnič FCM 300
- vozík s kabeláží a vypínačem
- motor s přepínáním pólů
- ochrana proti explozi EExellT3 popřípadě EexdellCT4
- volba laku motoru (standard RAL 5015)
- ventil pro úplné vyprázdnění

Připojení

Průměry připojení DN 25 až DN 50 ,a nebo 1“ až 2“ odpovídající standardům: DIN, IDF, Clamp, RJT, SMS, malé příruby (jiné na poptání)

Výhradní zástupce pro ČR a SR
REGOM INSTRUMENTS s.r.o.
Brabcova 2/1159
147 00 PRAHA 4
+420 241 402 206
+420 241 400 290
+420 608 123 466
regom@regom.cz
www.regom.cz

KN23

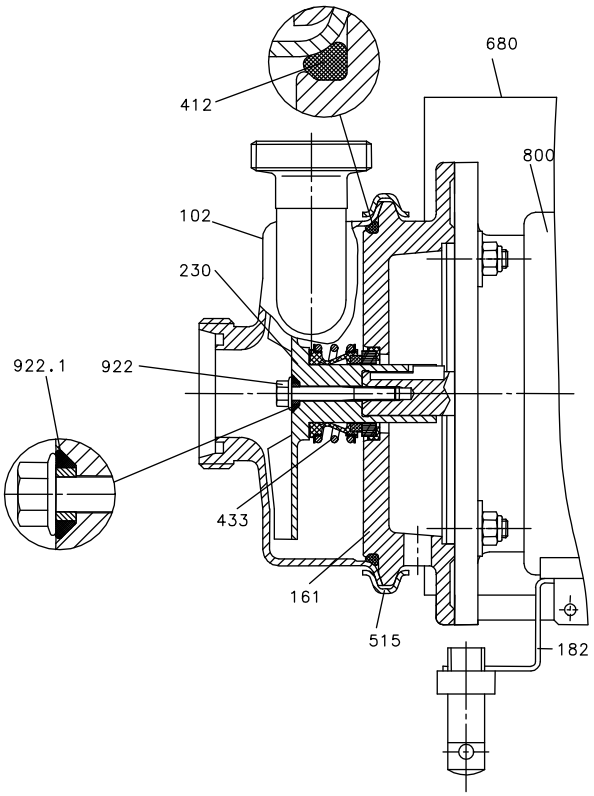

102 **Kryt**
Materiál AISI 316L; 3mm; volitelné připojení

161 **Víko krytu**
Materiál AISI 316L, kovaný materiál

182 **Podstavec**
Vyškově nastavitelné nohy z nerez oceli

230 **Rotor**
Otevřený anebo uzavřený, materiál AISI 316L

412 **O-kroužek**
EPDM, NBR, FKM

433 **Mechanická ucpávka**
Jednoduchá mechanická ucpávka rozličného designu a materiálu odpovídajícímu produktu

515 **Upínací clamp - spona**
Rychle upínací spona z nerez oceli

680 **Kryt**
Kryt z nerez ocele

800 **Elektromotor**
IEC standard; 0,25 – 1,5 dimenze 80

922 **Utahovací šroub rotoru**
Materiál AISI 316L

922.1 **Těsnění rotoru**
Hygienický O-kroužek z EPDM, NBR, FKM

Výhradní zástupce pro ČR a SR
REGOM INSTRUMENTS s.r.o.
Brabcova 2/1159
147 00 PRAHA 4
+420 241 402 206
+420 241 400 290
+420 608 123 466
regom@regom.cz
www.regom.cz

Dimenze / připojení DIN 11851 KN 23

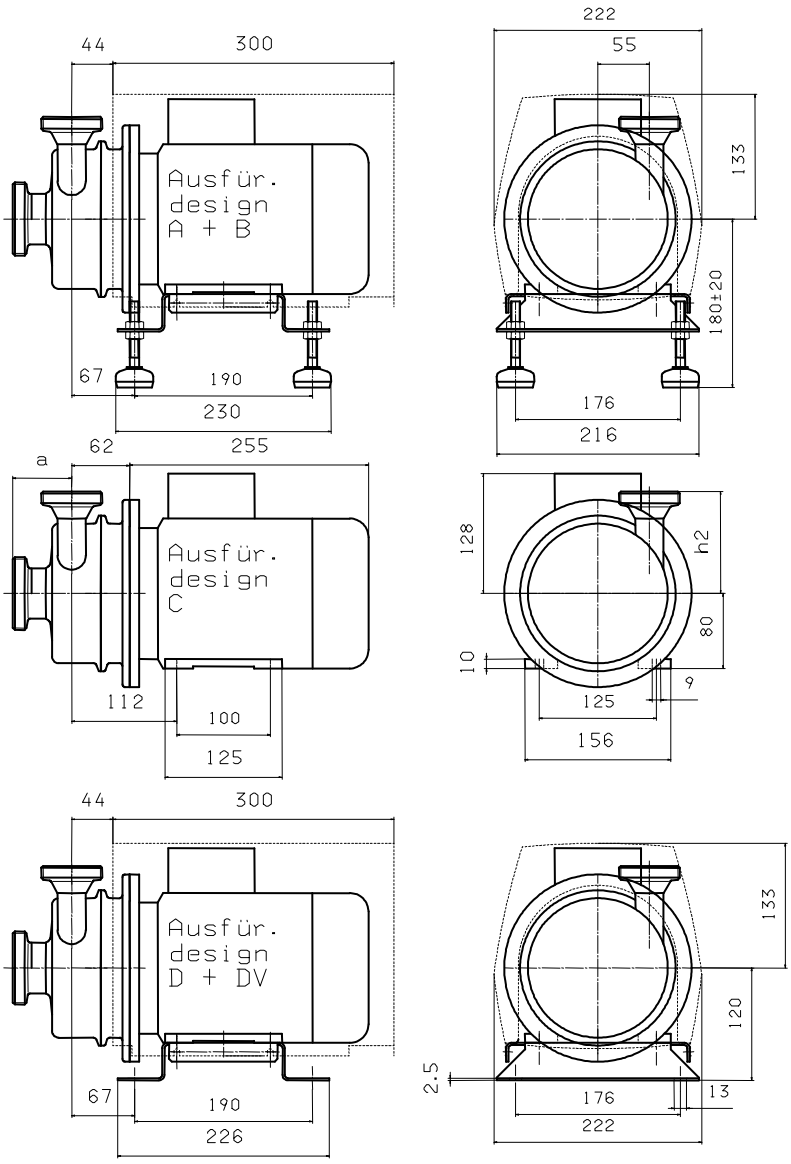

Typ	Hmotnost [kg]			kW	rpm		Motor IEC
	Design A+DV	Design B+D	Design C		50 Hz	60 Hz	
KN 23/1	19	17	15	**0,25**	1450		080
KN 23/2	19	17	15	**0,37**	1450	1750	080
KN 23/3	19	17	15	**0,55**	1450	1750	080
KN 23/4	21	19	17	**0,75**		1750	080
KN 25/1	19	17	15	**0,55**	2900		080
KN 25/2	19	17	15	**0,75**	2900	3500	080
KN 25/3	21	19	17	**1,1**	2900	3500	080
KN 25/4	22	20	18	**1,5**	2900	3500	080

Vstup	25	32	32	40	40	40	50	50
Výstup	25	25	32	25	32	40	32	40
a	70	65	65	48	48	48	63	63
h2	109	109	110	109	110	109	110	109

Výhradní zástupce pro ČR a SR

REGOM INSTRUMENTS s.r.o.
Brabcova 2/1159
147 00 PRAHA 4

+420 241 402 206 +420 241 400 290 +420 608 123 466
regom@regom.cz
www.regom.cz

Charakteristiky KN 23

50 Hz

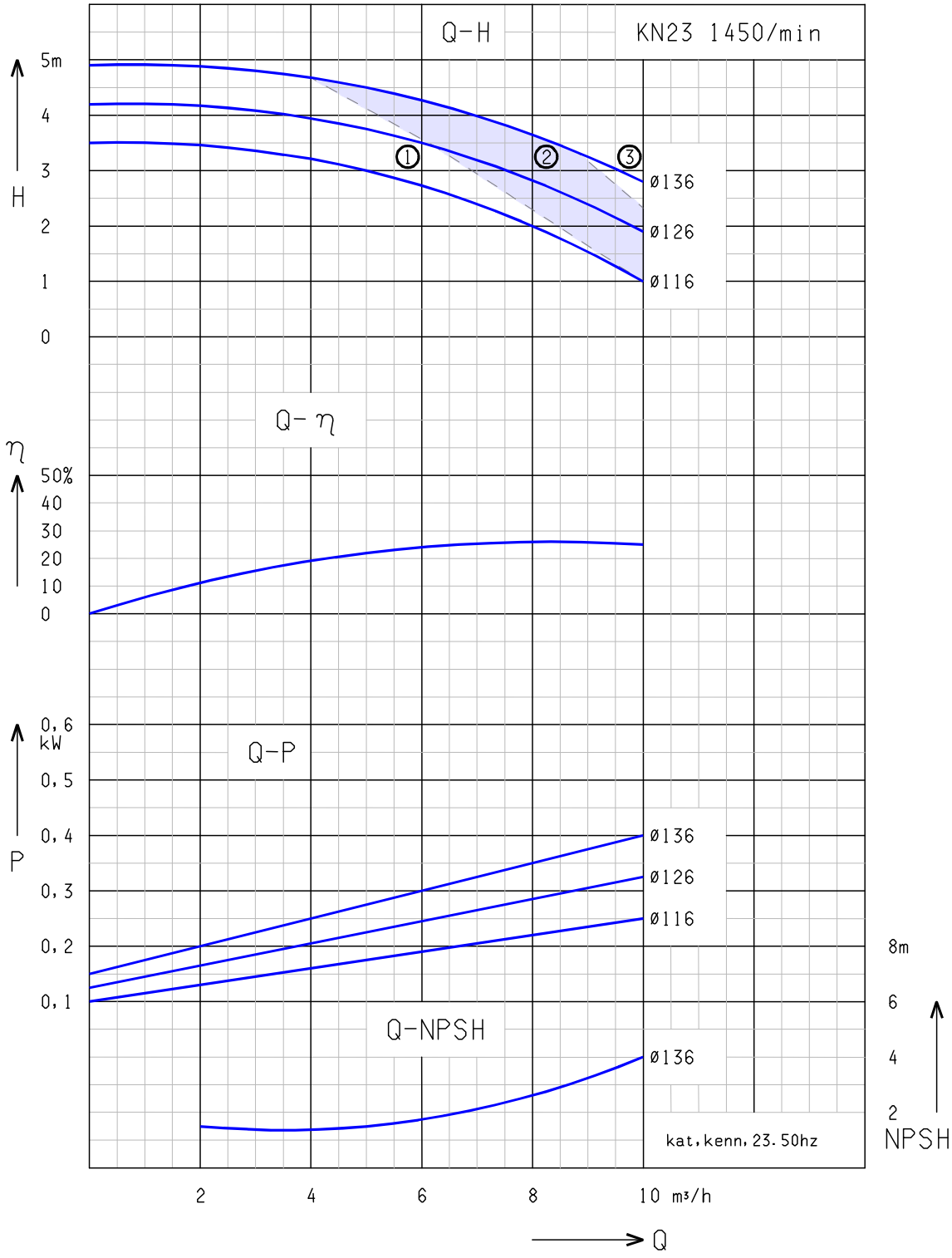

①: KN 23/1 - 0,25kW ②: KN 23/2 - 0,37 kW
③: KN 23/3 - 0,55kW

Voda: 68°F (20°C)

Výhradní zástupce pro ČR a SR

REGOM INSTRUMENTS s.r.o.
Brabcova 2/1159
147 00 PRAHA 4

☎ +420 241 402 206
+420 241 400 290
+420 608 123 466
regom@regom.cz
www.regom.cz

Charakteristiky KN 23

60 Hz

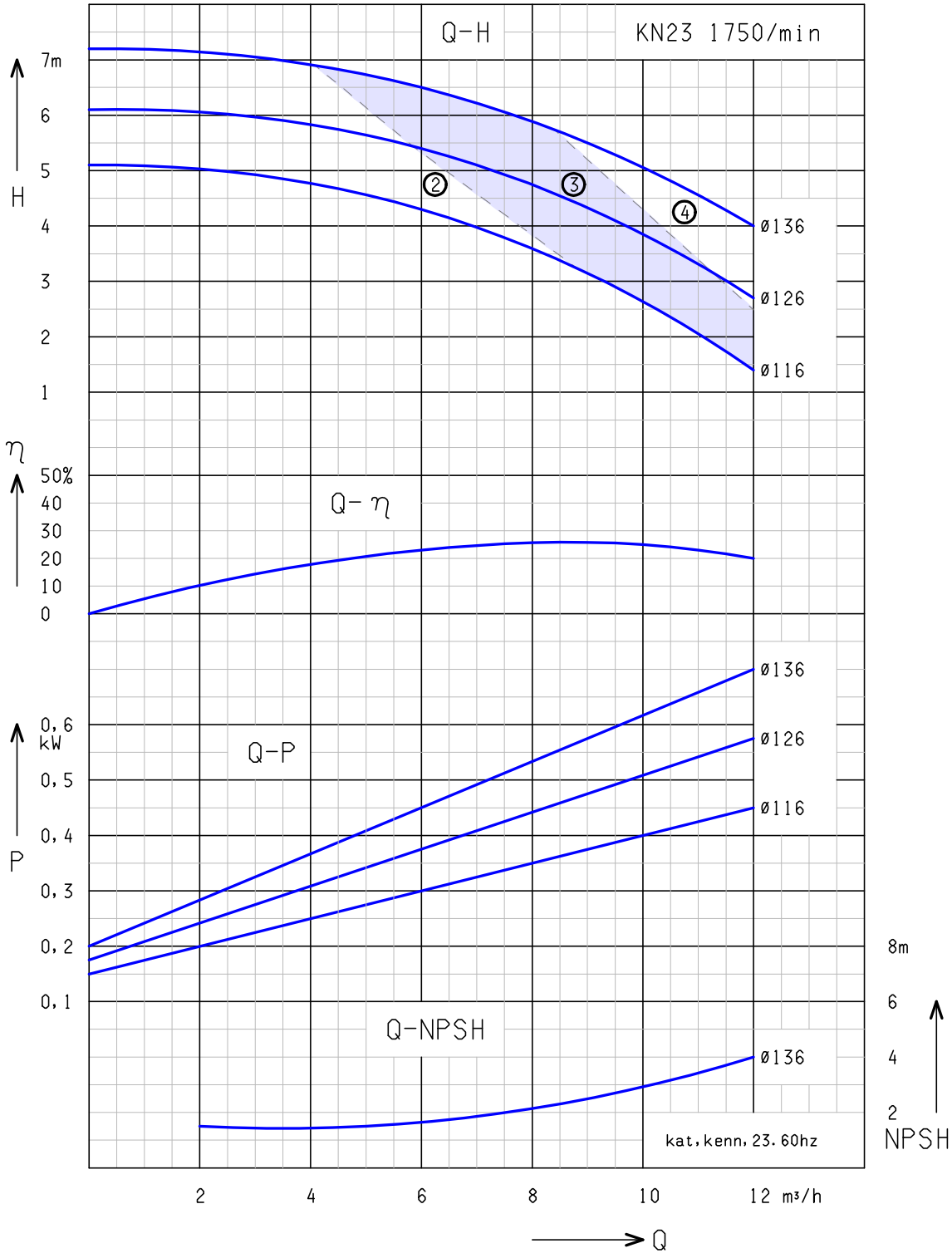

②: KN 23/2 - 0,37 kW ③: KN 23/3 - 0,55kW
④: KN 23/4 - 0,75kW

Voda: 68°F (20°C)

Výhradní zástupce pro ČR a SR

REGOM INSTRUMENTS s.r.o.
Brabcova 2/1159
147 00 PRAHA 4

☎ +420 241 402 206
+420 241 400 290
+420 608 123 466
regom@regom.cz
www.regom.cz

Hygienické odstředivé čerpadlo KN 25

Design CF

… pro pivovary a nápojový průmysl

Design

Silnostěnný plášť i jeho víko z CrNiMo nerez oceli, pootevřený rotor z nerez oceli, rychloupínací spona těsněná hygienickým O-kroužkem.

Konstrukční provedení

A… na výškově nastavitelných nohách s krytem motoru, vše z nerez oceli
B… na výškově nastavitelných nohách z nerez oceli
C… na podstavci motoru
D… na podstavci z nerez oceli
DV.. na podstavci s krytem motoru, oba z nerez oceli

Materiál

Materiál všech dílů přicházejících do kontaktu s produktem odpovídá AISI 316L (1.4404 anebo 1.4435.). Materiál ostatních dílů odpovídá AISI 304. Materiál těsnění volitelný podle potřeby – EPDM, NBR, VITON, PTFE.

Těsnění hřídele

Jednoduchá samooplachovací mechanická ucpávka o průměru 25 mm pro aseptický provoz, z volitelného materiálu v závislosti na produktu.

Technická data

- Průtok : max. 15000l/h, 50 Hz
- Výtlak čerpadla : max. 19 mWC, 50 Hz
- Příkon : max. 1,5 kW
- Pracovní teplota : max. 130°C
- Pracovní tlak : max. 10 bar

Motor

IEC – standardní motor IP 55, chráněn proti tryskající vodě, s termistorem, možnost NEMA – motoru na požádání

Doplňkové vybavení

- vestavěný frekvenční měnič FCM 300
- vozík s kabeláží a vypínačem
- motor s přepínáním pólů
- ochrana proti explozi EExellT3 popřípadě EexdellCT4
- volba laku motoru (standard RAL 5015)
- ventil pro úplné vyprázdnění

Připojení

Průměry připojení DN 25 až DN 50 ,anebo 1“ až 2“ odpovídající standardům: DIN, IDF, Clamp, RJT, SMS, malé příruby.(jiné na poptání)

Výhradní zástupce pro ČR a SR
REGOM INSTRUMENTS s.r.o.
Brabcova 2/1159
147 00 PRAHA 4
☏ +420 241 402 206
+420 241 400 290
+420 608 123 466
regom@regom.cz
www.regom.cz

KN25

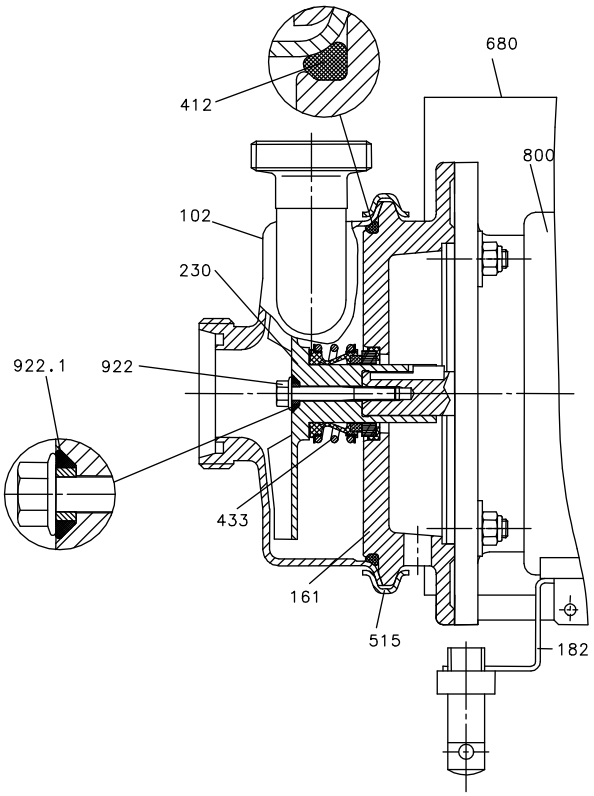

102 **Kryt**
Materiál AISI 316L; 3mm; volitelné připojení

161 **Víko krytu**
Materiál AISI 316L, kovaný materiál

182 **Podstavec**
Vyškově nastavitelný pojízdný podstavec z nerez oceli

230 **Rotor**
Otevřený anebo uzavřený, materiál AISI 316L

412 **O-kroužek**
EPDM, NBR, FKM

433 **Mechanická ucpávka**
Mechanické těsnění rozličného designu a materiálu odpovídajícímu produktu

515 **Upínací clamp - spona**
Rychle upínací spona z nerez oceli

680 **Kryt**
Kryt z nerez oceli

800 **Elektromotor**
IEC standard; 0,25 – 1,5 dimenze 80

922 **Utahovací šroub rotoru**
Materiál AISI 316L

922.1 **Těsnění rotoru**
Hygienický O-kroužek z EPDM, NBR, FKM

Výhradní zástupce pro ČR a SR
REGOM INSTRUMENTS s.r.o.
Brabcova 2/1159
147 00 PRAHA 4
☏ +420 241 402 206
+420 241 400 290
+420 608 123 466
regom@regom.cz
www.regom.cz

Dimenze / připojení DIN 11851 KN 25

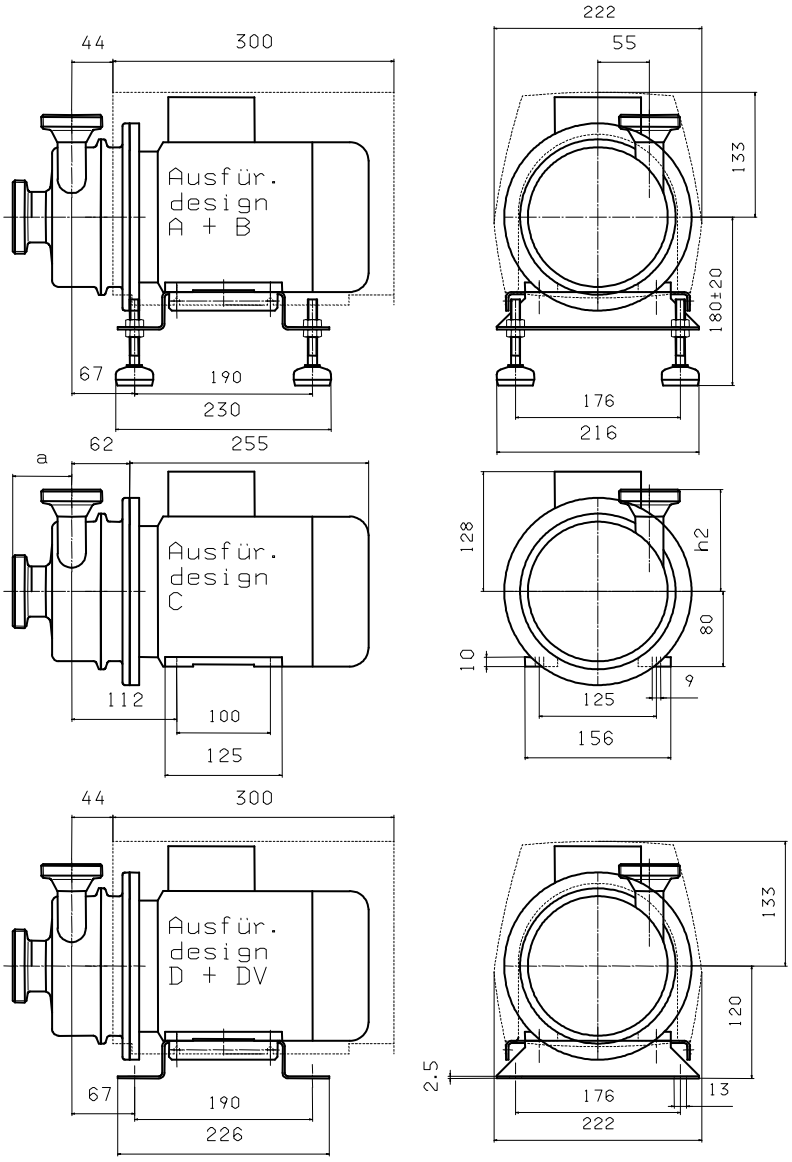

Typ	Hmotnost [kg]			kW	rpm		Motor IEC
	Design A+DV	Design B+D	Design C		50 Hz	60 Hz	
KN 23/1	19	17	15	**0,25**	1450		080
KN 23/2	19	17	15	**0,37**	1450	1750	080
KN 23/3	19	17	15	**0,55**	1450	1750	080
KN 23/4	21	19	17	**0,75**		1750	080
KN 25/1	19	17	15	**0,55**	2900		080
KN 25/2	19	17	15	**0,75**	2900	3500	080
KN 25/3	21	19	17	**1,1**	2900	3500	080
KN 25/4	22	20	18	**1,5**	2900	3500	080

Vstup	25	32	32	40	40	40	50	50
Výstup	25	25	32	25	32	40	32	40
a	70	65	65	48	48	48	63	63
h2	109	109	110	109	110	109	110	109

Výhradní zástupce pro ČR a SR

REGOM INSTRUMENTS s.r.o.
Brabcova 2/1159
147 00 PRAHA 4

☎ +420 241 402 206 +420 241 400 290 +420 608 123 466 regom@regom.cz
www.regom.cz

Charakteristiky KN 25

50 Hz

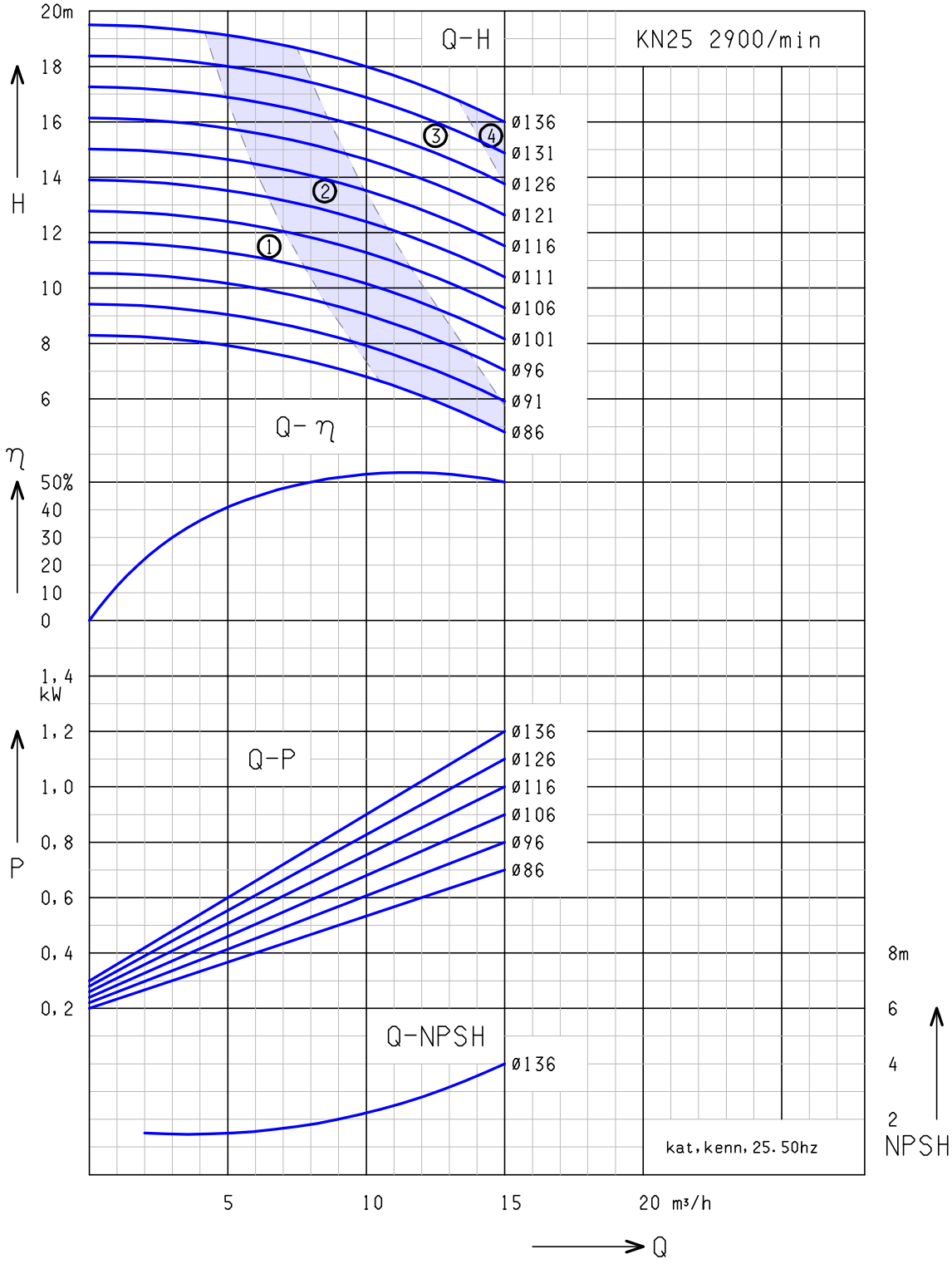

①: KN 25/1 - 0,55kW ②: KN 25/2 - 0,75 kW
③: KN 25/3 - 0,55kW ④: KN 25/4 - 1,5 kW

Voda: 68°F (20°C)

Výhradní zástupce pro ČR a SR

REGOM INSTRUMENTS s.r.o.
Brabcova 2/1159
147 00 PRAHA 4

☏ +420 241 402 206
+420 241 400 290
+420 608 123 466
regom@regom.cz
www.regom.cz

Charakteristiky KN 25

60 Hz

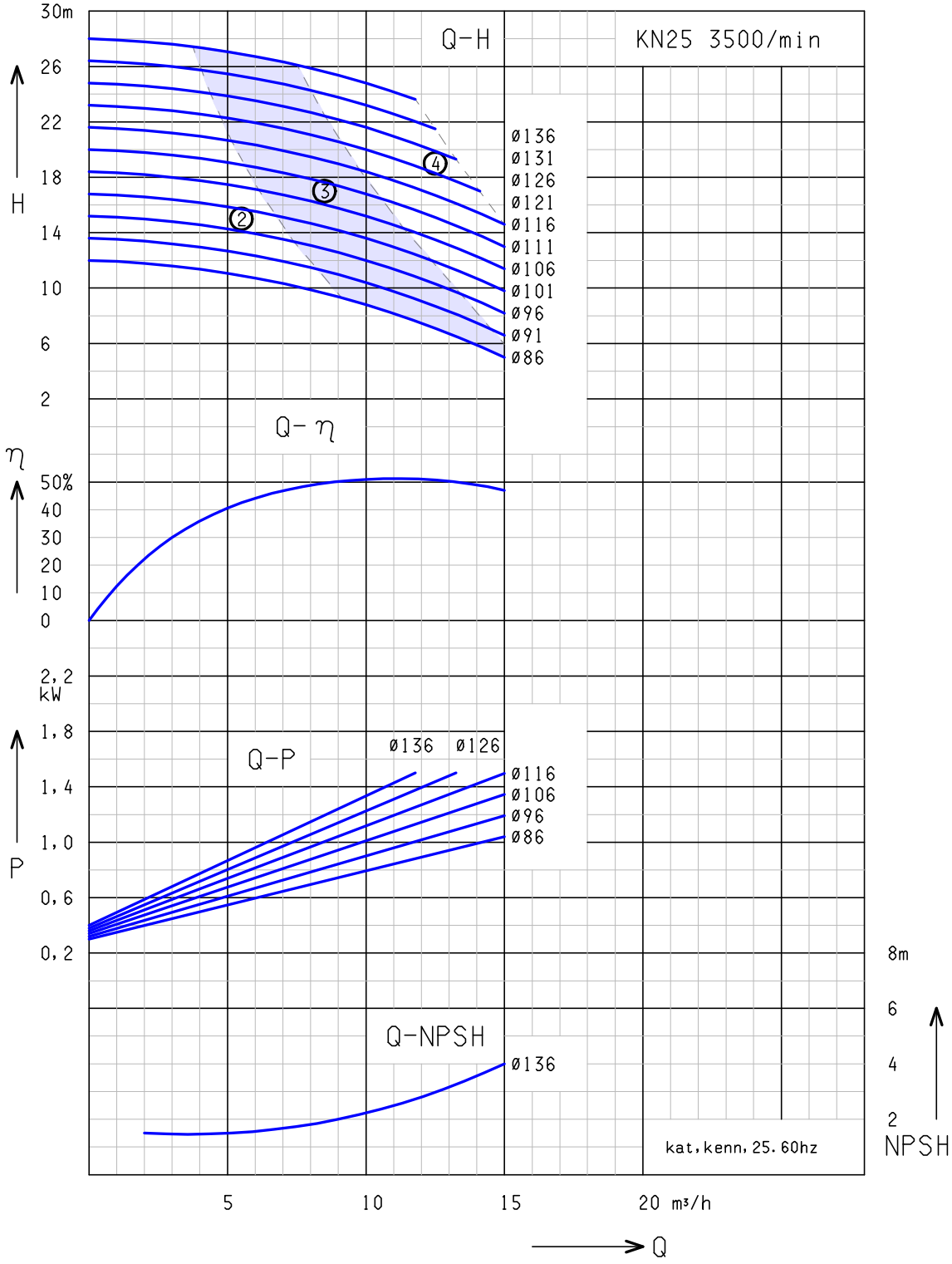

②: KN 25/2 - 0,75 kW ③: KN 25/3 - 1,1kW
④: KN 25/4 - 1,5kW

Voda: 68°F (20°C)

Výhradní zástupce pro ČR a SR

REGOM INSTRUMENTS s.r.o.
Brabcova 2/1159
147 00 PRAHA 4

☏ +420 241 402 206 +420 241 400 290 +420 608 123 466
regom@regom.cz
www.regom.cz

Hygienické odstředivé čerpadlo KN 33

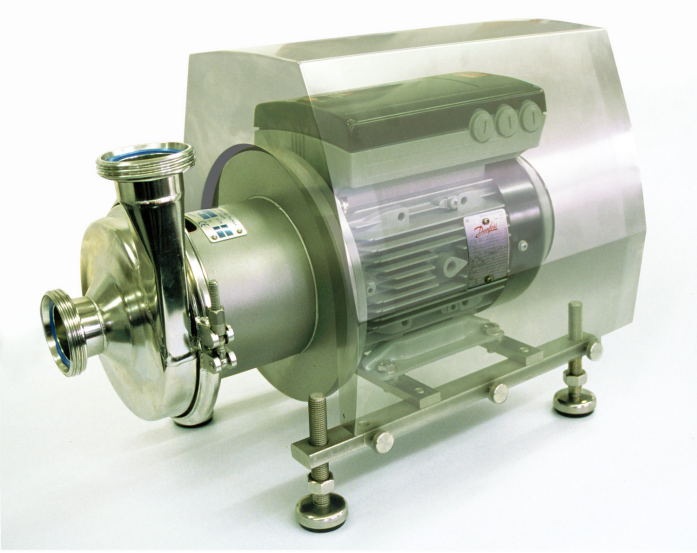

Design A

… pro pivovary a nápojový průmysl

Design

Vysokovýkonné čerpadlo, silnostěnný plášť i jeho víko z CrNiMo nerez oceli, otevřený rotor z nerez oceli, mohutný plný hřídel, robustní rychloupínací stahovací spona těsněná hygienickým O-kroužkem.

Konstrukční provedení

A… na výškově nastavitelných nohách s krytem motoru, vše z nerez oceli
B… na výškově nastavitelných nohách z nerez oceli
C… na podstavci motoru
D… na podstavci z nerez oceli
DV.. na podstavci s krytem motoru, oba z nerez oceli

Materiál

Materiál všech dílů přicházejících do kontaktu s produktem odpovídá AISI 316L (1.4404, 1.4581 anebo 1.4435.). Materiál ostatních dílů odpovídá AISI 304. Materiál těsnění volitelný podle potřeby – EPDM, NBR, VITON, PTFE.

Těsnění hřídele

Jednoduchá samooplachovací mechanická ucpávka o průměru 25 mm pro aseptický provoz, z volitelného materiálu v závislosti na produktu.

Technická data

- Průtok : max. 50000 l/h, 50 Hz
- Výtlak čerpadla : max. 40 mWC, 50 Hz
- Příkon : max. 9,5 kW
- Pracovní teplota : max. 130°C
- Pracovní tlak : max. 16 bar

Motor

IEC – standardní motor IP 55, chráněn proti tryskající vodě, s termistorem, možnost NEMA – motoru na požádání

Doplňkové vybavení

- vestavěný frekvenční měnič FCM 300
- vozík s kabeláží a vypínačem
- předek pumpy s pláštěm k ohřevu nebo ochlazování
- sterilizace těsnění párou
- motor s přepínáním pólů
- ochrana proti explozi EExellT3 popřípadě EexdellCT4
- volba laku motoru (standard RAL 5015)
- ventil pro úplné vyprázdnění

Připojení

Průměry připojení DN 40 až DN 80 ,a nebo 1,5“ až 3“ odpovídající standardům: DIN, IDF, Clamp, RJT, SMS, malé příruby.(jiné na poptání)

Výhradní zástupce pro ČR a SR
REGOM INSTRUMENTS s.r.o.
Brabcova 2/1159
147 00 PRAHA 4
☏ +420 241 402 206
+420 241 400 290
+420 608 123 466
regom@regom.cz
www.regom.cz

KN33

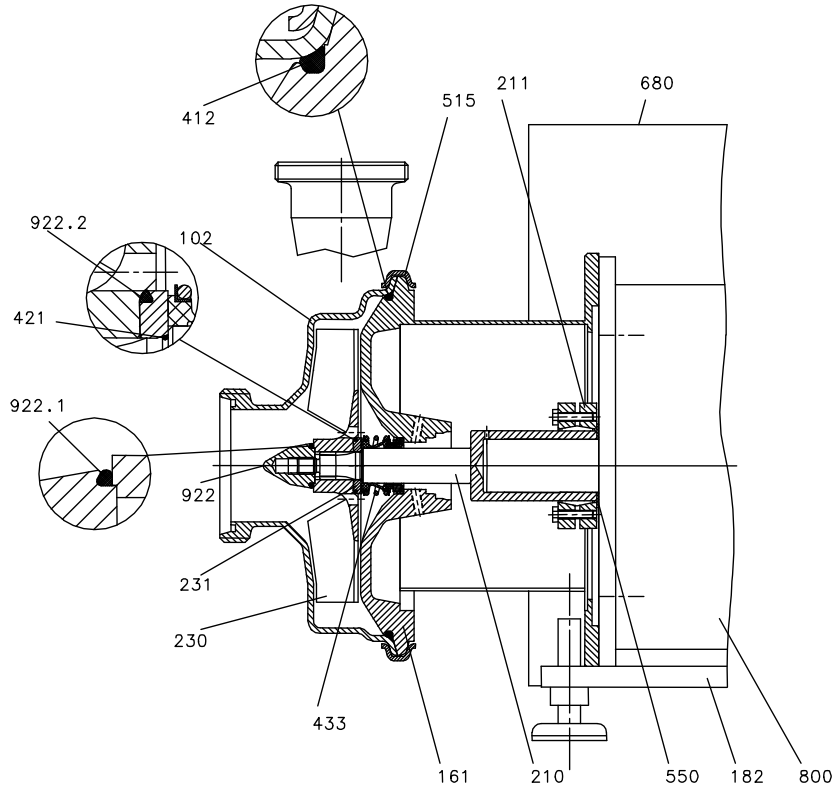

102	**Kryt** Materiál AISI 316L; 3mm; volitelné připojení
161	**Víko krytu** Silné stěny z materiálu AISI 316L, odolné proti tlakovým rázům
182	**Podstavec** Výškově nastavitelný podstavec z nerez oceli
210	**Hřídel** Hřídel s jednotným průměrem těsnění 25mm, materiál AISI 316Ti
211	**Spojovací disku** Upevnění hřídele IEC motoru
230	**Rotor** Otevřený a nebo uzavřený, materiál AISI 316Ti
231	**Těsnící kroužek**
412	**O-kroužek** Hygienický O-kroužek, materiál EPDM, NBR, FKM
421	**Radiální těsnění** O-kroužek z různých materiálů
433	**Mechanická ucpávka** Jednoduchá nebo dvojitá mechanická ucpávka rozličného designu a materiálu SiC/SiC, SiC/karbon, karbon/nerez ocel, a nebo těsnící PTFE kroužek
515	**Upínací clamp - spona** Rychle upínací spona z nerez oceli až po tlaky PN 16
550	**Disk**
680	**Kryt** Kryt z nerez oceli
800	**IEC anebo NEMA standardní motor**
922	**Utahovací šroub rotoru** Materiál AISI 316L
922.1	**Těsnění rotoru** Hygienický O-kroužek z EPDM, NBR, FKM, fluorovaná pryž
922.2	**Těsnění rotoru** Hygienický O-kroužek z EPDM, NBR, FKM, fluorovaná pryž

Výhradní zástupce pro ČR a SR
REGOM INSTRUMENTS s.r.o.
Brabcova 2/1159
147 00 PRAHA 4
☏ +420 241 402 206
+420 241 400 290
+420 608 123 466
regom@regom.cz
www.regom.cz

Dimenze / připojení DIN 11851

KN 33

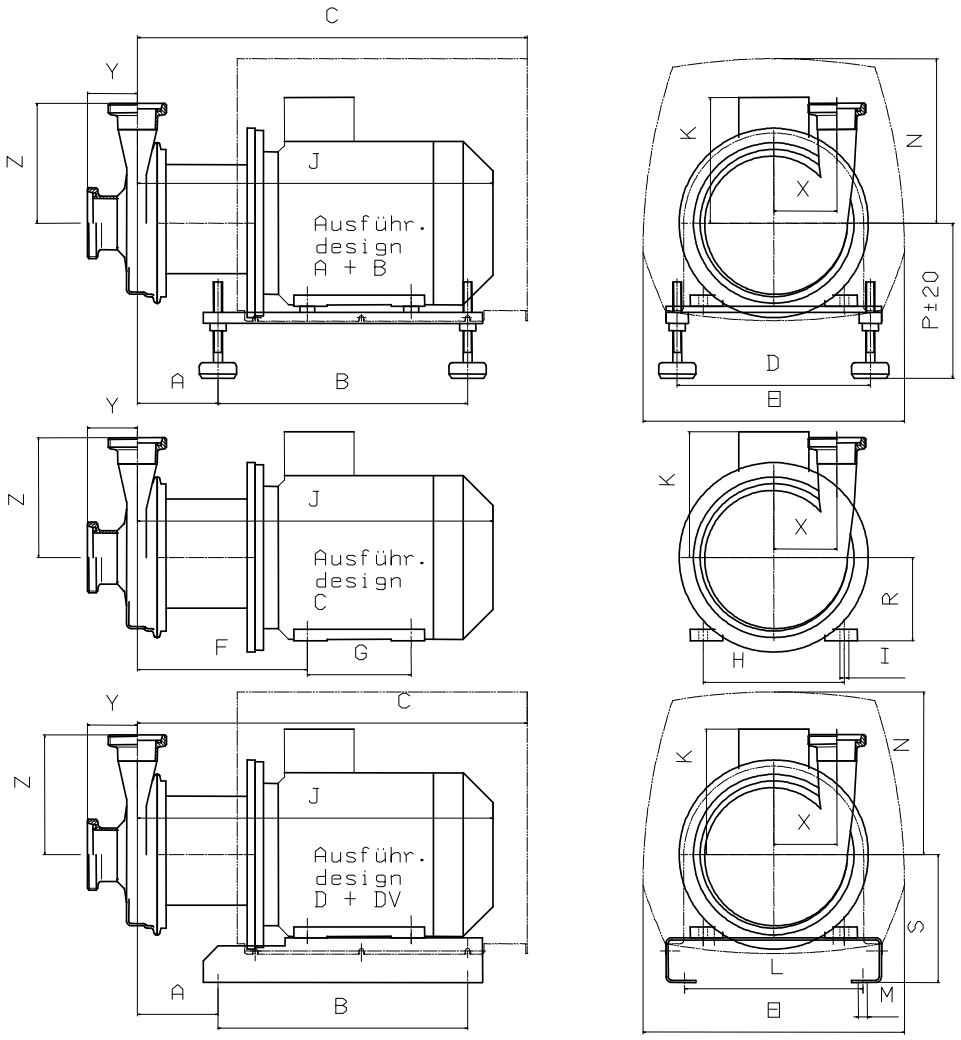

Typ	Hmotnost [kg]			kW	rpm		Motor IEC	A	B	C	D	E	F	G	H	I	J	K	L	M	N	P	R	S
	Design A+DV	Design B+D	Design C		50 Hz	60 Hz																			
KN 33/1	31	28	25	**1,1**	1450		090S	99	286	462	220	302	205	100	140	9	393	149	200	9	191	187	90	160
KN 35/1	31	28	25	**1,5**	2900		090S																	
KN 33/2	34	31	28	**1,5**		1750	090L	99	286	462	220	302	205	125	140	9	418	149	200	9	191	187	90	160
KN 35/2	34	31	28	**2,2**	2900	3500	090L																	
KN 35/3	43	37	33	**3,0**	2900	3500	100L	102	336	518	260	352	222	140	160	12	462	153	240	12	233	197	100	160
KN 35/4	46	40	36	**4,0**	2900	3500	112M	109	336	518	260	352	229	140	190	12	479	169	240	12	221	209	112	172
KN 35/5.1	63	55	51	**5,5**	2900	3500	112M																	
KN 35/6.1	58	50	46	**7,5**	2900	3500	112M																	
KN 35/5.2	72	64	60	**5,5**	2900	3500	132S	129	400	649	290	423	268	140	216	12	584	188	270	12	289	230	132	200
KN 35/6.2	75	67	63	**7,5**	2900	3500	132S																	
KN 35/7	82	84	70	**9,2**		3500	132M	129	400	649	290	423	268	178	216	12	584	188	270	12	289	230	132	200

Vstup	32	40	40	50	50	50	65	65	65	80	80	80
Výstup	32	32	40	32	40	50	40	50	65	50	65	80
X	85	85	85	85	85	85	85	85	85	85	85	85
Y	74	69	69	70	70	70	67	67	67	66	66	66
Z	164	164	159	164	159	161	159	161	166	161	166	171

Výhradní zástupce pro ČR a SR

REGOM INSTRUMENTS s.r.o.
Brabcova 2/1159
147 00 PRAHA 4

☏ +420 241 402 206
+420 241 400 290
+420 608 123 466
regom@regom.cz
www.regom.cz

Charakteristiky KN 33

50 Hz

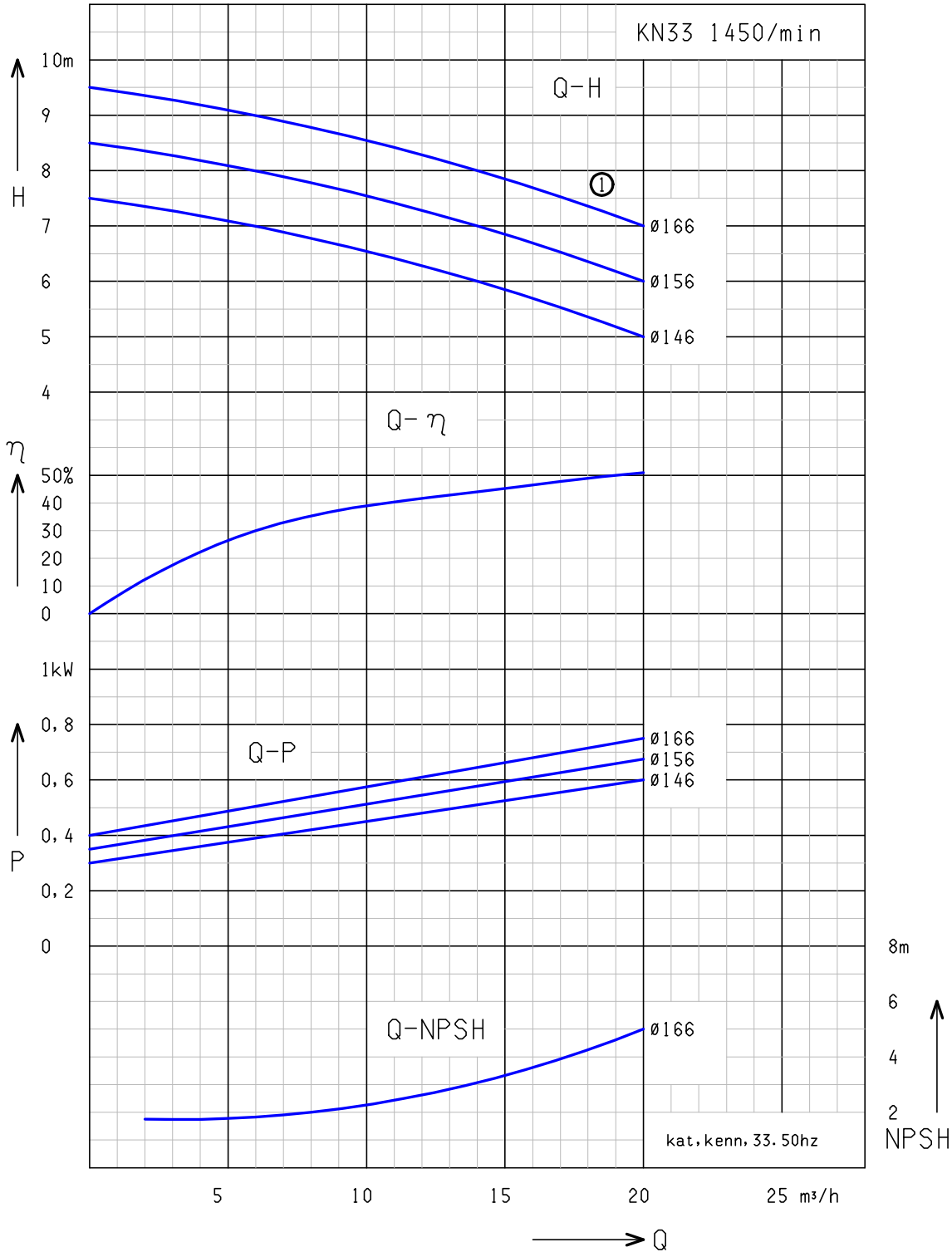

①: KN 33/1 - 1,1kW

Voda: 68°F (20°C)

Výhradní zástupce pro ČR a SR

REGOM INSTRUMENTS s.r.o.
Brabcova 2/1159
147 00 PRAHA 4

☏ +420 241 402 206
+420 241 400 290
+420 608 123 466
regom@regom.cz
www.regom.cz

Charakteristiky KN 33

60 Hz

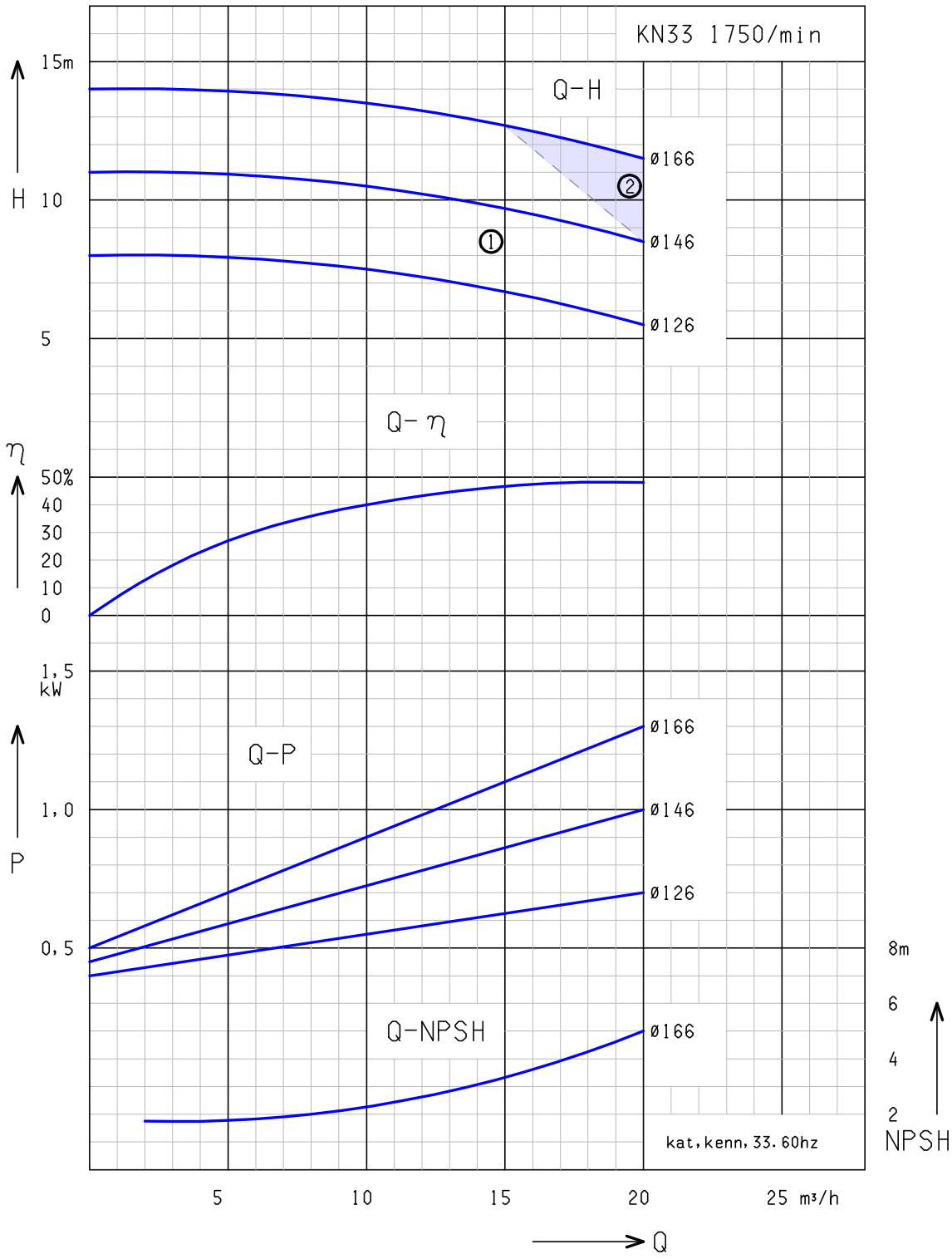

②: KN 33/2 – 1,5 kW

Voda: 68°F (20°C)

Výhradní zástupce pro ČR a SR

REGOM INSTRUMENTS s.r.o.
Brabcova 2/1159
147 00 PRAHA 4

☏ +420 241 402 206
+420 241 400 290
+420 608 123 466
regom@regom.cz
www.regom.cz

Hygienické odstředivé čerpadlo KN 33H

Design B

… pro pivovary a nápojový průmysl

Design

Vysokovýkonné čerpadlo, silnostěnný plášť i jeho víko z CrNiMo nerez oceli, otevřený rotor z nerez oceli, mohutný slepý hřídel, robustný rychloupínací clamp-spona těsněná hygienickým O-kroužkem.

Konstrukční provedení

A… na výškově nastavitelných nohách s krytem motoru, vše z nerez oceli
B… na výškově nastavitelných nohách z nerez oceli
C… na podstavci motoru
D… na podstavci z nerez oceli
DV.. na podstavci s krytem motoru, oba z nerez oceli

Materiál

Materiál všech dílů přicházejících do kontaktu s produktem odpovídá AISI 316L (1.4404, 1.4581 anebo 1.4435.). Materiál ostatních dílů odpovídá AISI 304. Materiál těsnění volitelný podle potřeby – EPDM, NBR, VITON, PTFE.

Těsnění hřídele

Jednoduchá nebo dvojitá samooplachovací mechanická ucpávka o průměru 25 mm pro aseptický provoz, z volitelného materiálu v závislosti na produktu.

Technická data

- Průtok : max. 50000 l/h, 50 Hz
- Výtlak čerpadla : max. 40 mWC, 50 Hz
- Příkon : max. 9,5 kW
- Pracovní teplota : max. 130°C
- Pracovní tlak : max. 16 bar

Motor

IEC – standardní motor IP 55, chráněn proti tryskající vodě, s termistorem, možnost NEMA – motoru na požádání

Doplňkové vybavení

- vestavěný frekvenční měnič FCM 300
- vozík s kabeláží a vypínačem
- předek pumpy s pláštěm k ohřevu nebo ochlazování
- sterilizace těsnění párou
- motor s přepínáním pólů
- ochrana proti explozi EExellT3 popřípadě EexdellCT4
- volba laku motoru (standard RAL 5015)
- ventil pro úplné vyprázdnění

Připojení

Průměry připojení DN 50 až DN 80 ,anebo 2“ až 3“ odpovídající standardům: DIN, IDF, Clamp, RJT, SMS, malé příruby.(jiné na poptání)

Výhradní zástupce pro ČR a SR
REGOM INSTRUMENTS s.r.o.
Brabcova 2/1159
147 00 PRAHA 4
☏ +420 241 402 206
+420 241 400 290
+420 608 123 466
regom@regom.cz
www.regom.cz

Průřez KN 3H

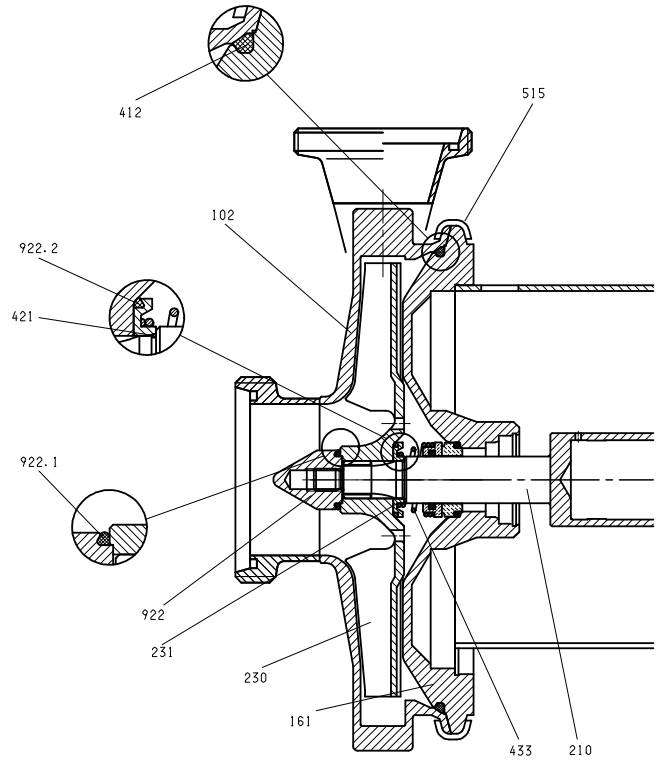

102	**Kryt** Materiál AISI 316L; 3mm; volitelné připojení, odolné ke kolísání tlaků
161	**Víko krytu** Silné stěny z materiálu AISI 316L, odolné ke kolísání tlaků
182	**Podstavec** Výškově nastavitelný podstavec z nerez oceli
210	**Hřídel** Hřídel s jednotným průměrem těsnění 25mm, materiál AISI 316Ti
211	**Spojovací disk** Upevnění hřídele IEC motoru
230	**Rotor** Otevřený nebo uzavřený, materiál AISI 316Ti
231	**Těsnící kroužek**
412	**O-kroužek** Hygienický O-kroužek, materiál EPDM, NBR, FKM
421	**Radiální těsnění** O-kroužek z různých materiálů
433	**Mechanická ucpávka** Jedna nebo dvojitá mechanická ucpávka rozličného designu a materiálu SiC/SiC, SiC/karbon, karbon/nerez ocel, anebo těsnící PTFE kroužek
515	**Upínací clamp-spona** Rychle upínací spona z nerez oceli až po PN 16
550	**Disk**
680	**Kryt** Kryt z nerez oceli
800	**IEC anebo NEMA standardní motor**
922	**Utahovací šroub rotoru** Materiál AISI 316L
922.1	**Těsnění rotoru** Hygienický O-kroužek z EPDM, NBR, FKM, fluorovaná pryž
922.2	**Těsnění rotoru** Hygienický O-kroužek z EPDM, NBR, FKM, fluorovaná pryž

Výhradní zástupce pro ČR a SR
REGOM INSTRUMENTS s.r.o.
Brabcova 2/1159
147 00 PRAHA 4
☏ +420 241 402 206
+420 241 400 290
+420 608 123 466
regom@regom.cz
www.regom.cz

Dimenze / připojení DIN 11851 KN 33H

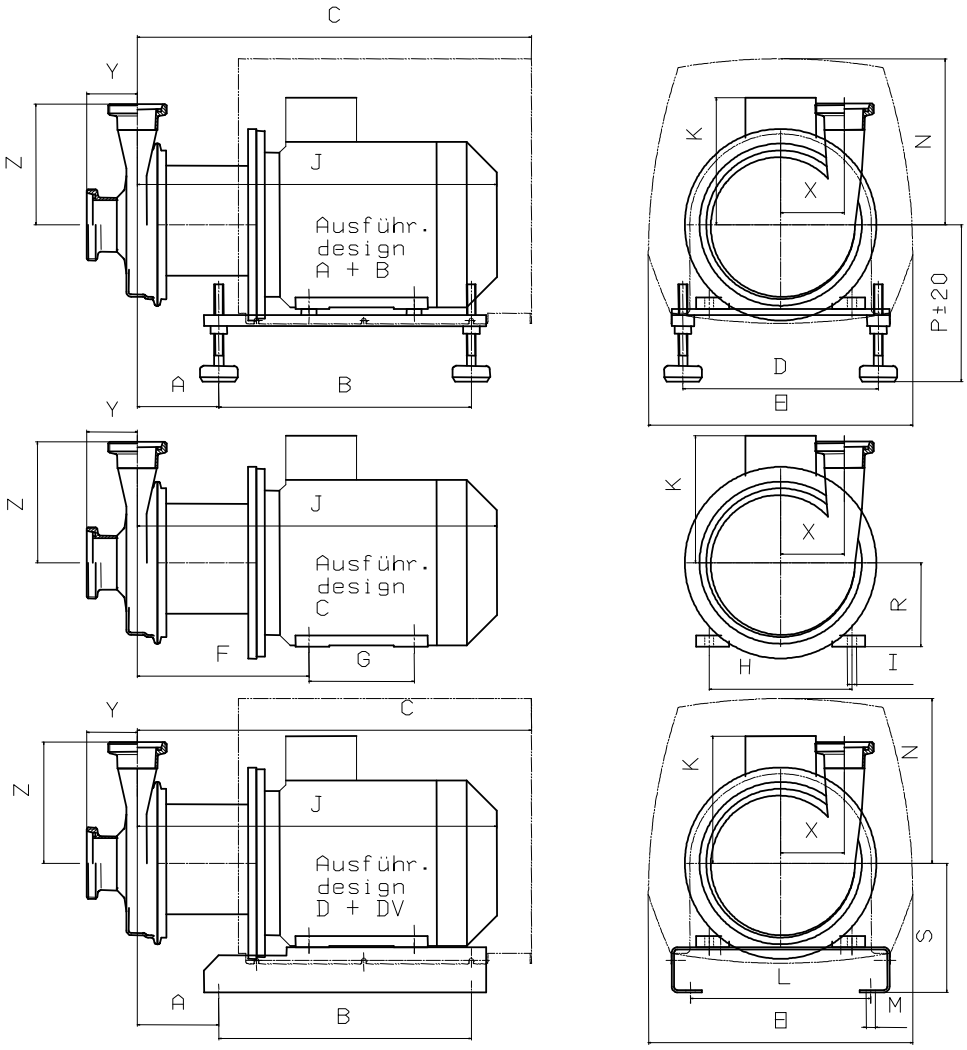

Typ	Hmotnost [kg]			kW	rpm		Motor IEC	A	B	C	D	E	F	G	H	I	J	K	L	M	N	P	R	S
	Design A+DV	Design B+D	Design C		50 Hz	60 Hz																		
KN 33H/1	30	27	24	**1,1**	1450	1750	090S	102	286	464	220	302	207	100	140	9	393	149	200	9	191	187	90	160
KN 33H/2	33	30	27	**1,5**	1450	1750	090L	102	286	464	220	302	207	125	140	9	420	149	200	9	191	187	90	160
KN 33H/3	36	33	29	**2,2**	1450		100L	104	336	520	260	224	140	160	12	12	464	153	240	12	233	197	100	160
KN 35H/1	48	42	38	**4,0**	2900		112M	111	336	520	260	352	231	140	190	12	481	169	240	12	221	209	112	172
KN 35H/2.1	55	49	45	**5,5**	2900	3500	112M																	
KN 35H/3.1	60	54	50	**7,5**	2900	3500	112M																	
KN 35H/2.2	74	66	62	**5,5**	2900	3500	132S	131	400	651	290	423	270	140	216	12	586	188	270	12	289	230	132	200
KN 35H/3.2	77	69	65	**7,5**	2900	3500	132S																	
KN 35H/4	84	76	72	**9,2**	2900	3500	132M	131	400	651	290	423	270	140	216	12	586	188	270	12	289	230	132	200
KN 35H/5	89	83	77	**11,0**		3500	132M																	

Vstup	32	40	40	50	50	50	65	65	65	80	80	80
Výstup	32	32	40	32	40	50	40	50	65	50	65	80
X	108	108	108	108	108	108	108	108	108	108	108	108
Y	114	106	106	90	90	90	78	78	78	78	78	78
Z	177	177	172	177	172	174	172	174	179	174	179	184

Výhradní zástupce pro ČR a SR

REGOM INSTRUMENTS s.r.o.
Brabcova 2/1159
147 00 PRAHA 4

☏ +420 241 402 206 +420 241 400 290 +420 608 123 466 regom@regom.cz
www.regom.cz

Charakteristiky KN 33H

50 Hz

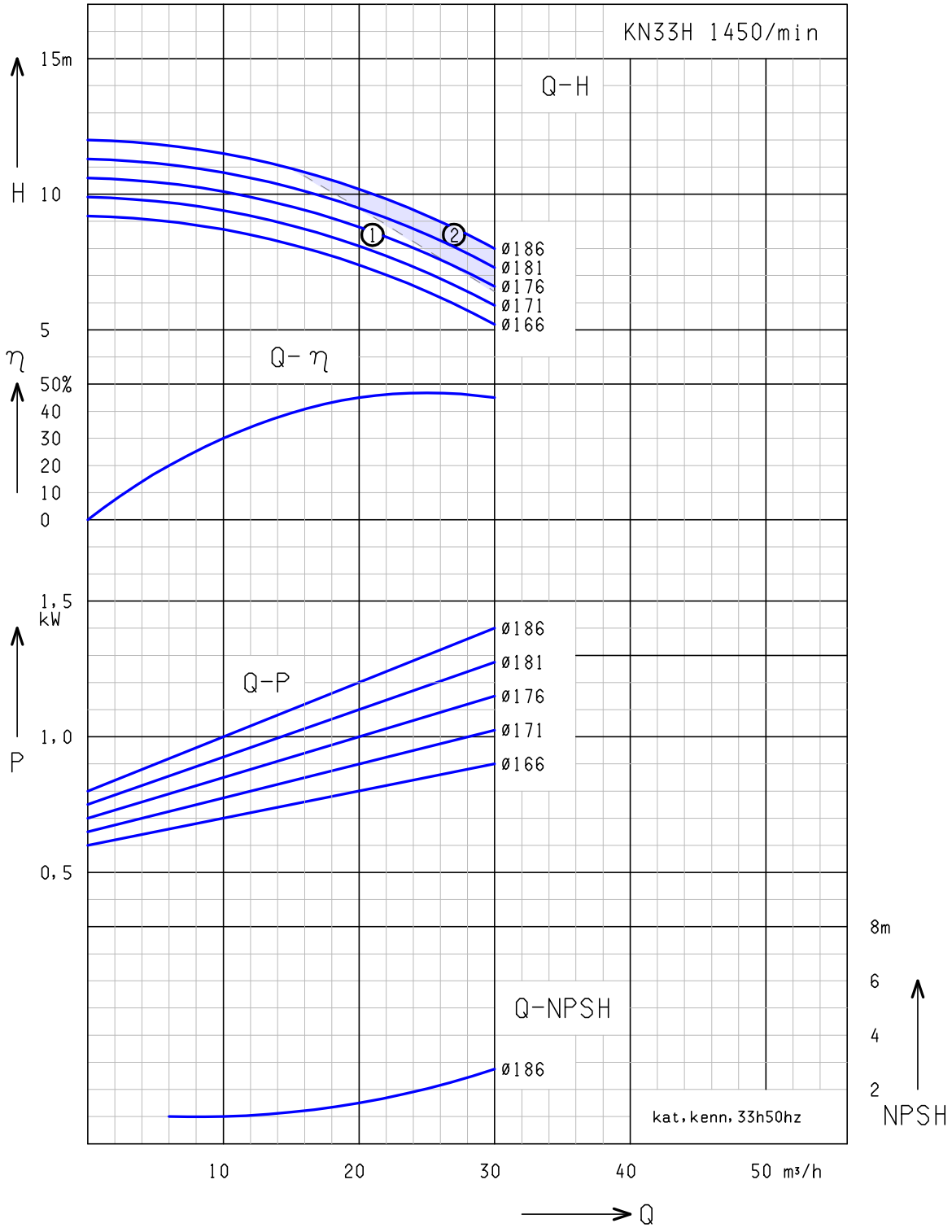

①: KN 35/1 - 1,5kW ②: KN 35/2 - 2,2kW

Voda: 68°F (20°C)

Výhradní zástupce pro ČR a SR

REGOM INSTRUMENTS s.r.o.
Brabcova 2/1159
147 00 PRAHA 4

☏ +420 241 402 206
+420 241 400 290
+420 608 123 466
regom@regom.cz
www.regom.cz

Charakteristiky KN 33H

60 Hz

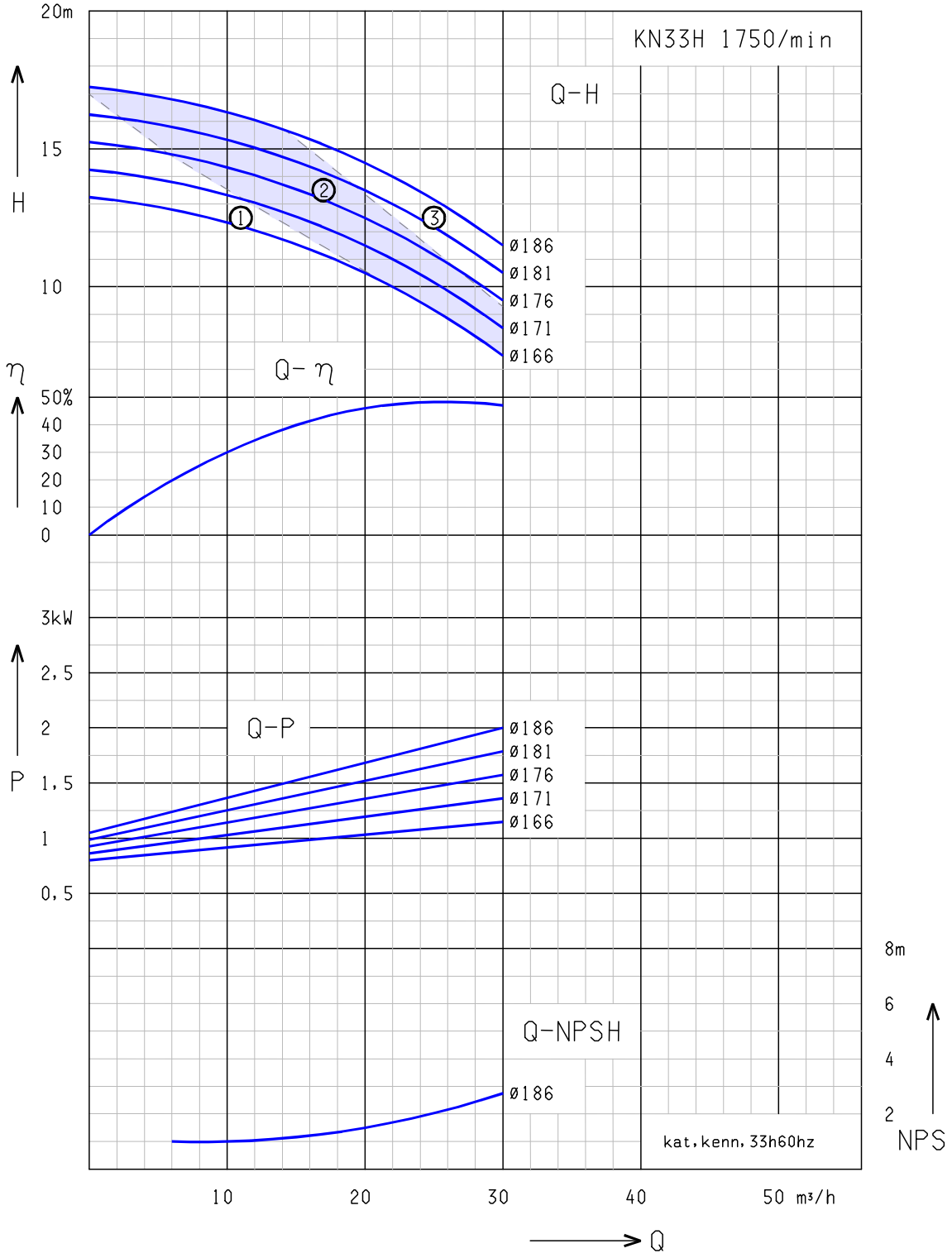

①: KN 33H/1 - 1,1kW ②: KN 33/2 - 1,5kW
③: KN 33H/3 - 2,2kW

Voda: 68°F (20°C)

Výhradní zástupce pro ČR a SR

REGOM INSTRUMENTS s.r.o.
Brabcova 2/1159
147 00 PRAHA 4

☏ +420 241 402 206
+420 241 400 290
+420 608 123 466
regom@regom.cz
www.regom.cz

Hygienické odstředivé čerpadlo KN 35

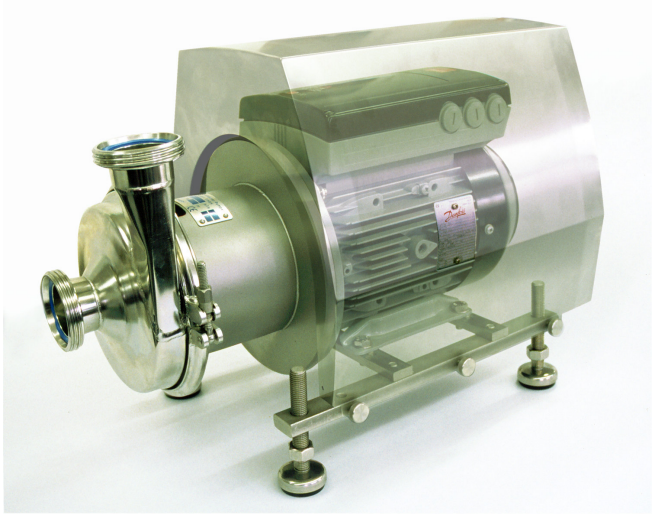

Design A

… pro pivovary a nápojový průmysl

Design

Vysokovýkonné čerpadlo, silnostěnný plášť i jeho víko z CrNiMo nerez oceli, otevřený rotor z nerez oceli,mohutný slepý hřídel, robustní rychloupínací stahovací spona těsněný hygienickým O-kroužkem.

Konstrukční provedení

A… na výškově nastavitelných nohách s krytem motoru, vše z nerez oceli
B… na výškově nastavitelných nohách z nerez oceli
C… na podstavci motoru
D… na podstavci z nerez oceli
DV.. na podstavci s krytem motoru, oba z nerez oceli

Materiál

Materiál všech dílů přicházejících do kontaktu s produktem odpovídá AISI 316L (1.4404, 1.4581 anebo 1.4435.). Materiál ostatních dílů odpovídá AISI 304. Materiál těsnění volitelný podle potřeby – EPDM, NBR, VITON, PTFE.

Těsnění hřídele

Jednoduchá nebo dvojitá samooplachovací mechanická ucpávka o průměru 25 mm pro aseptický provoz, z volitelného materiálu v závislosti na produktu.

Technická data

- Průtok : max. 50000 l/h, 50 Hz
- Výtlak čerpadla : max. 40 mWC, 50 Hz
- Příkon : max. 9,5 kW
- Pracovní teplota : max. 130°C
- Pracovní tlak : max. 16 bar

Motor

IEC – standardní motor IP 55, chráněn proti tryskající vodě, s termistorem, možnost NEMA – motoru na požádání

Doplňkové vybavení

- vestavěný frekvenční měnič FCM 300
- vozík s kabeláží a vypínačem
- předek pumpy s pláštěm k ohřevu nebo ochlazování
- sterilizace těsnění párou
- motor s přepínáním pólů
- ochrana proti explozi EExellT3 popřípadě EexdellCT4
- volba laku motoru (standard RAL 5015)
- ventil pro úplné vyprázdnění

Připojení

Průměry připojení DN 40 až DN 80 ,anebo 1,5“ až 3“ odpovídající standardům: DIN, IDF, Clamp, RJT, SMS, malé příruby.(jiné na poptání)

Výhradní zástupce pro ČR a SR
REGOM INSTRUMENTS s.r.o.
Brabcova 2/1159
147 00 PRAHA 4
☏ +420 241 402 206
+420 241 400 290
+420 608 123 466
regom@regom.cz
www.regom.cz

Průřez KN35

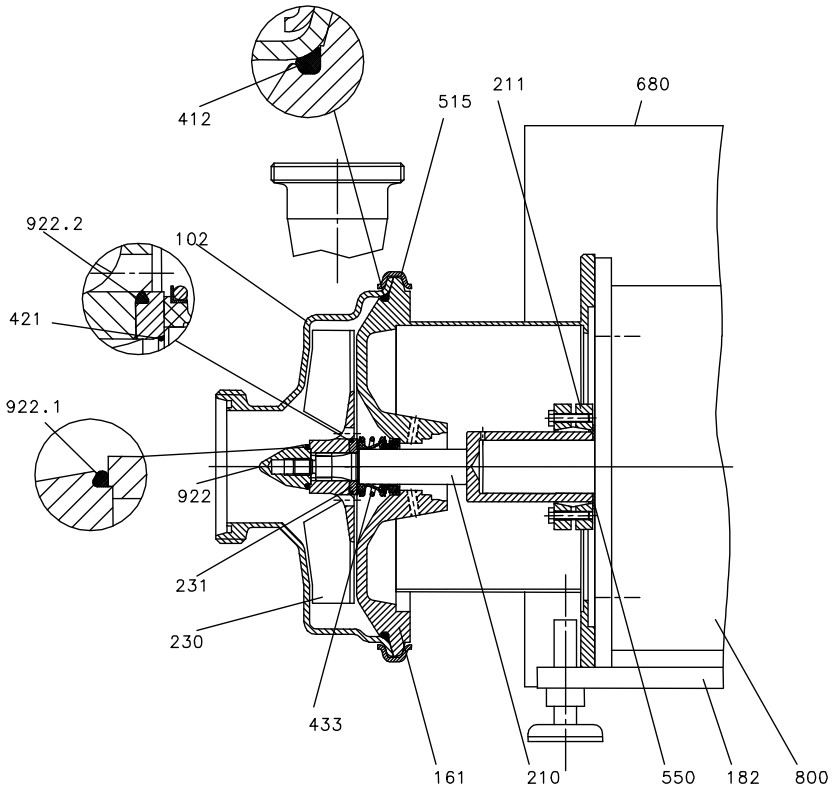

102	**Kryt** Materiál AISI 316L; 3mm; volitelné připojení	**421**	**Radiální těsnění** O-kroužek z různých materiálů
161	**Víko krytu** Silné stěny z materiálu AISI 316L, odolné vůči kolísání tlaků	**433**	**Mechanická ucpávka** Jedno nebo dvojité mechanické těsnění rozličného designu a materiálu SiC/SiC, SiC/karbon, karbon/nerez ocel, anebo těsnící PTFE kroužek
182	**Podstavec** Vyškově nastavitelný podstavec z nerez oceli	**515**	**Upínací clamp-spona** Rychle upínací spona z nerez oceli, až po PN16
210	**Hřídel** Hřídel s těsněním o průměru 25mm, materiál AISI 316Ti	**550**	**Disk**
211	**Spojovací disk** Upevnění hřídele IEC motoru	**680**	**Kryt** Kryt z nerez oceli
230	**Rotor** Otevřený nebo uzavřený, materiál AISI 316Ti	**800**	**IEC anebo NEMA standardní motor**
231	**Těsnící kroužek**	**922**	**Šroub rotoru** Materiál AISI 316L
412	**O-kroužek** Hygienický O-kroužek, materiál EPDM, NBR, FKM	**922.1**	**Těsnění rotoru** Hygienický O-kroužek z EPDM, NBR, FKM, fluorovaná pryž
		922.2	**Těsnění rotoru** Hygienický O-kroužek z EPDM, NBR, FKM, fluorovaná pryž

Výhradní zástupce pro ČR a SR

REGOM INSTRUMENTS s.r.o.
Brabcova 2/1159
147 00 PRAHA 4

☏ +420 241 402 206
+420 241 400 290
+420 608 123 466
regom@regom.cz
www.regom.cz

Dimenze / připojení DIN 11851

KN 35

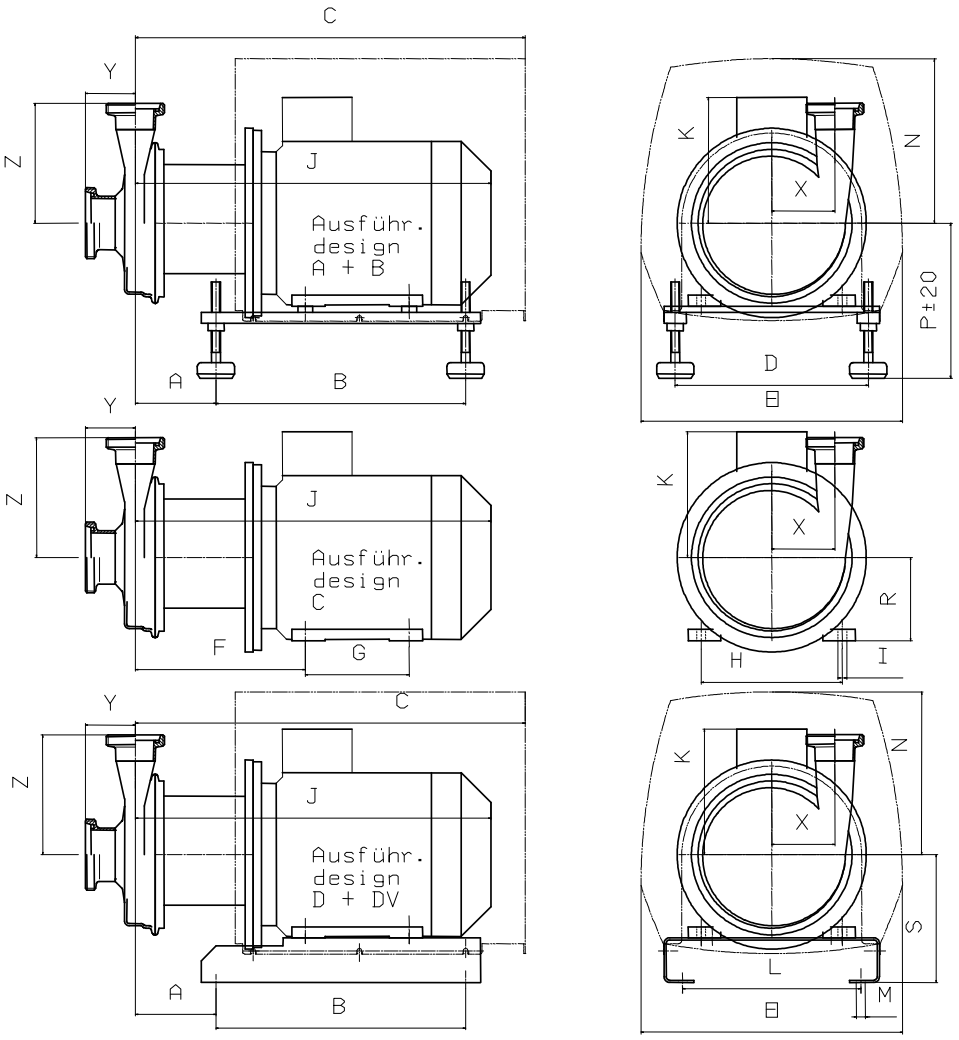

Typ	Hmotnost [kg]			kW	rpm		Motor IEC	A	B	C	D	E	F	G	H	I	J	K	L	M	N	P	R	S
	Design A+DV	Design B+D	Design C		50 Hz	60 Hz																		
KN 33/1	31	28	25	**1,1**	1450		090S	99	286	462	220	302	205	100	140	9	393	149	200	9	191	187	90	160
KN 35/1	31	28	25	**1,5**	2900		090S																	
KN 33/2	34	31	28	**1,5**		1750	090L	99	286	462	220	302	205	125	140	9	418	149	200	9	191	187	90	160
KN 35/2	34	31	28	**2,2**	2900	3500	090L																	
KN 35/3	43	37	33	**3,0**	2900	3500	100L	102	336	518	260	352	222	140	160	12	462	153	240	12	233	197	100	160
KN 35/4	46	40	36	**4,0**	2900	3500	112M	109	336	518	260	352	229	140	190	12	479	169	240	12	221	209	112	172
KN 35/5.1	63	55	51	**5,5**	2900	3500	112M																	
KN 35/6.1	58	50	46	**7,5**	2900	3500	112M																	
KN 35/5.2	72	64	60	**5,5**	2900	3500	132S	129	400	649	290	423	268	140	216	12	584	188	270	12	289	230	132	200
KN 35/6.2	75	67	63	**7,5**	2900	3500	132S																	
KN 35/7	82	84	70	**9,2**		3500	132M	129	400	649	290	423	268	178	216	12	584	188	270	12	289	230	132	200

Vstup	32	40	40	50	50	50	65	65	65	80	80	80
Výstup	32	32	40	32	40	50	40	50	65	50	65	80
X	85	85	85	85	85	85	85	85	85	85	85	85
Y	74	69	69	70	70	70	67	67	67	66	66	66
Z	164	164	159	164	159	161	159	161	166	161	166	171

Výhradní zástupce pro ČR a SR

REGOM INSTRUMENTS s.r.o.
Brabcova 2/1159
147 00 PRAHA 4

☏ +420 241 402 206
+420 241 400 290
+420 608 123 466
regom@regom.cz
www.regom.cz

Charakteristiky KN 35

50 Hz

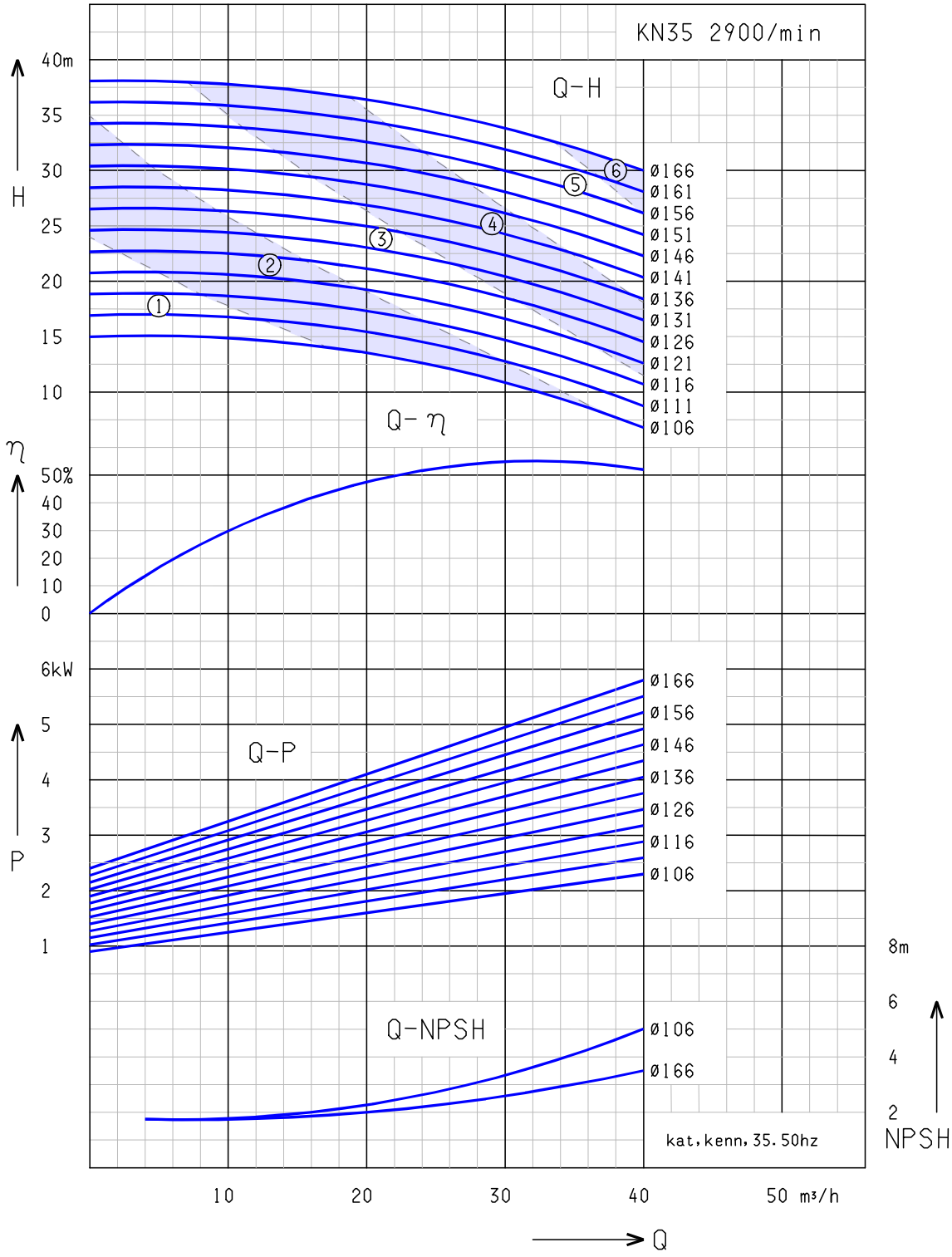

①: KN 35/1 - 1,5kW ②: KN 35/2 - 2,2kW
③: KN 35/3 - 3,0kW ④: KN 35/4 - 4,0kW
⑤: KN 35/5 - 5,5kW ⑥: KN 35/6 - 7,5kW

Voda: 68°F (20°C)

Výhradní zástupce pro ČR a SR

REGOM INSTRUMENTS s.r.o.
Brabcova 2/1159
147 00 PRAHA 4

☎ +420 241 402 206 +420 241 400 290 +420 608 123 466
regom@regom.cz
www.regom.cz

Charakteristiky KN 35

60 Hz

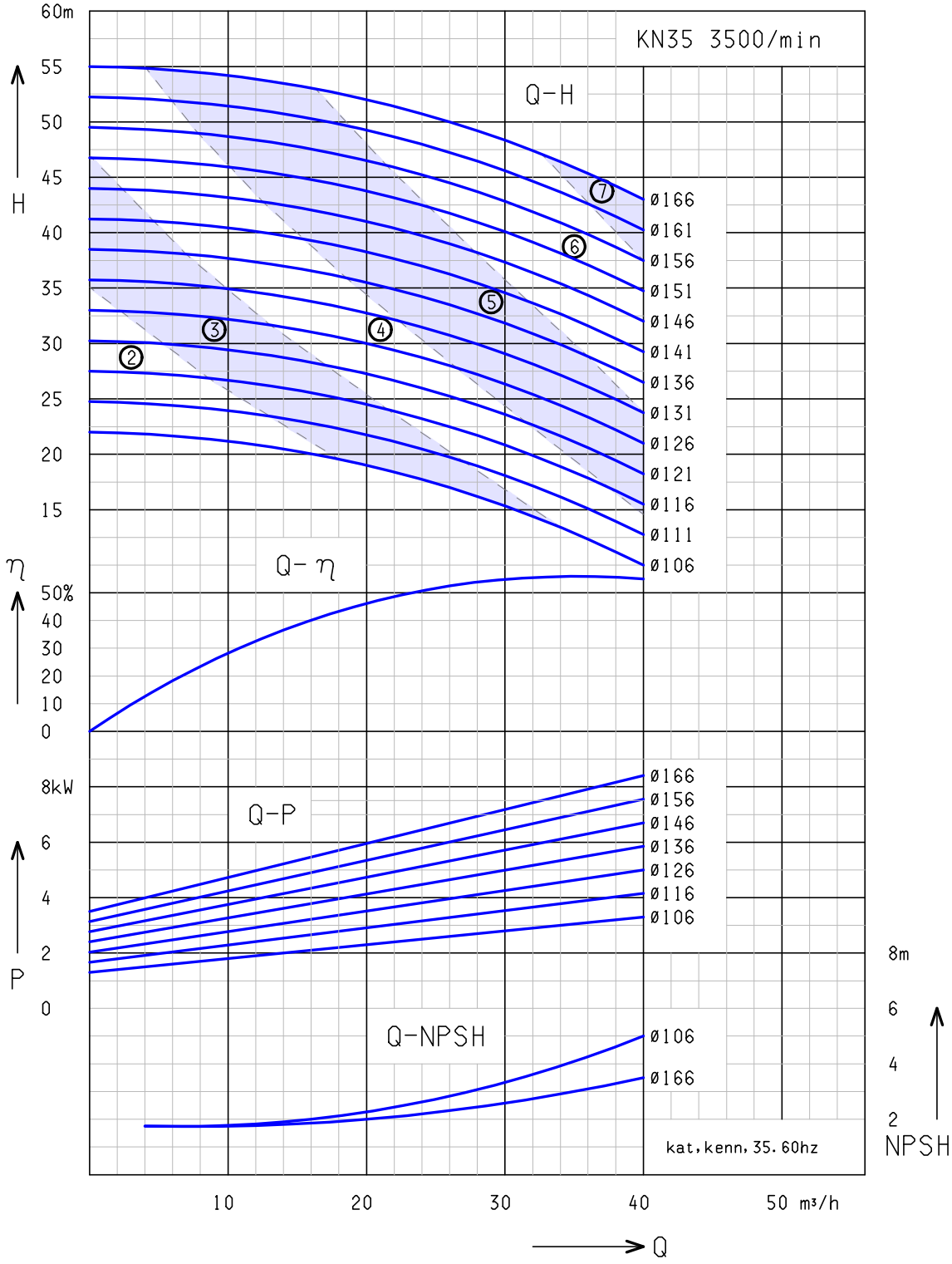

②: KN 35/2 - 2,2kW ③: KN 35/3 - 3,0kW
④: KN 35/4 - 4,0kW ⑤: KN 35/5 - 5,5kW
⑥: KN 35/6 - 7,5kW ⑦: KN 35/7 - 9,2kW

Voda: 68°F (20°C)

Výhradní zástupce pro ČR a SR

REGOM INSTRUMENTS s.r.o.
Brabcova 2/1159
147 00 PRAHA 4

☏ +420 241 402 206 +420 241 400 290 +420 608 123 466
regom@regom.cz
www.regom.cz

Hygienické odstředivé čerpadlo KN 35H

Design B

… pro pivovary a nápojový průmysl

Design

Vysokovýkonné čerpadlo, silnostěnný plášť i jeho víko z CrNiMo nerez oceli, otevřený rotor z nerez oceli, mohutný plný hřídel, robustní rychloupínací stahovací spona těsněná hygienickým O-kroužkem.

Konstrukční provedení

A… na výškově nastavitelných nohách s krytem motoru, vše z nerez oceli
B… na výškově nastavitelných nohách z nerez oceli
C… na podstavci motoru
D… na podstavci z nerez oceli
DV.. na podstavci s krytem motoru, oba z nerez oceli

Materiál

Materiál všech dílů přicházejících do kontaktu s produktem odpovídá AISI 316L (1.4404, 1.4581 anebo 1.4435.). Materiál ostatních dílů odpovídá AISI 304. Materiál těsnění volitelný podle potřeby – EPDM, NBR, VITON, PTFE.

Těsnění hřídele

Jednoduchá samooplachovací mechanická ucpávka o průměru 25 mm pro aseptický provoz, z volitelného materiálu v závislosti na produktu.

Technická data

- Průtok : max. 50000 l/h, 50 Hz
- Výtlak čerpadla : max. 40 mWC, 50 Hz
- Příkon : max. 9,5 kW
- Pracovní teplota : max. 130°C
- Pracovní tlak : max. 16 bar

Motor

IEC – standardní motor IP 55, chráněn proti tryskající vodě, s termistorem, možnost NEMA – motoru na požádání

Doplňkové vybavení

- vestavěný frekvenční měnič FCM 300
- vozík s kabeláží a vypínačem
- předek pumpy s pláštěm k ohřevu nebo ochlazování
- sterilizace těsnění párou
- motor s přepínáním pólů
- ochrana proti explozi EExellT3 popřípadě EexdellCT4
- volba laku motoru (standard RAL 5015)
- ventil pro úplné vyprázdnění

Připojení

Průměry připojení DN 50 až DN 80 ,anebo 2“ až 3“ odpovídající standardům: DIN, IDF, Clamp, RJT, SMS, malé příruby.(jiné na poptání)

Výhradní zástupce pro ČR a SR
REGOM INSTRUMENTS s.r.o.
Brabcova 2/1159
147 00 PRAHA 4
☏ +420 241 402 206
+420 241 400 290
+420 608 123 466
regom@regom.cz
www.regom.cz

KN 35H

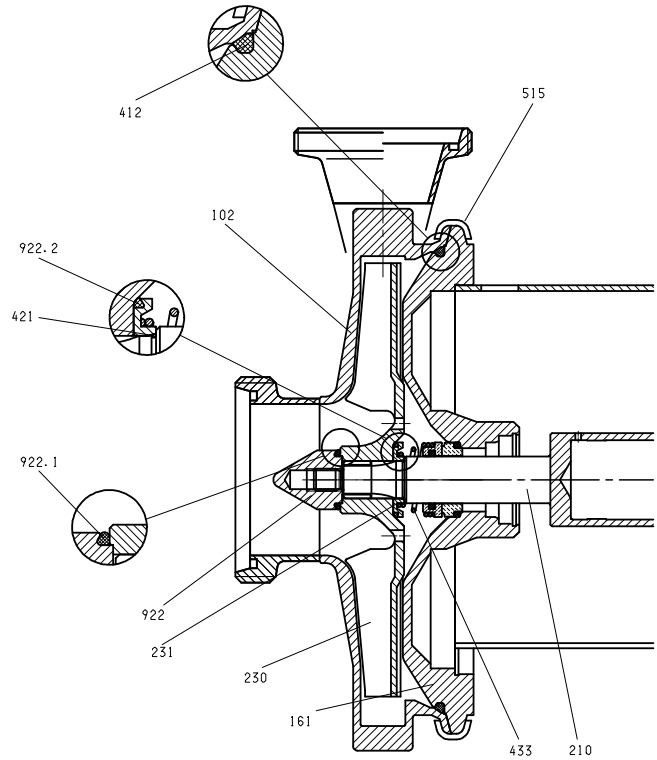

102	**Kryt** Materiál AISI 316L; 3mm; volitelné připojení, odolné ke kolísání tlaků
161	**Víko krytu** Silné stěny z materiálu AISI 316L, odolné ke kolísání tlaků
182	**Podstavec** Vyškově nastavitelný podstavec z nerez oceli
210	**Hřídel** Hřídel o průměru těsnění 25mm, materiál AISI 316Ti
211	**Spojovací disk** Upevnění hřídele IEC motoru
230	**Rotor** Otevřený nebo uzavřený, materiál AISI 316Ti
231	**Těsnící kroužek**
412	**O-kroužek** Hygienický O-kroužek, materiál EPDM, NBR, FKM
421	**Radiální těsnění** O-kroužek z různých materiálů
433	**Mechanická ucpávka** Jedna nebo dvojitá mechanická ucpávka rozličného designu a materiálu SiC/SiC, SiC/karbon, karbon/nerez ocel, anebo těsnící PTFE kroužek
515	**Upínací clamp-spona** Rychle upínací spona z nerez oceli až po PN16
550	**Disk**
680	**Kryt** Kryt z nerez oceli
800	**IEC anebo NEMA standardní motor**
922	**Utahovací šroub rotoru** Materiál AISI 316L
922.1	**Těsnění rotoru** Hygienický O-kroužek z EPDM, NBR, FKM, fluorovaná pryž
922.2	**Těsnění rotoru** Hygienický O-kroužek z EPDM, NBR, FKM, fluorovaná pryž

Výhradní zástupce pro ČR a SR
REGOM INSTRUMENTS s.r.o.
Brabcova 2/1159
147 00 PRAHA 4
☏ +420 241 402 206
+420 241 400 290
+420 608 123 466
regom@regom.cz
www.regom.cz

Dimenze / připojení DIN 11851

KN 35H

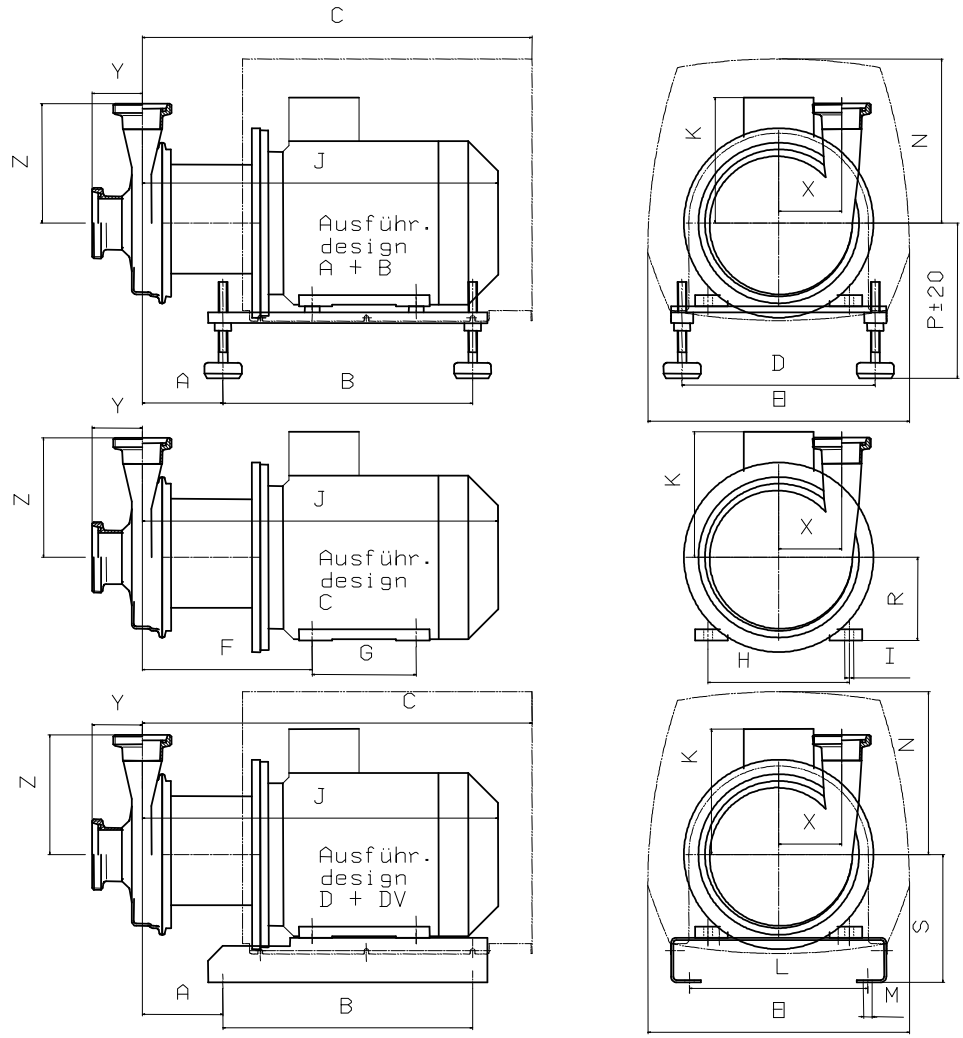

Typ	Hmotnost [kg]			kW	rpm		Motor IEC	A	B	C	D	E	F	G	H	I	J	K	L	M	N	P	R	S
	Design A+DV	Design B+D	Design C		50 Hz	60 Hz																			
KN 33H/1	30	27	24	**1,1**	1450	1750	090S	102	286	464	220	302	207	100	140	9	393	149	200	9	191	187	90	160
KN 33H/2	33	30	27	**1,5**	1450	1750	090L	102	286	464	220	302	207	125	140	9	420	149	200	9	191	187	90	160
KN 33H/3	36	33	29	**2,2**	1450		100L	104	336	520	260	224	140	160	12	12	464	153	240	12	233	197	100	160
KN 35H/1	48	42	38	**4,0**	2900		112M	111	336	520	260	352	231	140	190	12	481	169	240	12	221	209	112	172
KN 35H/2.1	55	49	45	**5,5**	2900	3500	112M																	
KN 35H/3.1	60	54	50	**7,5**	2900	3500	112M																	
KN 35H/2.2	74	66	62	**5,5**	2900	3500	132S	131	400	651	290	423	270	140	216	12	586	188	270	12	289	230	132	200
KN 35H/3.2	77	69	65	**7,5**	2900	3500	132S																	
KN 35H/4	84	76	72	**9,2**	2900	3500	132M	131	400	651	290	423	270	140	216	12	586	188	270	12	289	230	132	200
KN 35H/5	89	83	77	**11,0**		3500	132M																	

Vstup	32	40	40	50	50	50	65	65	65	80	80	80
Výstup	32	32	40	32	40	50	40	50	65	50	65	80
X	108	108	108	108	108	108	108	108	108	108	108	108
Y	114	106	106	90	90	90	78	78	78	78	78	78
Z	177	177	172	177	172	174	172	174	179	174	179	184

Výhradní zástupce pro ČR a SR

REGOM INSTRUMENTS s.r.o.
Brabcova 2/1159
147 00 PRAHA 4

☎ +420 241 402 206
+420 241 400 290
+420 608 123 466
regom@regom.cz
www.regom.cz

Charakteristiky KN 35H

50 Hz

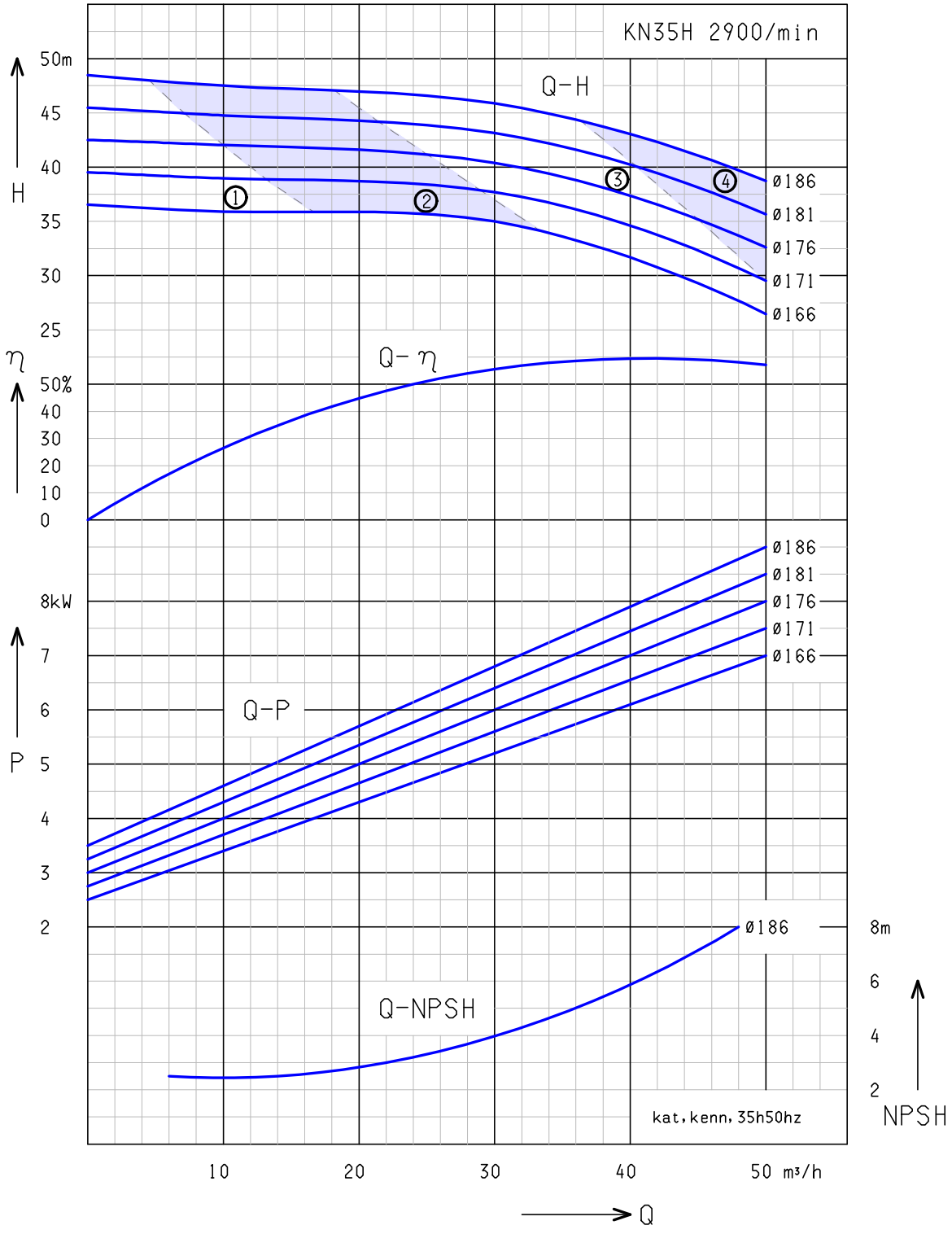

①: KN 35H/1 - 4,0kW ②: KN 35H/2 - 5,5kW
③: KN 35H/3 - 7,5kW ④: KN 35H/4 - 9,2kW

Voda: 68°F (20°C)

Výhradní zástupce pro ČR a SR

REGOM INSTRUMENTS s.r.o.
Brabcova 2/1159
147 00 PRAHA 4

☎ +420 241 402 206 +420 241 400 290 +420 608 123 466
regom@regom.cz
www.regom.cz

Charakteristiky KN 35H

60 Hz

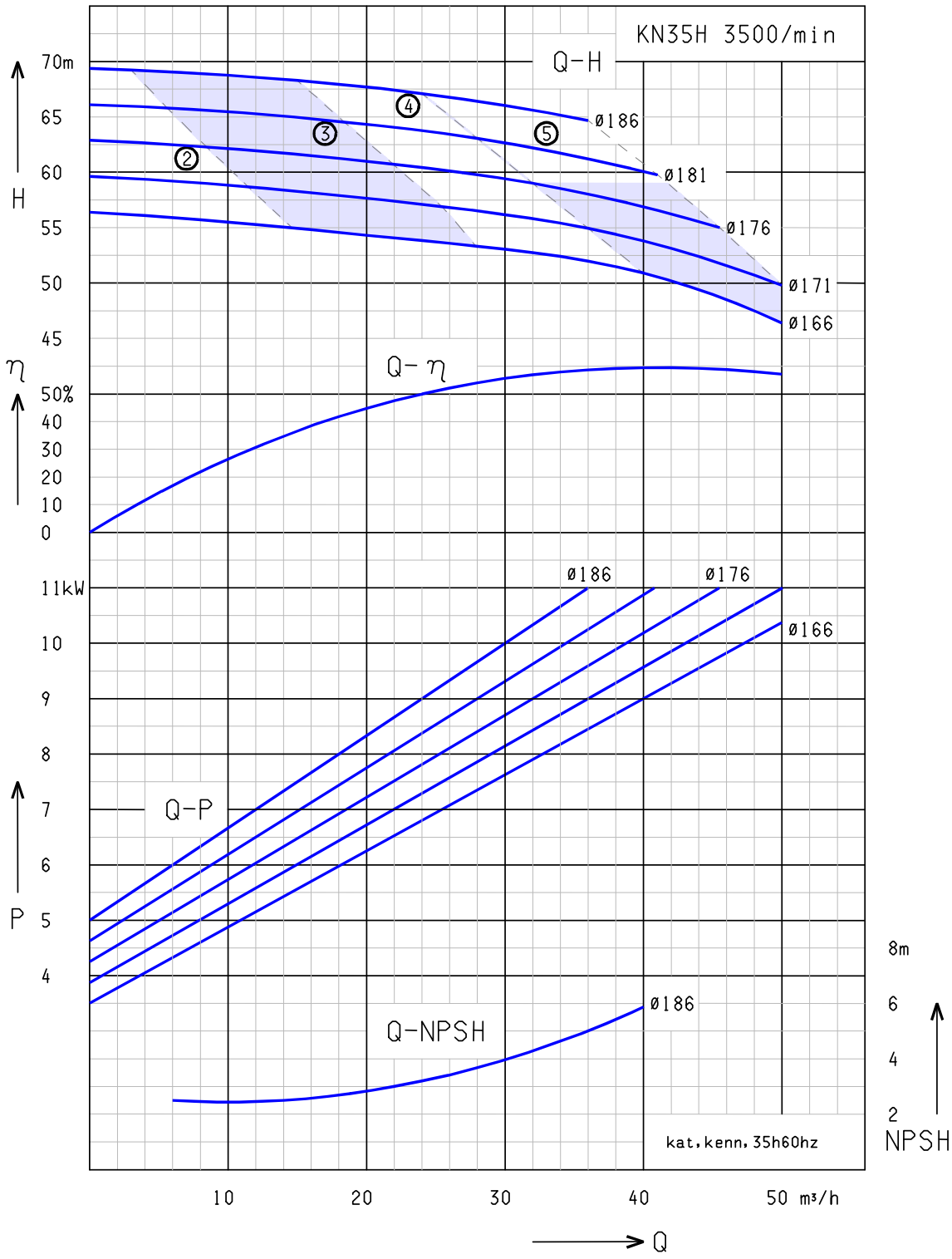

②: KN 35H/2 - 5,5kW ③: KN 35H/3 - 7,5kW
④: KN 35H/4 - 9,2kW ⑤: KN 35H/5 - 11,0kW

Voda: 68°F (20°C)

Výhradní zástupce pro ČR a SR

REGOM INSTRUMENTS s.r.o.
Brabcova 2/1159
147 00 PRAHA 4

☏ +420 241 402 206 +420 241 400 290 +420 608 123 466
regom@regom.cz
www.regom.cz

Hygienické odstředivé čerpadlo KN 43

Design B

... pro pivovary a nápojový průmysl

Design

Vysokovýkonné čerpadlo, silnostěnný plášť i jeho víko z CrNiMo nerez oceli, otevřený rotor z nerez oceli, plný hřídel, robustný rychloupínací stahovací spona těsněná hygienickým O-kroužkem.

Konstrukční provedení

A... na výškově nastavitelných nohách s krytem motoru, vše z nerez oceli
B... na výškově nastavitelných nohách z nerez oceli
C... na podstavci motoru
D... na podstavci z nerez oceli
DV.. na podstavci s krytem motoru, oba z nerez oceli

Materiál

Materiál všech dílů přicházejících do kontaktu s produktem odpovídá AISI 316L (1.4404, 1.4581 anebo 1.4435.). Materiál ostatních dílů odpovídá AISI 304. Materiál těsnění volitelný podle potřeby – EPDM, NBR, VITON, PTFE.

Těsnění hřídele

Jednoduchá samooplachovací mechanická ucpávka o průměru 25 mm pro aseptický provoz, z volitelného materiálu v závislosti na produktu.

Technická data

- Průtok : max. 120000 l/h, 50 Hz
- Výtlak čerpadla : max. 60 mWC, 50 Hz
- Příkon : max. 22 kW
- Pracovní teplota : max. 130°C
- Pracovní tlak : max. 16 bar

Motor

IEC – standardní motor IP 55, chráněn proti tryskající vodě, s termistorem, možnost NEMA – motoru na požádání

Doplňkové vybavení

- vestavěný frekvenční měnič FCM 300
- vozík s kabeláží a vypínačem
- předek pumpy s pláštěm k ohřevu nebo ochlazování
- sterilizace těsnění párou
- motor s přepínáním pólů
- ochrana proti explozi EExellT3 popřípadě EexdellCT4
- volba laku motoru (standard RAL 5015)
- ventil pro úplné vyprázdnění

Připojení

Průměry připojení DN 50 až DN 100 ,anebo 2“ až 4“ odpovídající standardům: DIN, IDF, Clamp, RJT, SMS, malé příruby.(jiné na poptání)

Výhradní zástupce pro ČR a SR
REGOM INSTRUMENTS s.r.o.
Brabcova 2/1159
147 00 PRAHA 4
+420 241 402 206
+420 241 400 290
+420 608 123 466
regom@regom.cz
www.regom.cz

Průřez KN 43

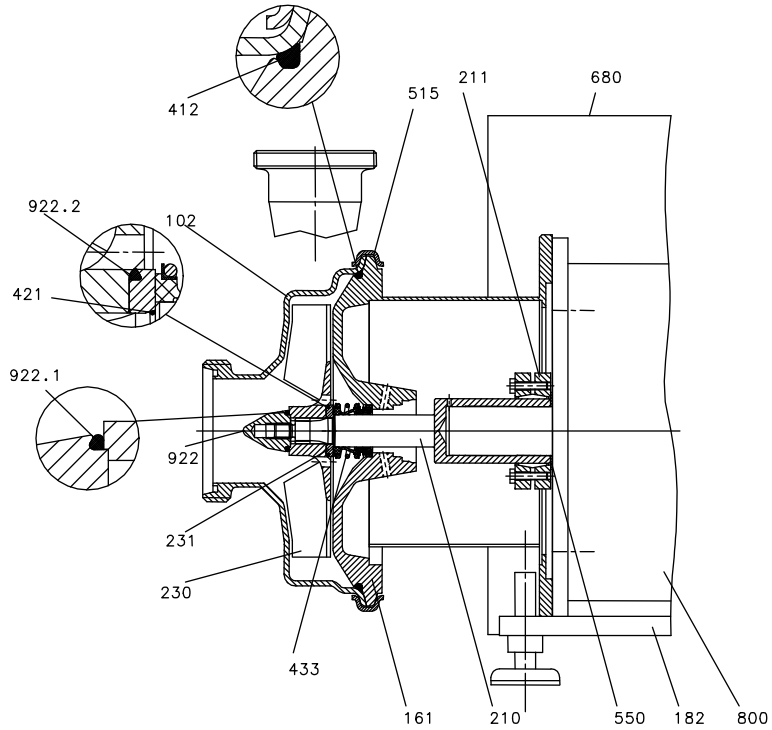

102	**Kryt** Materiál AISI 316L; 4mm; volitelné připojení, odolné ke kolísání tlaků
161	**Víko krytu** Silné stěny z materiálu AISI 316L, odolné ke kolísání tlaků
182	**Podstavec** Výškově nastavitelný pojízdný podstavec z nerez oceli
210	**Hřídel** Hřídel s jednotným průměrem těsnění 25mm, materiál AISI 316Ti
211	**Spojovací disk** Upevnění hřídele IEC motoru
230	**Rotor** Otevřený nebo uzavřený, materiál AISI 316Ti
231	**Těsnící kroužek**
412	**O-kroužek** Hygienický O-kroužek, materiál EPDM, NBR, FKM
421	**Radiální těsnění** O-kroužek z různých materiálů
433	**Mechanická ucpávka** Jedna nebo dvojitá mechanická ucpávka rozličného designu a materiálu SiC/SiC, SiC/karbon, karbon/nerez ocel, anebo těsnící PTFE kroužek
515	**Stahovací kroužek** Rychle upínací spona z nerez oceli až po PN 16
550	**Disk**
680	**Kryt** Kryt z nerez oceli
800	**IEC anebo NEMA standardní motor**
922	**Utahovací šroub rotoru** Materiál AISI 316L
922.1	**Těsnění rotoru** Hygienický O-kroužek z EPDM, NBR, FKM, fluorovaná pryž
922.2	**Těsnění rotoru** Hygienický O-kroužek z EPDM, NBR, FKM, fluorovaná pryž

Výhradní zástupce pro ČR a SR

REGOM INSTRUMENTS s.r.o.
Brabcova 2/1159
147 00 PRAHA 4

☎ +420 241 402 206
+420 241 400 290
+420 608 123 466
regom@regom.cz
www.regom.cz

Dimenze / připojení DIN 11851

KN 43

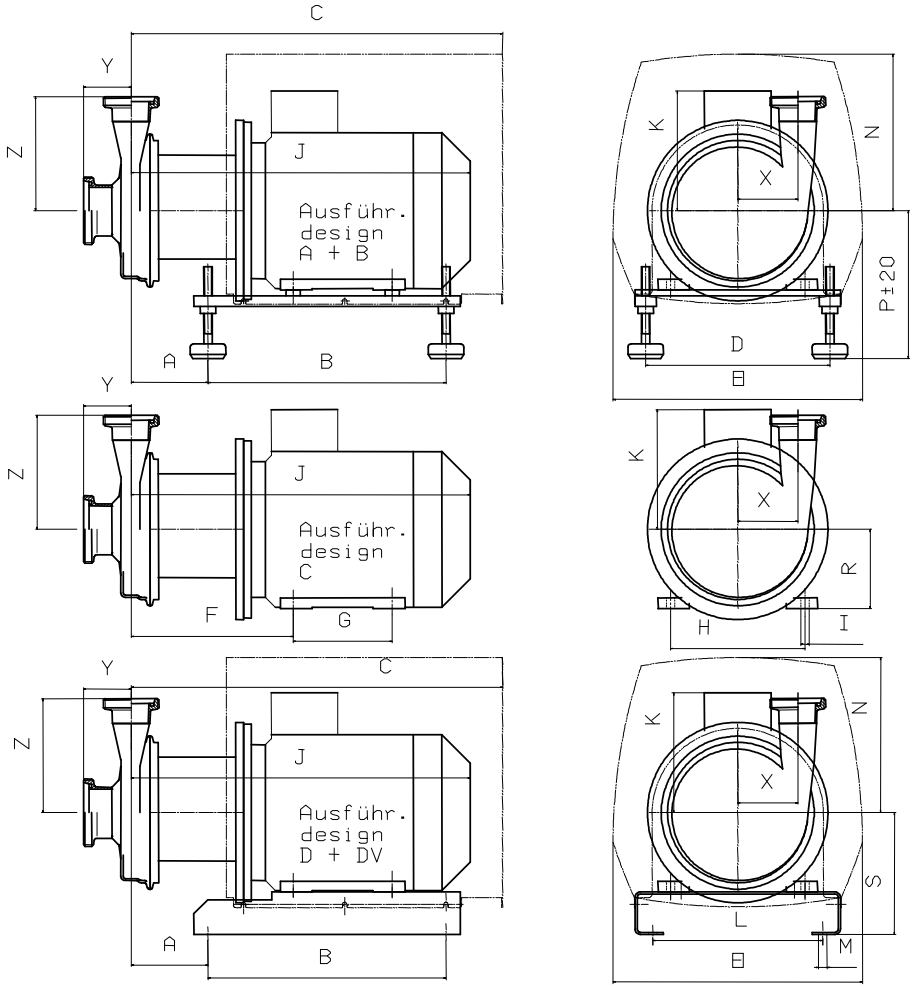

Typ	Hmotnost [kg]			kW	rpm		Motor IEC	A	B	C	D	E	F	G	H	I	J	K	L	M	N	P	R	S
	Design A+DV	Design B+D	Design C		50 Hz	60 Hz																			
KN 43/1	48	39	32	**2,2**	1450	1750	100L	107	336	523	260	352	227	140	160	12	467	153	240	12	233	197	100	160
KN 43/2	56	47	40	**3,0**	1450	1750	100L																	
KN 43/3	60	51	44	**4,0**		1750	112M	114	336	530	260	352	234	140	190	12	484	169	240	12	221	209	112	172
KN 45/1.1	63	54	47	**5,5**	2900		112M																	
KN 45/2.1	65	56	49	**7,5**	2900	3500	112M																	
KN 43/4	79	70	63	**5,5**		1750	132S	134	400	654	290	423	273	140	216	12	589	188	270	12	289	230	132	200
KN 45/1.2	79	70	63	**5,5**	2900		132S																	
KN 45/2.2	82	73	66	**7,5**	2900	3500	132S																	
KN 45/3	89	80	71	**9,2**	2900	3500	132S	134	400	654	290	423	273	178	216	12	589	188	270	12	289	230	132	200
KN 45/4.1	97	88	79	**11,0**	2900	3500	132S																	
KN 45/4.2	130	120	111	**11,0**	2900	3500	160M	169	500	814	340	423	327	210	254	14	737	222	310	13	283	264	160	230
KN 45/5	139	129	120	**15,0**	2900	3500	160M																	
KN 45/6	139	129	120	**18,0**	2900	3500	160L	169	500	814	340	423	327	254	254	14	737	222	310	13	283	264	160	230
KN 45/7.1	147	137	128	**22,0**	2900	3500	160L																	
KN 45/7.2	212	202	193	**22,0**	2900	3500	180M	232	562	929	340	463	340	241	279	15	749	321	310	13	350	284	180	250
KN 45/8	230	220	211	**30,0**	2900	3500	180M																	

Vstup	50	65	65	80	80	80	100	100	100
Výstup	50	50	65	50	65	80	65	80	100
X	102	102	102	102	102	102	102	102	102
Y	90	90	90	86	86	86	87	87	87
Z	218	218	218	218	218	223	218	223	223

Výhradní zástupce pro ČR a SR

REGOM INSTRUMENTS s.r.o.
Brabcova 2/1159
147 00 PRAHA 4

☎ +420 241 402 206
+420 241 400 290
+420 608 123 466
regom@regom.cz
www.regom.cz

Charakteristiky KN 43

50 Hz

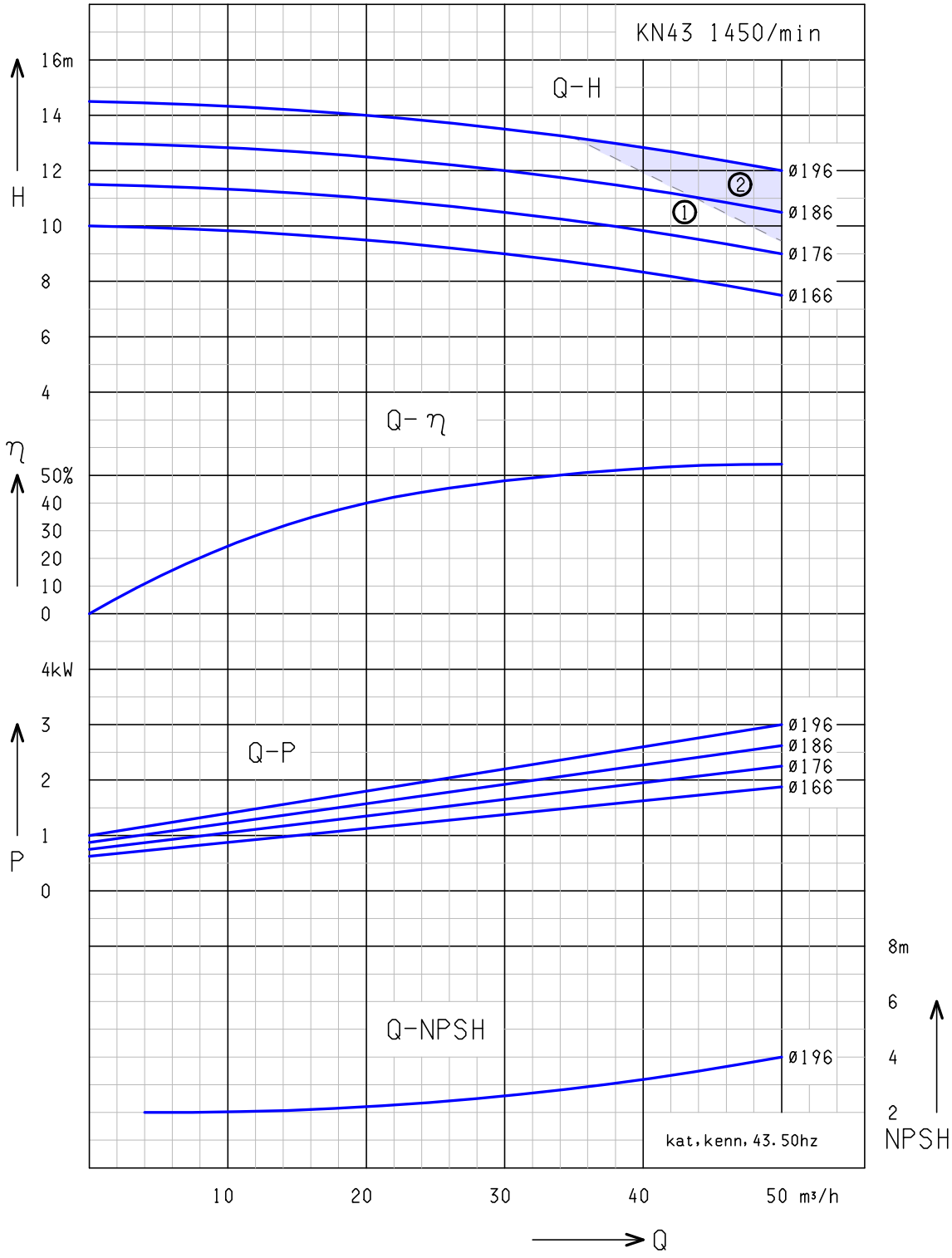

①: KN 43/1 – 2,2kW ②: KN 43/2 – 3,0kW

Voda: 68°F (20°C)

Výhradní zástupce pro ČR a SR

REGOM INSTRUMENTS s.r.o.
Brabcova 2/1159
147 00 PRAHA 4

☎ +420 241 402 206 +420 241 400 290 +420 608 123 466
regom@regom.cz
www.regom.cz

Charakteristiky KN 43

60 Hz

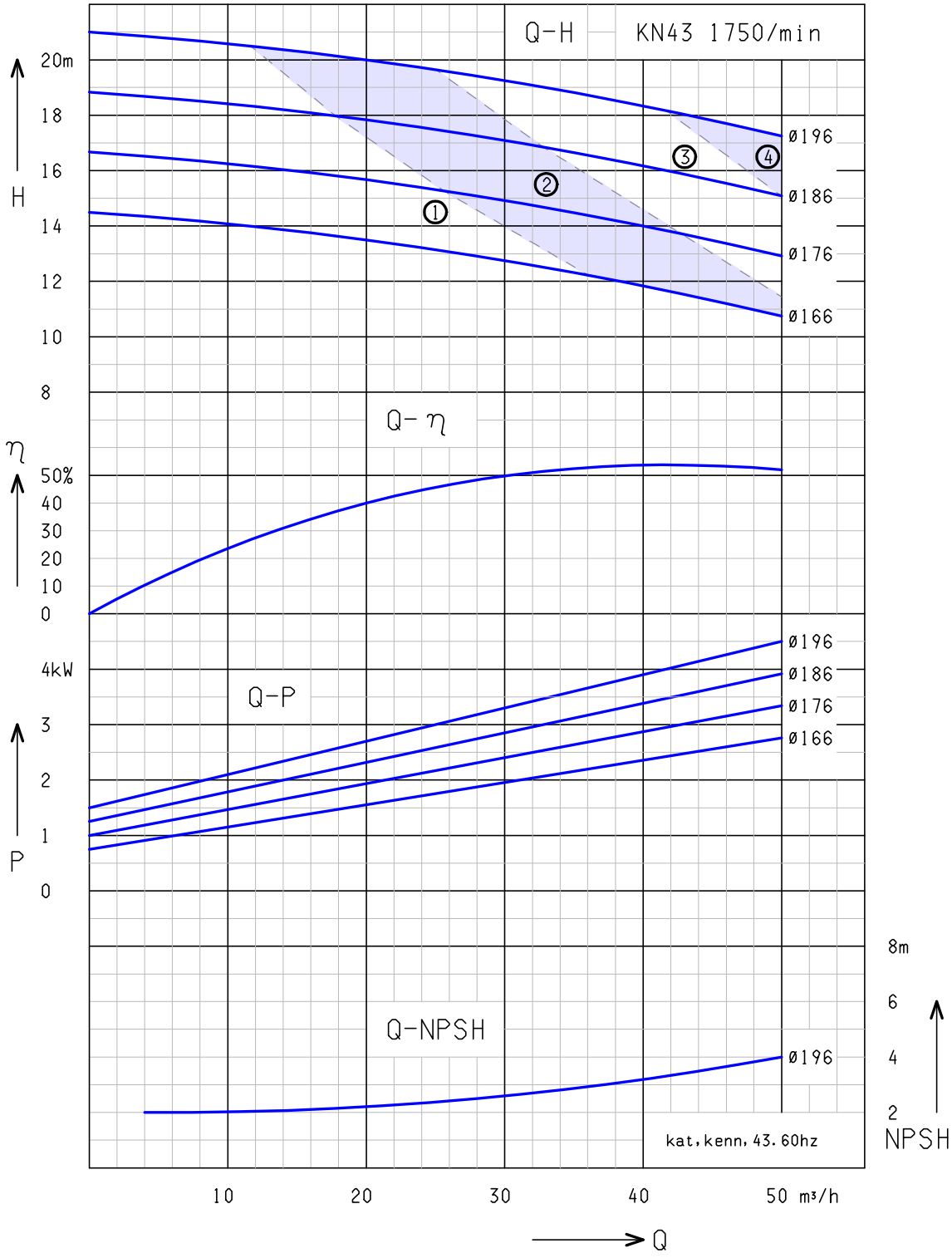

①: KN 43/1 – 2,2kW ②: KN 43/2 – 3,0kW
③: KN 43/3 – 4,0kW ④: KN 43/4 – 5,5kW

Voda: 68°F (20°C)

Výhradní zástupce pro ČR a SR

REGOM INSTRUMENTS s.r.o.
Brabcova 2/1159
147 00 PRAHA 4

+420 241 402 206 +420 241 400 290 +420 608 123 466
regom@regom.cz
www.regom.cz

Hygienické odstředivé čerpadlo KN 43H

Design B

... pro pivovary a nápojový průmysl

Design

Vysokovýkonné čerpadlo, silnostěnný plášť z CrNiMo kované oceli a víko z CrNiMo válcované nerez oceli, otevřený rotor z CrNiMo nerez oceli, mohutný slepý hřídel, robustný rychloupínací stahovací spona těsněný hygienickým O-kroužkem.

Konstrukční provedení

A... na výškově nastavitelných nohách s krytem motoru, vše z nerez oceli
B... na výškově nastavitelných nohách z nerez oceli
C... na podstavci motoru
D... na podstavci z nerez oceli
DV.. na podstavci s krytem motoru, oba z nerez oceli

Materiál

Materiál všech dílů přicházejících do kontaktu s produktem odpovídá AISI 316L (1.4404, 1.4581 anebo 1.4435.). Materiál těsnění volitelný podle potřeby - EPDM, NBR, VITON, PTFE.

Těsnění hřídele

Jednoduchá nebo dvojitá samooplachovací mechanická ucpávka s 25 mm pro aseptický provoz, z volitelného materiálu v závislosti na produktu.

Technická data

- Průtok : max. 50.000 l/h, 50 Hz
- Výtlak čerpadla : max. 77 mWC, 50 Hz
- Příkon : max. 18,5 kW
- Pracovní teplota : max. 130°C
- Pracovní tlak : max. 16 bar

Motor

IEC - standardní motor IP 55, chráněn proti tryskající vodě, s termistorem, možnost NEMA - motoru na požádání

Doplňkové vybavení

- vestavěný frekvenční měnič FCM 300 (až do 7,5kW)
- vozík s kabeláží a vypínačem
- předek pumpy s pláštěm k ohřevu nebo ochlazování
- sterilizace těsnění párou
- motor s přepínáním pólů
- ochrana proti explozi EExellT3 popřípadě EexdellCT4
- volba laku motoru (standard RAL 5015)
- úplné vyprázdnění

Připojení

Průměry připojení DN 50 až DN 80 ,anebo 2“ až 3“ odpovídající standardům: DIN, IDF, Clamp, RJT, SMS, malé příruby.(jiné na poptání)

Výhradní zástupce pro ČR a SR
REGOM INSTRUMENTS s.r.o.
Brabcova 2/1159
147 00 PRAHA 4
☏ +420 241 402 206
+420 241 400 290
+420 608 123 466
regom@regom.cz
www.regom.cz

Průřez KN 43H

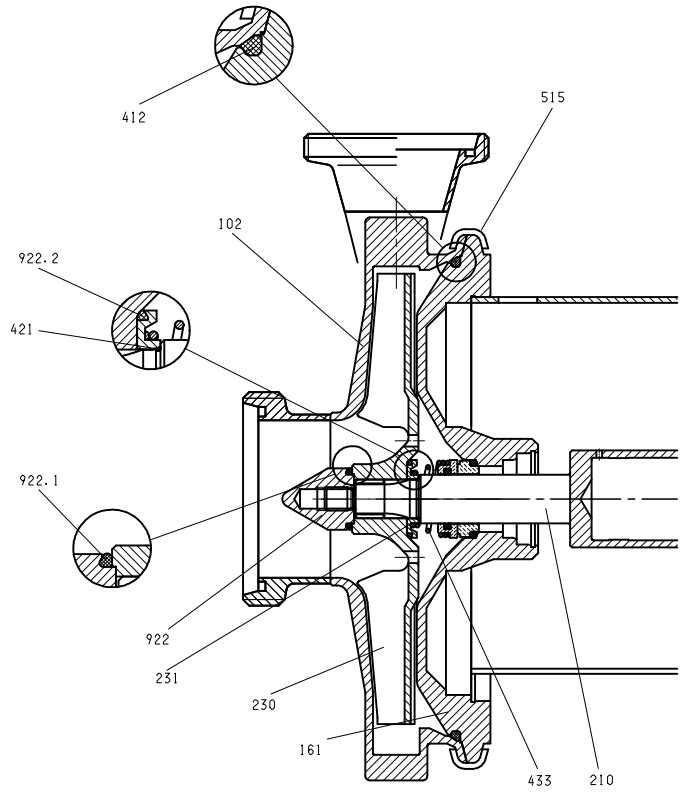

102 **Kryt**
Tlustostěnný kovaný materiál AISI 316L; 4mm; volitelné připojení, odolný vůči kolísání tlaků

161 **Víko krytu**
Silné stěny z materiálu AISI 316L, odolné vůči kolísání tlaků

182 **Podstavec**
Výškově nastavitelný podstavec z nerez oceli

210 **Hřídel**
Hřídel s jednotným průměrem těsnění 25mm, materiál AISI 316Ti

211 **Spojovací disk**
Upevnění hřídele IEC motoru

230 **Rotor**
Napůl otevřený, materiál AISI 316Ti

231 **Těsnící kroužek**

412 **O-kroužek**
Hygienický O-kroužek, materiál EPDM, NBR, FKM

421 **Radiální těsnění**
O-kroužek z různých materiálů

433 **Mechanická ucpávka**
Jedna nebo dvojitá mechanická ucpávka rozličného designu a materiálu SiC/SiC, SiC/karbon, karbon/nerez ocel, anebo těsnící PTFE kroužek

515 **Upínací clamp-spona**
Rychle upínací spona z nerez oceli až po PN 16

550 **Disk**

680 **Kryt**
Kryt z nerez oceli

800 **IEC anebo NEMA standardní motor**

922 **Utahovací šroub rotoru**
Materiál AISI 316L

922.1 **Těsnění rotoru**
Hygienický O-kroužek z EPDM, NBR, FKM, fluorovaná pryž

922.2 **Těsnění rotoru**
Hygienický O-kroužek z EPDM, NBR, FKM, fluorovaná pryž

Výhradní zástupce pro ČR a SR
REGOM INSTRUMENTS s.r.o.
Brabcova 2/1159
147 00 PRAHA 4
☏ +420 241 402 206
+420 241 400 290
+420 608 123 466
regom@regom.cz
www.regom.cz

Dimenze / připojení DIN 11851

KN 43H

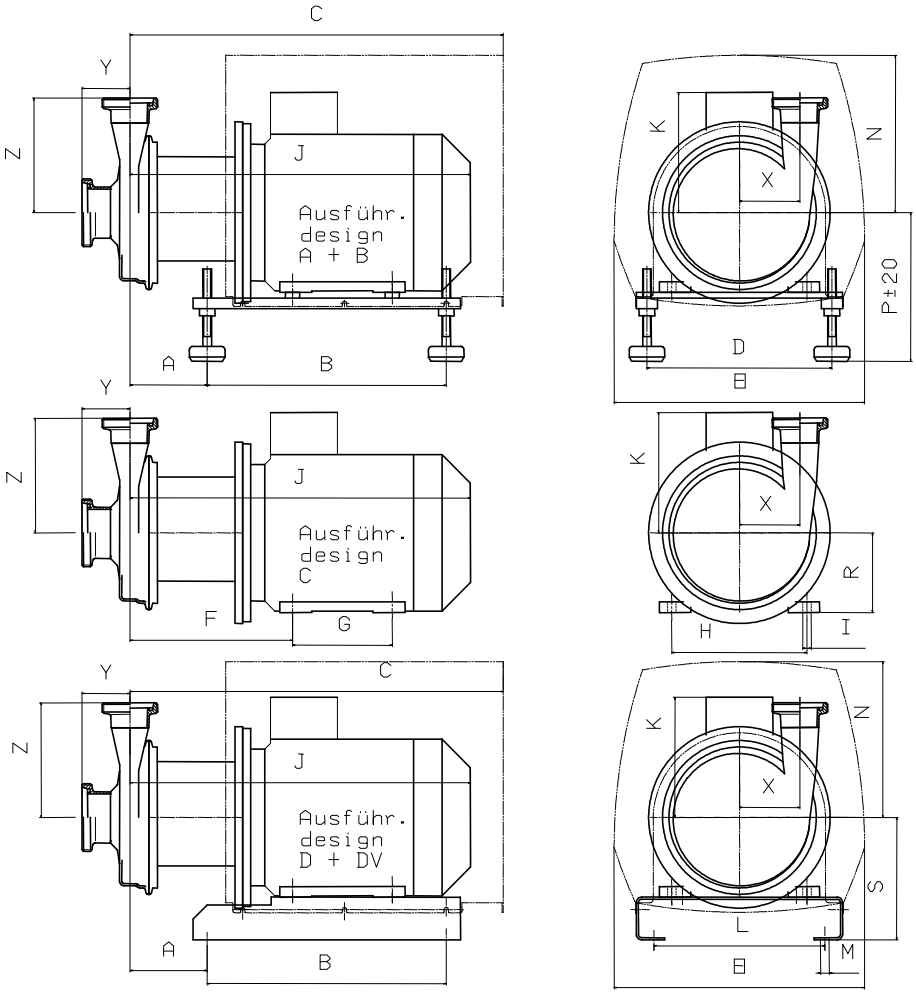

Typ	Hmotnost [kg]			kW	rpm		Motor IEC	A	B	C	D	E	F	G	H	I	J	K	L	M	N	P	R	S
	Design A+DV	Design B+D	Design C		50 Hz	60 Hz																			
KN 43H/1	51	42	35	**2,2**	1450	1750	100L	103	336	519	260	352	223	140	160	12	463	153	240	12	233	197	100	160
KN 43H/2	59	50	43	**3,0**		1750	100L																	
KN 43H/3	64	55	48	**4,0**		1750	112M	110	336	526	260	352	230	140	190	12	480	169	240	12	221	209	112	172
KN 45H/1.1	67	58	51	**5,5**	2900		112M																	
KN 45H/2.1	69	60	53	**7,5**	2900	3500	112M																	
KN 45H/1.2	82	73	66	**5,5**	2900		132S	130	400	650	290	423	269	140	216	12	585	188	270	12	289	230	132	200
KN 45H/2.2	85	76	69	**7,5**	2900	3500	132S																	
KN 45H/3	92	83	76	**9,2**	2900	3500	132M	130	400	650	290	423	269	178	216	12	585	188	270	12	289	230	132	200
KN 45H/4.1	100	91	84	**11,0**	2900	3500	132M																	
KN 45H/4.2	133	123	114	**11,0**	2900	3500	160M	165	500	810	340	423	323	210	254	14	733	222	310	13	283	264	160	230
KN 45H/5	142	132	123	**15,0**	2900	3500	160M																	
KN 45H/6	142	132	123	**18,5**	2900	3500	160L																	
KN 45H/7.1	152	142	133	**22,0**		3500	160L																	
KN 45H/7.2	217	207	198	**22,0**		3500	180M	228	562	925	340	463	336	241	279	15	745	321	310	13	350	284	180	250

Vstup	32	40	40	50	50	50	65	65	65	80	80	80
Výstup	32	32	40	32	40	50	40	50	65	50	65	80
X	128	128	128	128	128	128	128	128	128	128	128	128
Y	115	107	107	91	91	91	79	79	79	79	79	79
Z	186	186	181	186	181	183	181	183	188	183	188	193

Výhradní zástupce pro ČR a SR

REGOM INSTRUMENTS s.r.o.
Brabcova 2/1159
147 00 PRAHA 4

☏ +420 241 402 206
+420 241 400 290
+420 608 123 466
regom@regom.cz
www.regom.cz

Charakteristiky KN 43H

50 Hz

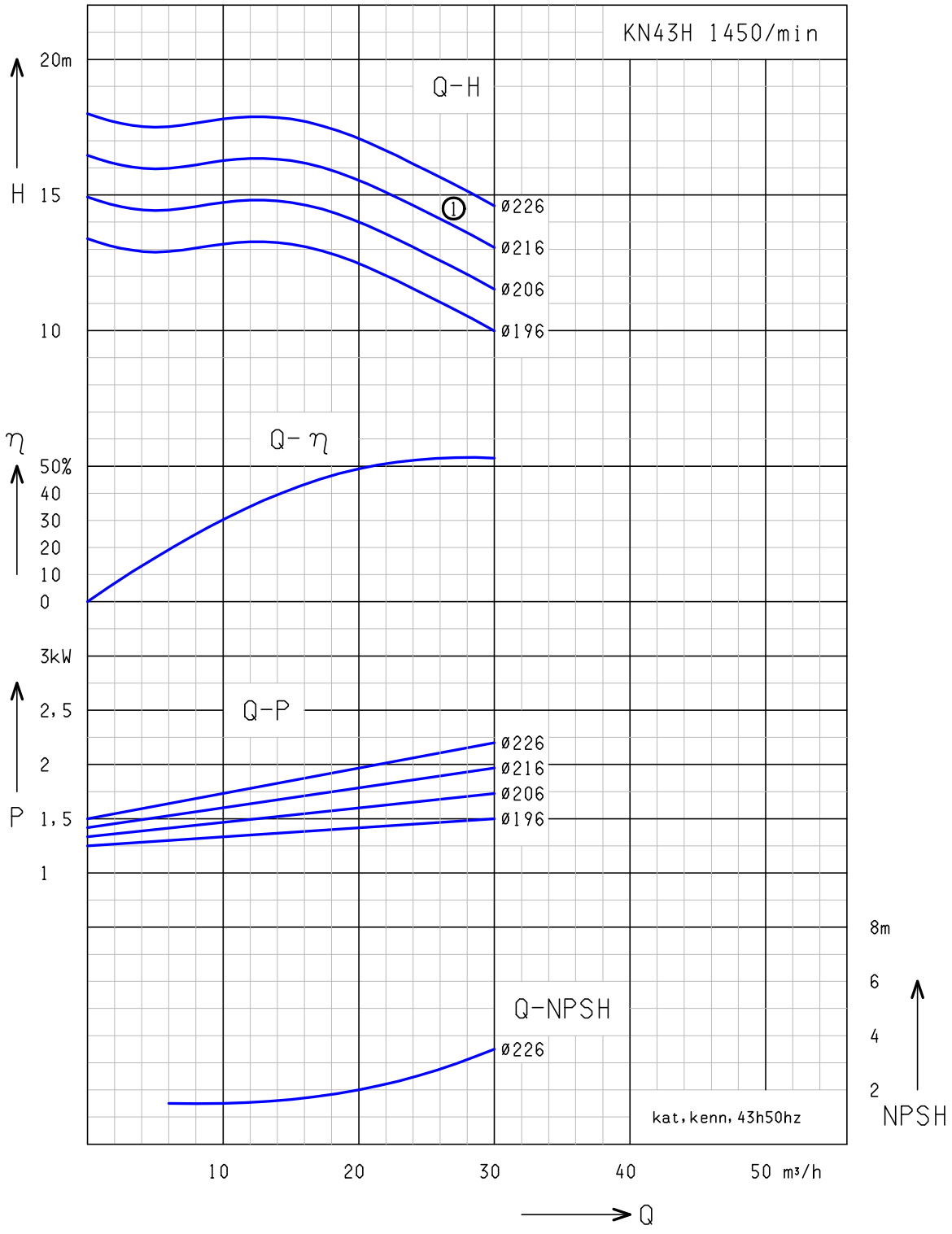

①: KN 43H/1 – 2,2kW

oda: 68°F (20°C)

Výhradní zástupce pro ČR a SR

REGOM INSTRUMENTS s.r.o.
Brabcova 2/1159
147 00 PRAHA 4

☏ +420 241 402 206
+420 241 400 290
+420 608 123 466
regom@regom.cz
www.regom.cz

Charakteristiky KN 43H

60 Hz

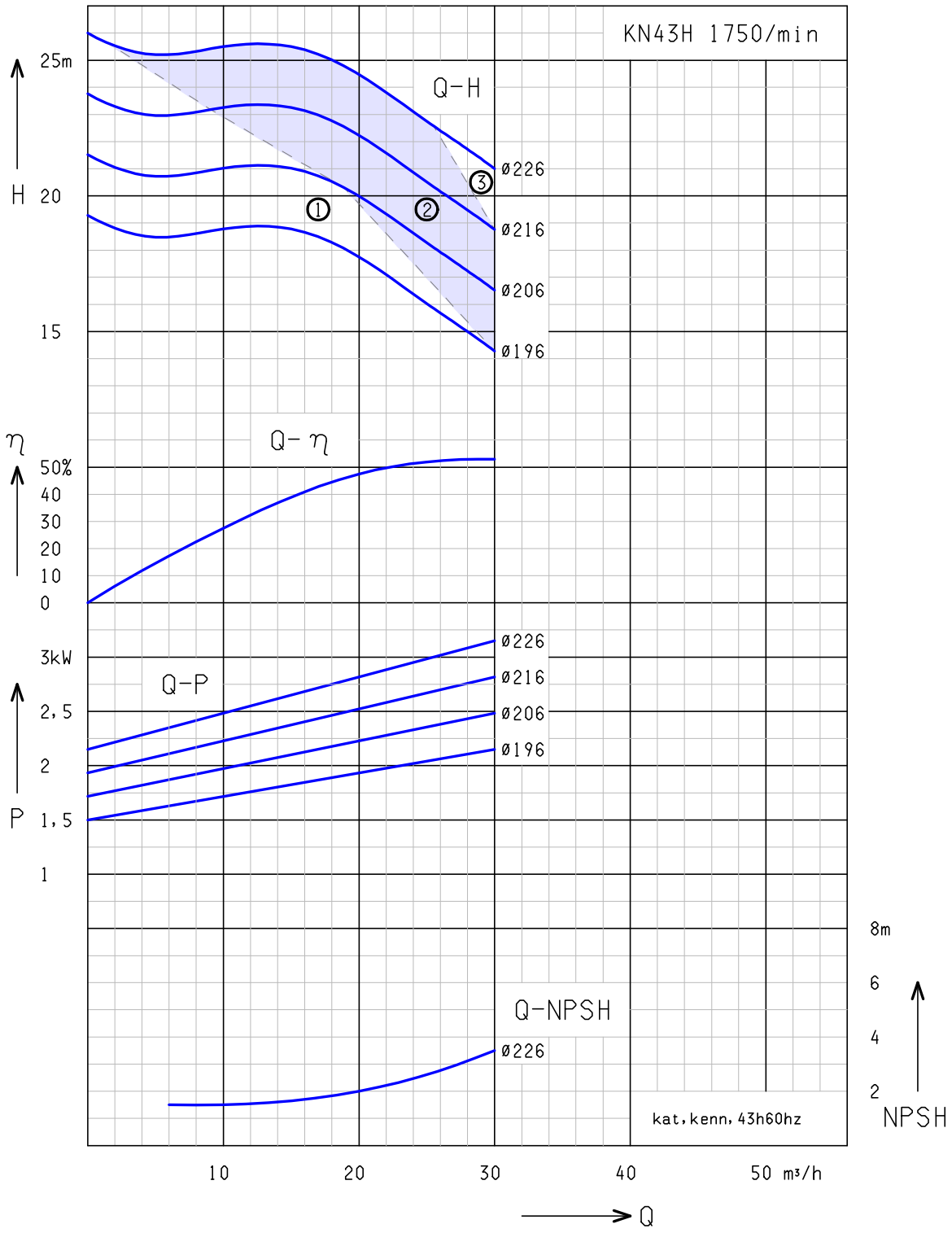

①: KN 43H/1 – 2,2kW ②: KN 43H/2 – 3,0kW
③: KN 43H/3 – 4,0kW

Voda: 68°F (20°C)

Výhradní zástupce pro ČR a SR

REGOM INSTRUMENTS s.r.o.
Brabcova 2/1159
147 00 PRAHA 4

☏ +420 241 402 206 +420 241 400 290 +420 608 123 466
regom@regom.cz
www.regom.cz

Hygienické odstředivé čerpadlo KN 43R

Design B

... pro pivovary a nápojový průmysl

Design

Vysokovýkonné čerpadlo, silnostěnný plášť z CrNiMo kované oceli a víko z CrNiMo válcované nerez oceli, otevřený rotor z CrNiMo nerez oceli, mohutný slepý hřídel, robustný rychloupínací stahovací spona těsněná hygienickým O-kroužkem.

Konstrukční provedení

A... na výškově nastavitelných nohách s krytem motoru,vše z nerez oceli
B... na výškově nastavitelných nohách z nerez oceli
C... na podstavci motoru
D... na podstavci z nerez oceli
DV.. na podstavci s krytem motoru, oba z nerez oceli

Materiál

Materiál všech dílů přicházejících do kontaktu s produktem odpovídá AISI 316L (1.4404, 1.4581 anebo 1.4435.). Materiál těsnění volitelný podle potřeby – EPDM, NBR, VITON, PTFE.

Těsnění hřídele

Jednoduchá nebo dvojitá samooplachovací mechanická ucpávka o průměru 25 mm pro aseptický provoz, z volitelného materiálu v závislosti na produktu.

Technická data

- Průtok : max. 50.000 l/h, 50 Hz
- Výtlak čerpadla : max. 77 mWC, 50 Hz
- Příkon : max. 18,5 kW
- Pracovní teplota : max. 130°C
- Pracovní tlak : max. 16 bar

Motor

IEC – standardní motor IP 55, chráněn proti tryskající vodě, s termistorem, možnost NEMA – motoru na požádání

Doplňkové vybavení

- vestavěný frekvenční měnič FCM 300 (až do 7,5kW)
- vozík s kabeláží a vypínačem
- předek pumpy s pláštěm k ohřevu nebo ochlazování
- sterilizace těsnění párou
- motor s přepínáním pólů
- ochrana proti explozi EExellT3 popřípadě EexdellCT4
- volba laku motoru (standard RAL 5015)
- ventil pro úplné vyprázdnění

Připojení

Průměry připojení DN 50 až DN 80 ,anebo 2“ až 3“ odpovídající standardům: DIN, IDF, Clamp, RJT, SMS, malé příruby.(jiné na poptání)

Výhradní zástupce pro ČR a SR
REGOM INSTRUMENTS s.r.o.
Brabcova 2/1159
147 00 PRAHA 4
☏ +420 241 402 206
+420 241 400 290
+420 608 123 466
regom@regom.cz
www.regom.cz

Průřez KN 43R

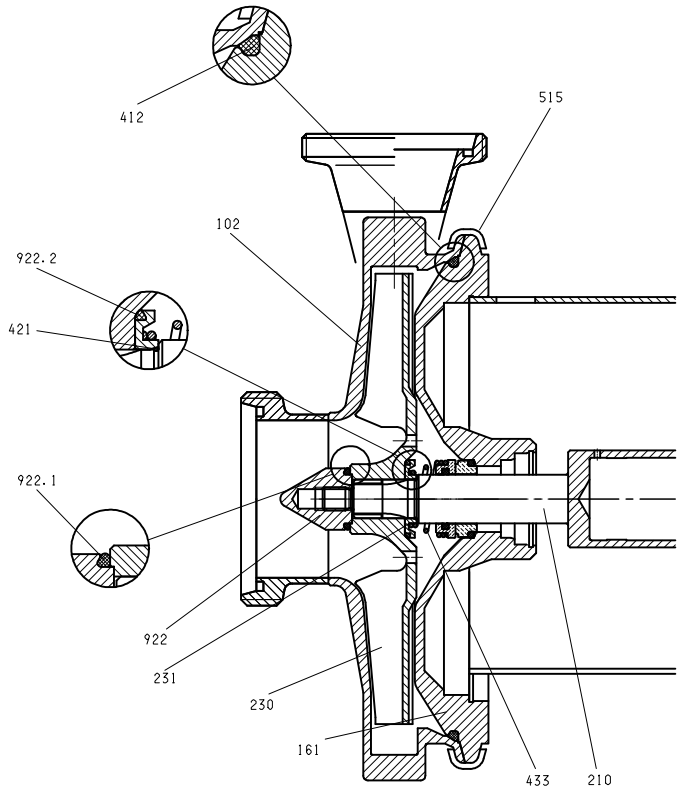

102	**Kryt** Tlustostěnný kovaný materiál AISI 316L; 4mm; volitelné připojení, odolné vůči kolísání tlaků
161	**Víko krytu** Silné stěny z materiálu AISI 316L, odolné vůči kolísání tlaků
182	**Podstavec** Vyškově nastavitelný podstavec z nerez oceli
210	**Hřídel** Hřídel s jednotným průměrem těsnění 25mm, materiál AISI 316Ti
211	**Spojovací disk** Upevnění hřídele IEC motoru
230	**Rotor** napůl otevřený, materiál AISI 316Ti
231	**Těsnící kroužek**
412	**O-kroužek** Hygienický O-kroužek, materiál EPDM, NBR, FKM
421	**Radiální těsnění** O-kroužek z různých materiálů
433	**Mechanická ucpávka** Jedna nebo dvojitá mechanická ucpávka rozličného designu a materiálu SiC/SiC, SiC/karbon, karbon/nerez ocel, anebo těsnící PTFE kroužek
515	**Upínací clamp-spona** Rychle upínací spona z nerez oceli až po PN 16
550	**Disk**
680	**Kryt** Kryt z nerez oceli
800	**IEC anebo NEMA standardní motor**
922	**Utahovací šroub rotoru** Materiál AISI 316L
922.1	**Těsnění rotoru** Hygienický O-kroužek z EPDM, NBR, FKM, fluorovaná pryž
922.2	**Těsnění rotoru** Hygienický O-kroužek z EPDM, NBR, FKM, fluorovaná pryž

Výhradní zástupce pro ČR a SR

REGOM INSTRUMENTS s.r.o.
Brabcova 2/1159
147 00 PRAHA 4

☏ +420 241 402 206
+420 241 400 290
+420 608 123 466
regom@regom.cz
www.regom.cz

Dimenze / připojení DIN 11851

KN 43R

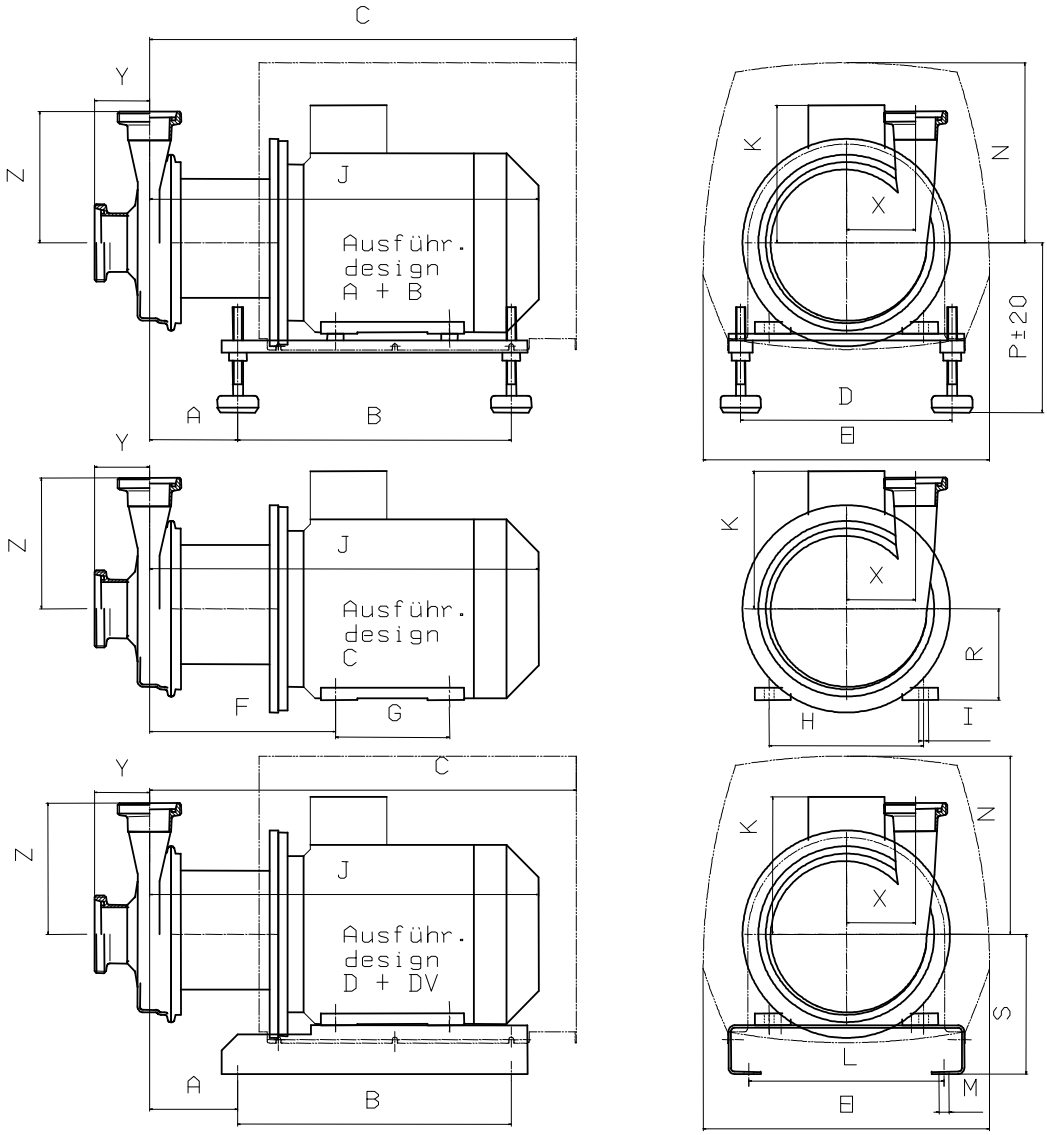

Typ	Hmotnost [kg]			kW	rpm		Motor IEC	A	B	C	D	E	F	G	H	I	J	K	L	M	N	P	R	S
	Design A+DV	Design B+D	Design C		50 Hz	60 Hz																			
KN 45R/1	101	91	85	**7,5**	1450		132M	152	400	672	290	423	291	178	216	12	607	188	270	12	289	230	132	200
KN 45R/2	132	122	113	**11,0**	1450	1750	160M	187	500	832	340	423	345	210	254	14	755	222	310	13	283	264	160	230
KN 45R/3	151	141	132	**15,0**	1450	1750	160L	187	500	832	340	423	345	254	254	14	755	222	310	13	283	264	160	230
KN 45R/4	209	199	190	**18,5**		1750	180M	250	562	947	340	463	358	241	279	15	767	321	310	13	350	284	180	250
KN 45R/5	219	209	200	**22,0**		1750	180M																	

Vstup	125	125	150	150
Výstup	100	125	100	125
X	115	115	115	115
Y	93	93	140	140
Z	264	265	264	265

Výhradní zástupce pro ČR a SR

REGOM INSTRUMENTS s.r.o.
Brabcova 2/1159
147 00 PRAHA 4

☏ +420 241 402 206
+420 241 400 290
+420 608 123 466
regom@regom.cz
www.regom.cz

Charakteristiky KN 43R

50 Hz

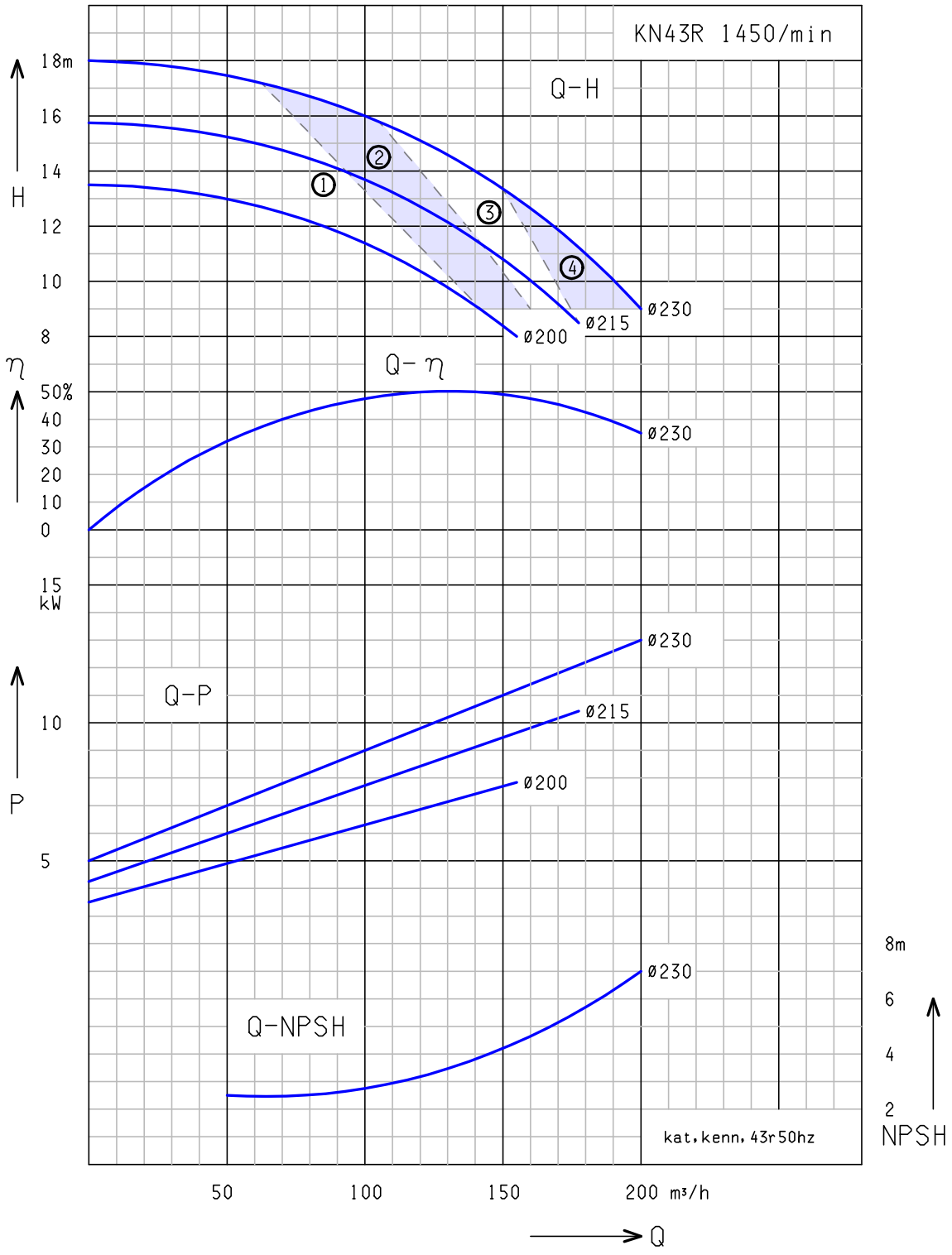

①: KN 45R/1 – 7,5kW ②: KN 45R/2 – 11,0kW
③: KN 45R/3 – 15,0kW

Voda: 68°F (20°C)

Výhradní zástupce pro ČR a SR

REGOM INSTRUMENTS s.r.o.
Brabcova 2/1159
147 00 PRAHA 4

☎ +420 241 402 206 +420 241 400 290 +420 608 123 466
regom@regom.cz
www.regom.cz

Charakteristiky KN 43R

60 Hz

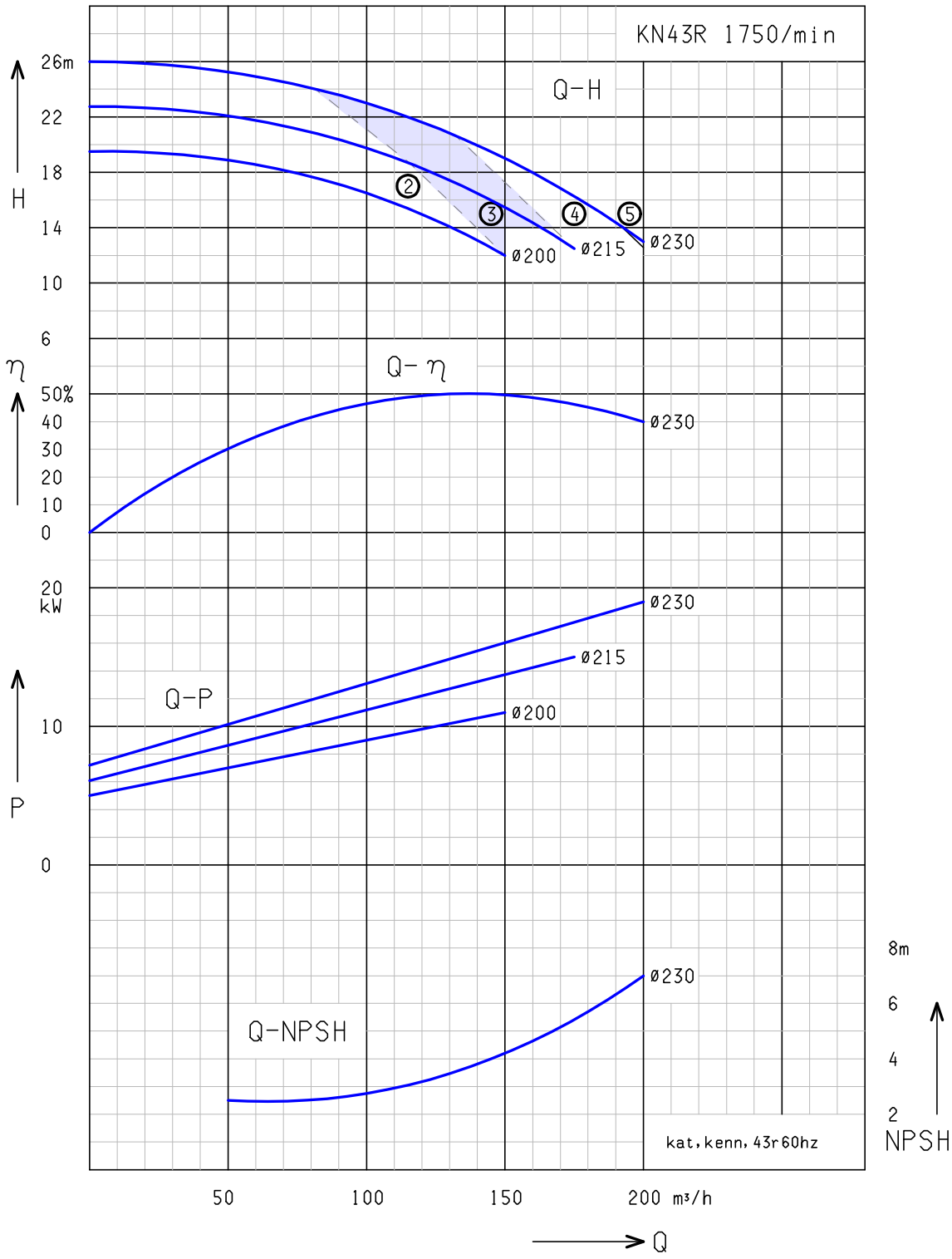

②: KN 45R/2 – 11,0kW ③: KN 45R/3 – 15,0kW
④: KN 45R/4 – 18,5kW ⑤: KN 45R/5 – 22,0kW

Voda: 68°F (20°C)

Výhradní zástupce pro ČR a SR

REGOM INSTRUMENTS s.r.o.
Brabcova 2/1159
147 00 PRAHA 4

☏ +420 241 402 206
+420 241 400 290
+420 608 123 466
regom@regom.cz
www.regom.cz

Hygienické odstředivé čerpadlo KN 45

Design B

... pro pivovary a nápojový průmysl

Design

Vysokovýkonné čerpadlo, silnostěnný plášť i jeho víko z CrNiMo nerez oceli, otevřený rotor z nerez oceli, mohutný slepý hřídel, robustný rychloupínací stahovací kroužek těsněný hygienickým O-kroužkem.

Konstrukční provedení

A... na výškově nastavitelných nohách s krytem motoru,vše z nerez oceli
B... na výškově nastavitelných nohách z nerez oceli
C... na podstavci motoru
D... na podstavci z nerez oceli
DV.. na podstavci s krytem motoru, oba z nerez oceli

Materiál

Materiál všech dílů přicházejících do kontaktu s produktem odpovídá AISI 316L (1.4404, 1.4581 anebo 1.4435.). Materiál ostatních dílů odpovídá AISI 304. Materiál těsnění volitelný podle potřeby – EPDM, NBR, VITON, PTFE.

Těsnění hřídele

Jednoduchá samooplachovací mechanická ucpávka s jednotným průměrem 25 mm pro aseptický provoz, z volitelného materiálu v závislosti na produktu.

Technická data

- Průtok : max. 120000 l/h, 50 Hz
- Výtlak čerpadla : max. 60 mWC, 50 Hz
- Příkon : max. 22 kW
- Pracovní teplota : max. 130°C
- Pracovní tlak : max. 16 bar

Motor

IEC – standardní motor IP 55, chráněn proti tryskající vodě, s termistorem, možnost NEMA – motoru na požádání

Doplňkové vybavení

- vestavěný frekvenční měnič FCM 300
- vozík s kabeláží a vypínačem
- předek pumpy s pláštěm k ohřevu nebo ochlazování
- sterilizace těsnění párou
- motor s přepínáním pólů
- ochrana proti explozi EExellT3 popřípadě EexdellCT4
- volba laku motoru (standard RAL 5015)
- ventil pro úplné vyprázdnění

Připojení

Průměry připojení DN 50 až DN 100 ,anebo 2“ až 4“ odpovídající standardům: DIN, IDF, Clamp, RJT, SMS, malé příruby.(jiné na poptání)

Výhradní zástupce pro ČR a SR
REGOM INSTRUMENTS s.r.o.
Brabcova 2/1159
147 00 PRAHA 4
☏ +420 241 402 206
+420 241 400 290
+420 608 123 466
regom@regom.cz
www.regom.cz

Průřez KN 45

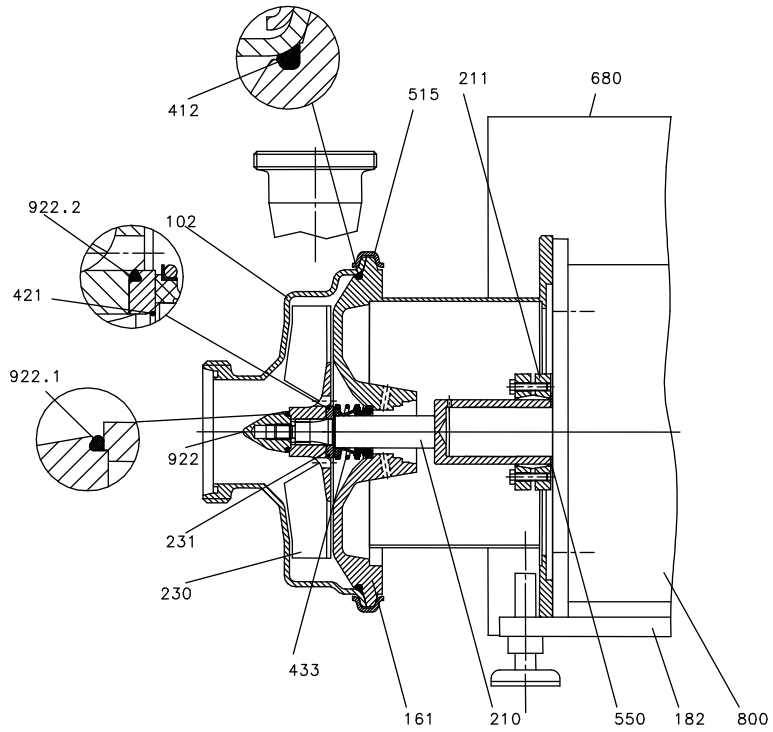

102 **Kryt**
Materiál AISI 316L; 4mm; volitelné připojení, odolné vůči kolísání tlaků

161 **Víko krytu**
Silné stěny z materiálu AISI 316L, odolné vůči kolísání tlaků

182 **Podstavec**
Vyškově nastavitelný podstavec z nerez oceli

210 **Hřídel**
Hřídel o průměrem těsnění 25mm, materiál AISI 316Ti

211 **Spojovací disk**
Upevnění hřídele IEC motoru

230 **Rotor**
Otevřený nebo uzavřený, materiál AISI 316Ti

231 **Těsnící kroužek**

412 **O-kroužek**
Hygienický O-kroužek, materiál EPDM, NBR, FKM

421 **Radiální těsnění**
O-kroužek z různých materiálů

433 **Mechanická ucpávka**
Jedna nebo dvojitá mechanická ucpávka rozličného designu a materiálu SiC/SiC, SiC/karbon, karbon/nerez ocel, anebo těsnící PTFE kroužek

515 **Upínací clamp-spona**
Rychle upínací spona z nerez oceli až po PN 16

550 **Disk**

680 **Kryt**
Kryt z nerez oceli

800 **IEC anebo NEMA standardní motor**

922 **Utahovací šroub rotoru**
Materiál AISI 316L

922.1 **Těsnění rotoru**
Hygienický O-kroužek z EPDM, NBR, FKM, fluorovaná pryž

922.2 **Těsnění rotoru**
Hygienický O-kroužek z EPDM, NBR, FKM, fluorovaná pryž

Výhradní zástupce pro ČR a SR
REGOM INSTRUMENTS s.r.o.
Brabcova 2/1159
147 00 PRAHA 4
☏ +420 241 402 206
+420 241 400 290
+420 608 123 466
regom@regom.cz
www.regom.cz

Dimenze / připojení DIN 11851

KN 45

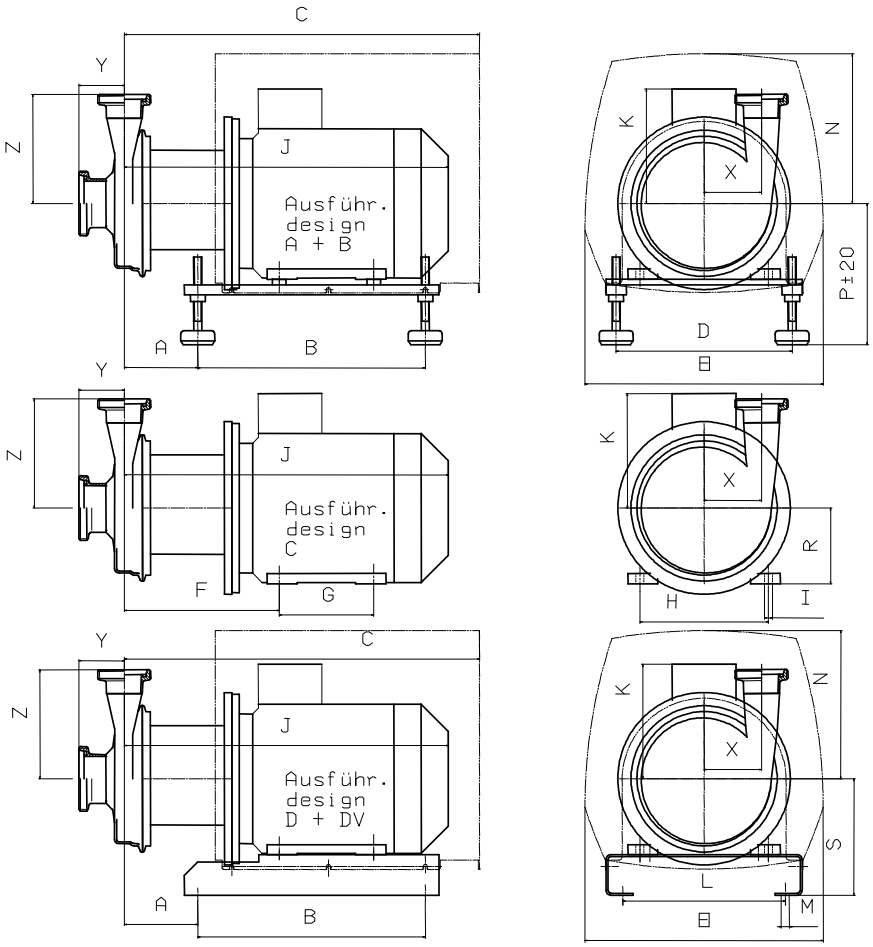

Typ	Hmotnost [kg]			kW	rpm		Motor IEC	A	B	C	D	E	F	G	H	I	J	K	L	M	N	P	R	S
	Design A+DV	Design B+D	Design C		50 Hz	60 Hz																			
KN 43/1	48	39	32	**2,2**	1450	1750	100L	107	336	523	260	352	227	140	160	12	467	153	240	12	233	197	100	160
KN 43/2	56	47	40	**3,0**	1450	1750	100L																	
KN 43/3	60	51	44	**4,0**		1750	112M	114	336	530	260	352	234	140	190	12	484	169	240	12	221	209	112	172
KN 45/1.1	63	54	47	**5,5**	2900		112M																	
KN 45/2.1	65	56	49	**7,5**	2900	3500	112M																	
KN 43/4	79	70	63	**5,5**		1750	132S	134	400	654	290	423	273	140	216	12	589	188	270	12	289	230	132	200
KN 45/1.2	79	70	63	**5,5**	2900		132S																	
KN 45/2.2	82	73	66	**7,5**	2900	3500	132S																	
KN 45/3	89	80	71	**9,2**	2900	3500	132S	134	400	654	290	423	273	178	216	12	589	188	270	12	289	230	132	200
KN 45/4.1	97	88	79	**11,0**	2900	3500	132S																	
KN 45/4.2	130	120	111	**11,0**	2900	3500	160M	169	500	814	340	423	327	210	254	14	737	222	310	13	283	264	160	230
KN 45/5	139	129	120	**15,0**	2900	3500	160M																	
KN 45/6	139	129	120	**18,0**	2900	3500	160L	169	500	814	340	423	327	254	254	14	737	222	310	13	283	264	160	230
KN 45/7.1	147	137	128	**22,0**	2900	3500	160L																	
KN 45/7.2	212	202	193	**22,0**	2900	3500	180M	232	562	929	340	463	340	241	279	15	749	321	310	13	350	284	180	250
KN 45/8	230	220	211	**30,0**	2900	3500	180M																	

Vstup	50	65	65	80	80	80	100	100	100
Výstup	50	50	65	50	65	80	65	80	100
X	102	102	102	102	102	102	102	102	102
Y	90	90	90	86	86	86	87	87	87
Z	218	218	218	218	218	223	218	223	223

Výhradní zástupce pro ČR a SR

REGOM INSTRUMENTS s.r.o.
Brabcova 2/1159
147 00 PRAHA 4

☎ +420 241 402 206
+420 241 400 290
+420 608 123 466
regom@regom.cz
www.regom.cz

Charakteristiky KN 45

50 Hz

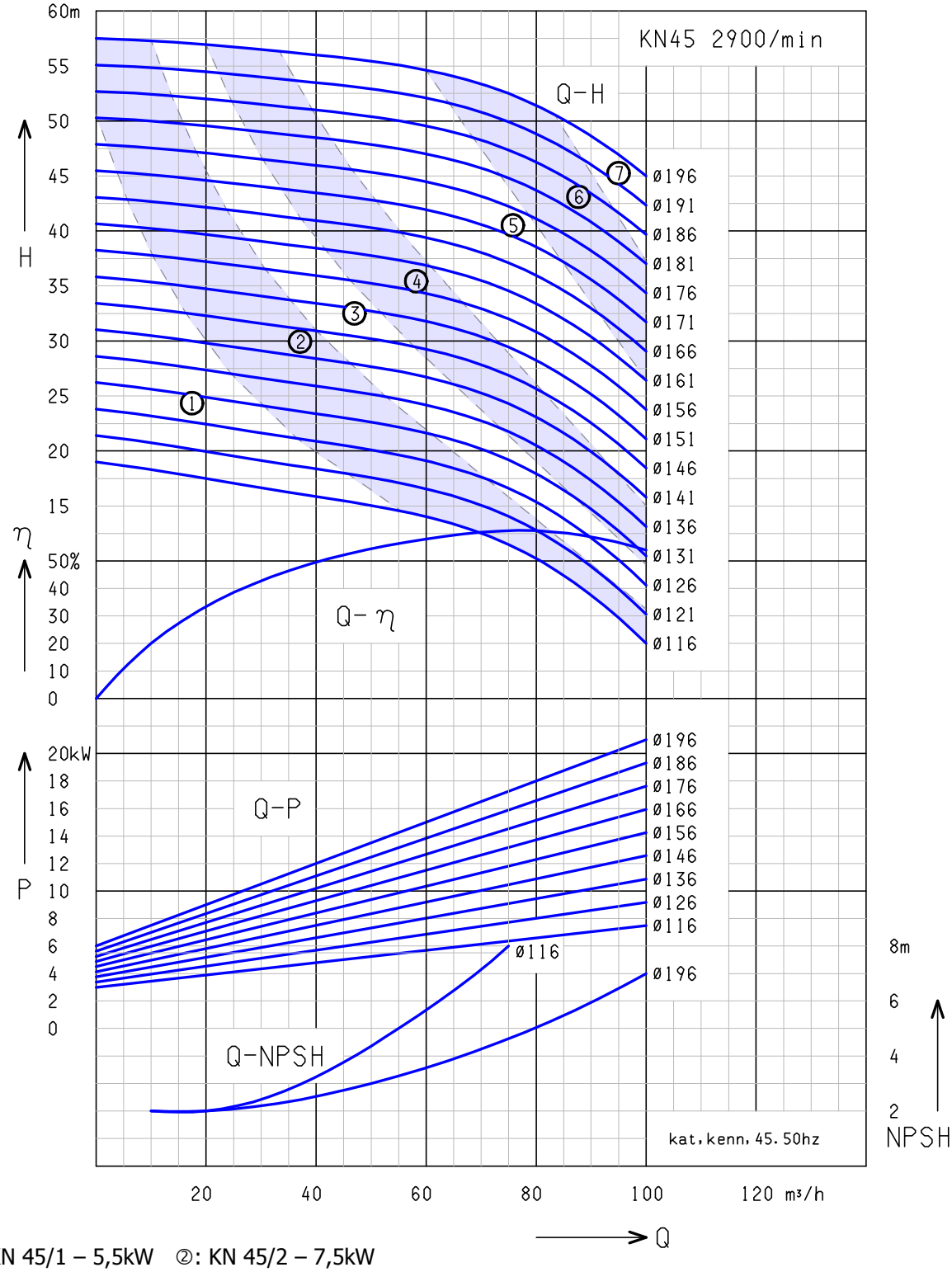

①: KN 45/1 – 5,5kW ②: KN 45/2 – 7,5kW
③: KN 45/3 – 9,2kW ④: KN 45/4 – 11,0kW
⑤: KN 45/5 – 15,0kW ⑥: KN 45/6 – 18,5kW
⑦: KN 45/7 – 22,0kW

Voda: 68°F (20°C)

Výhradní zástupce pro ČR a SR

REGOM INSTRUMENTS s.r.o.
Brabcova 2/1159
147 00 PRAHA 4

☎ +420 241 402 206 +420 241 400 290 +420 608 123 466
regom@regom.cz
www.regom.cz

Charakteristiky KN 45

60 Hz

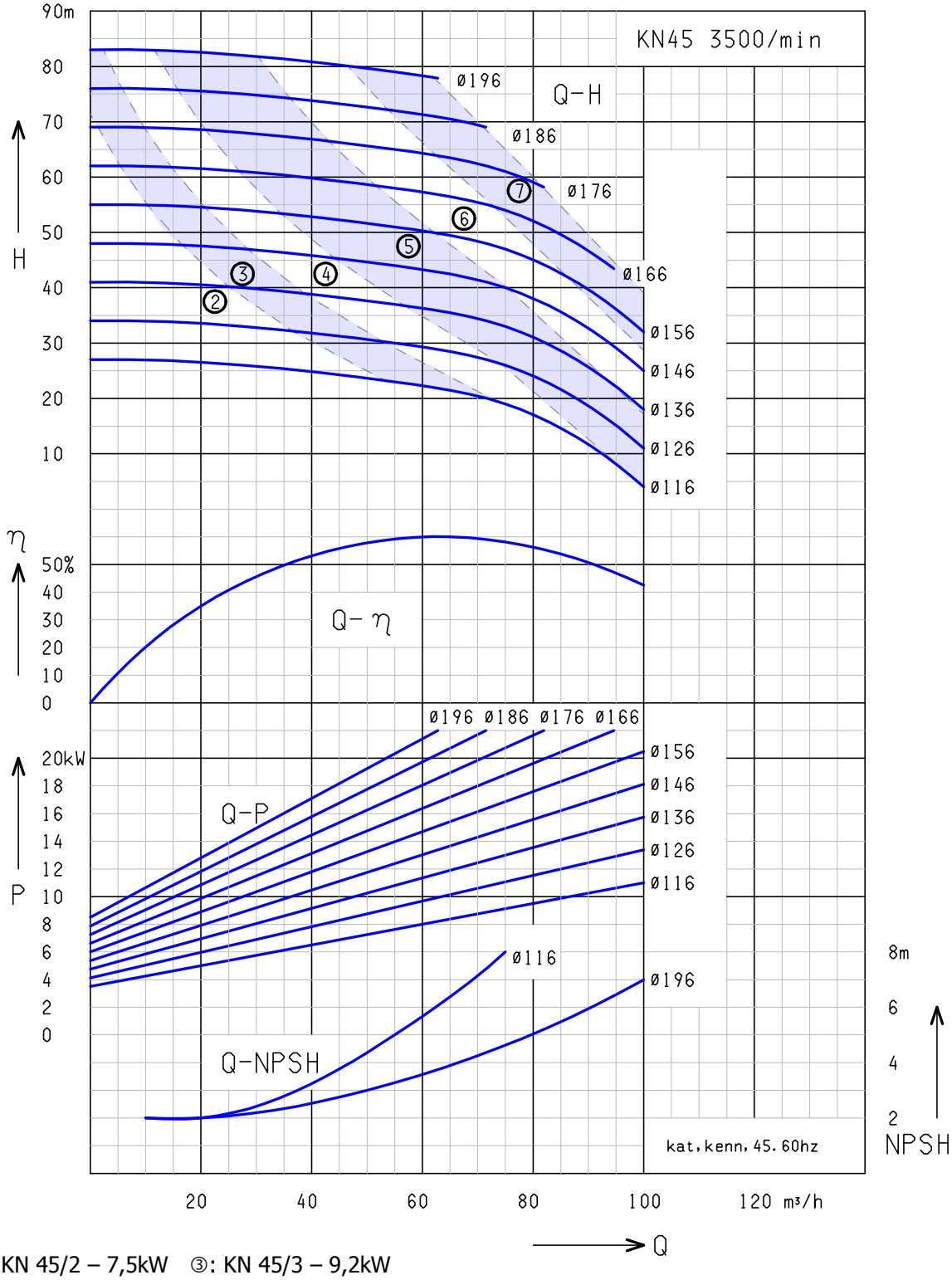

②: KN 45/2 – 7,5kW ③: KN 45/3 – 9,2kW
④: KN 45/4 – 11,0kW ⑤: KN 45/5 – 15,0kW
⑥: KN 45/6 – 18,5kW ⑦: KN 45/7 – 22,0kW
⑧: KN 45/8 – 30,0kW

Voda: 68°F (20°C)

Výhradní zástupce pro ČR a SR

REGOM INSTRUMENTS s.r.o.
Brabcova 2/1159
147 00 PRAHA 4

☎ +420 241 402 206
+420 241 400 290
+420 608 123 466
regom@regom.cz
www.regom.cz

Hygienické odstředivé čerpadlo KN 45H

Design B

... pro pivovary a nápojový průmysl

Design

Vysokovýkonné čerpadlo, silnostěnný plášť z CrNiMo kované oceli a víko z CrNiMo válcované nerez oceli, otevřený rotor z CrNiMo nerez oceli, mohutný slepý hřídel, robustný rychloupínací stahovací kroužek těsněný hygienickým O-kroužkem.

Konstrukční provedení

A... na výškově nastavitelných nohách s krytem motoru,vše z nerez oceli
B... na výškově nastavitelných nohách z nerez oceli
C... na podstavci motoru
D... na podstavci z nerez oceli
DV.. na podstavci s krytem motoru, oba z nerez oceli

Materiál

Materiál všech dílů přicházejících do kontaktu s produktem odpovídá AISI 316L (1.4404, 1.4581 anebo 1.4435.). Materiál těsnění volitelný podle potřeby - EPDM, NBR, VITON, PTFE.

Těsnění hřídele

Jednoduchá nebo dvojitá samooplachovací mechanická ucpávka o průměru 25 mm pro aseptický provoz, z volitelného materiálu v závislosti na produktu.

Technická data

- Průtok : max. 50.000 l/h, 50 Hz
- Výtlak čerpadla : max. 77 mWC, 50 Hz
- Příkon : max. 18,5 kW
- Pracovní teplota : max. 130°C
- Pracovní tlak : max. 16 bar

Motor

IEC - standardní motor IP 55, chráněn proti tryskající vodě, s termistorem, možnost NEMA - motoru na požádání

Doplňkové vybavení

- vestavěný frekvenční měnič FCM 300 (až do 7,5kW)
- vozík s kabeláží a vypínačem
- předek pumpy s pláštěm k ohřevu nebo ochlazování
- sterilizace těsnění párou
- motor s přepínáním pólů
- ochrana proti explozi EExellT3 popřípadě EexdellCT4
- volba laku motoru (standard RAL 5015)
- ventil pro úplné vyprázdnění

Připojení

Průměry připojení DN 50 až DN 80 ,anebo 2“ až 3“ odpovídající standardům: DIN, IDF, Clamp, RJT, SMS, malé příruby.(jiné na poptání)

Výhradní zástupce pro ČR a SR
REGOM INSTRUMENTS s.r.o.
Brabcova 2/1159
147 00 PRAHA 4
☏ +420 241 402 206
+420 241 400 290
+420 608 123 466
regom@regom.cz
www.regom.cz

Průřez KN 45H

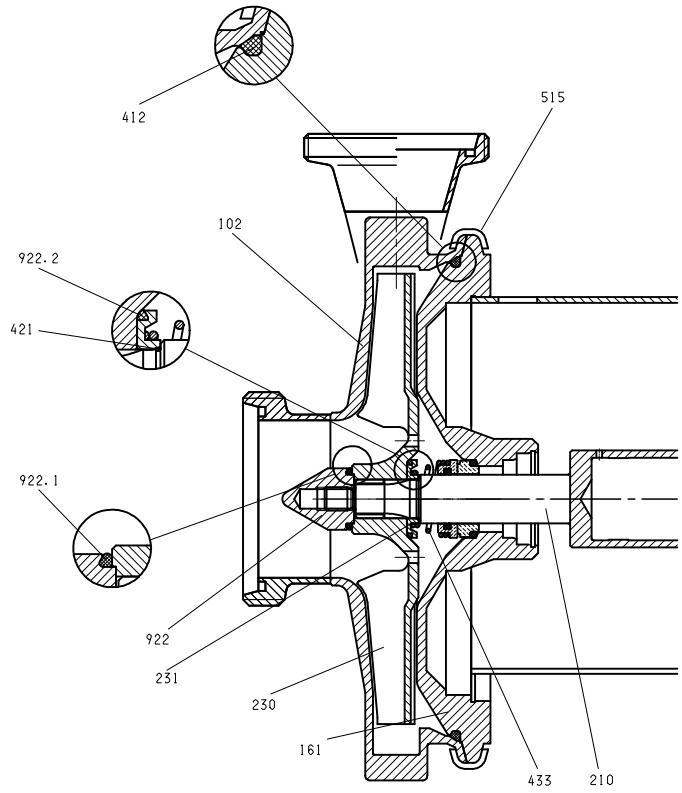

102	**Kryt** Tlustostěnný kovaný materiál AISI 316L; 4mm; volitelné připojení, odolné vůči kolísání tlaků
161	**Víko krytu** Silné stěny z materiálu AISI 316L, odolné vůči kolísání tlaků
182	**Podstavec** Vyškově nastavitelný podstavec z nerez oceli
210	**Hřídel** Hřídel o průměru těsnění 25mm, materiál AISI 316Ti
211	**Spojovací disk** Upevnění hřídele IEC motoru
230	**Rotor** Napůl otevřený, materiál AISI 316Ti
231	**Těsnící kroužek**
412	**O-kroužek** Hygienický O-kroužek, materiál EPDM, NBR, FKM
421	**Radiální těsnění** O-kroužek z různých materiálů
433	**Mechanická ucpávka** Jedna nebo dvojitá mechanická ucpávka rozličného designu a materiálu SiC/SiC, SiC/karbon, karbon/nerez ocel, anebo těsnící PTFE kroužek
515	**Upínací clamp-spona** Rychle upínací spona z nerez oceli až po PN 16
550	**Disk**
680	**Kryt** Kryt z nerez oceli
800	**IEC anebo NEMA standardní motor**
922	**Utahovací šroub rotoru** Materiál AISI 316L
922.1	**Těsnění rotoru** Hygienický O-kroužek z EPDM, NBR, FKM, fluorovaná pryž
922.2	**Těsnění rotoru** Hygienický O-kroužek z EPDM, NBR, FKM, fluorovaná pryž

Výhradní zástupce pro ČR a SR

REGOM INSTRUMENTS s.r.o.
Brabcova 2/1159
147 00 PRAHA 4

☏ +420 241 402 206
+420 241 400 290
+420 608 123 466
regom@regom.cz
www.regom.cz

Dimenze / připojení DIN 11851

KN 45H

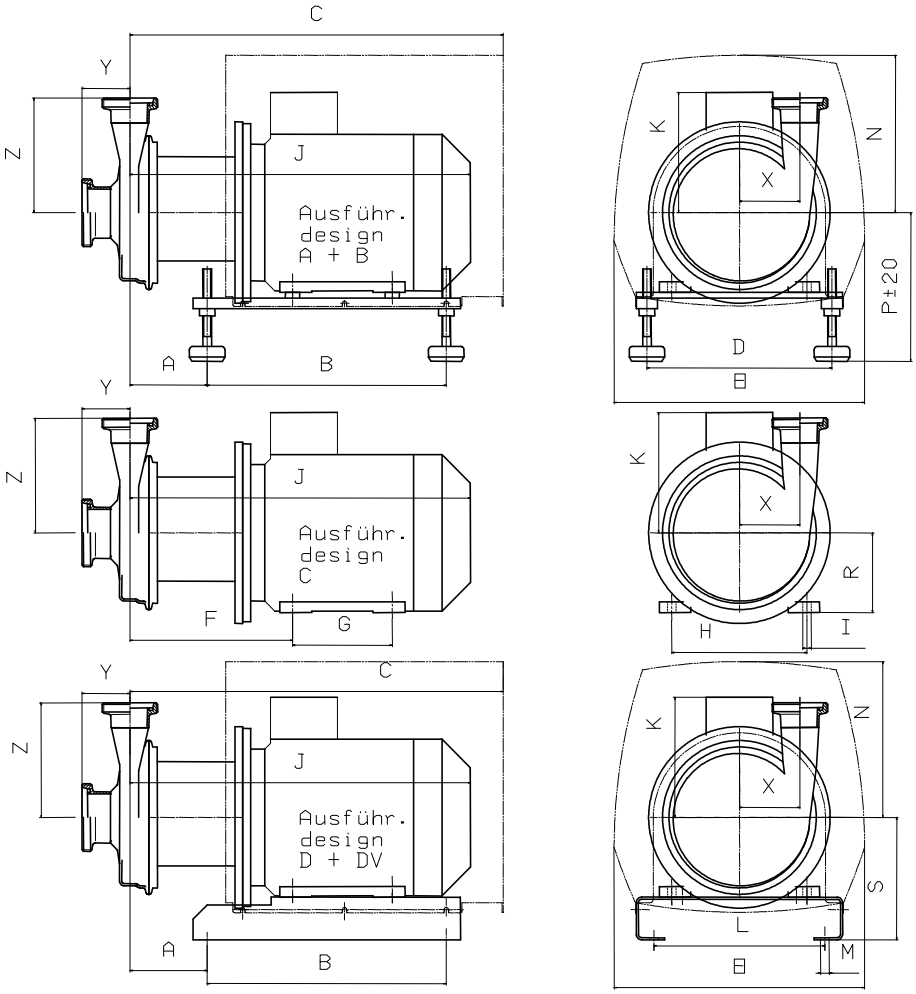

Typ	Hmotnost [kg]			kW	rpm		Motor IEC	A	B	C	D	E	F	G	H	I	J	K	L	M	N	P	R	S
	Design A+DV	Design B+D	Design C		50 Hz	60 Hz																			
KN 43H/1	51	42	35	**2,2**	1450	1750	100L	103	336	519	260	352	223	140	160	12	463	153	240	12	233	197	100	160
KN 43H/2	59	50	43	**3,0**		1750	100L																	
KN 43H/3	64	55	48	**4,0**		1750	112M	110	336	526	260	352	230	140	190	12	480	169	240	12	221	209	112	172
KN 45H/1.1	67	58	51	**5,5**	2900		112M																	
KN 45H/2.1	69	60	53	**7,5**	2900	3500	112M																	
KN 45H/1.2	82	73	66	**5,5**	2900		132S	130	400	650	290	423	269	140	216	12	585	188	270	12	289	230	132	200
KN 45H/2.2	85	76	69	**7,5**	2900	3500	132S																	
KN 45H/3	92	83	76	**9,2**	2900	3500	132M	130	400	650	290	423	269	178	216	12	585	188	270	12	289	230	132	200
KN 45H/4.1	100	91	84	**11,0**	2900	3500	132M																	
KN 45H/4.2	133	123	114	**11,0**	2900	3500	160M	165	500	810	340	423	323	210	254	14	733	222	310	13	283	264	160	230
KN 45H/5	142	132	123	**15,0**	2900	3500	160M																	
KN 45H/6	142	132	123	**18,5**	2900	3500	160L																	
KN 45H/7.1	152	142	133	**22,0**		3500	160L																	
KN 45H/7.2	217	207	198	**22,0**		3500	180M	228	562	925	340	463	336	241	279	15	745	321	310	13	350	284	180	250

Vstup	32	40	40	50	50	50	65	65	65	80	80	80
Výstup	32	32	40	32	40	50	40	50	65	50	65	80
X	128	128	128	128	128	128	128	128	128	128	128	128
Y	115	107	107	91	91	91	79	79	79	79	79	79
Z	186	186	181	186	181	183	181	183	188	183	188	193

Výhradní zástupce pro ČR a SR

REGOM INSTRUMENTS s.r.o.
Brabcova 2/1159
147 00 PRAHA 4

☏ +420 241 402 206
+420 241 400 290
+420 608 123 466
regom@regom.cz
www.regom.cz

Charakteristiky KN 45H

50 Hz

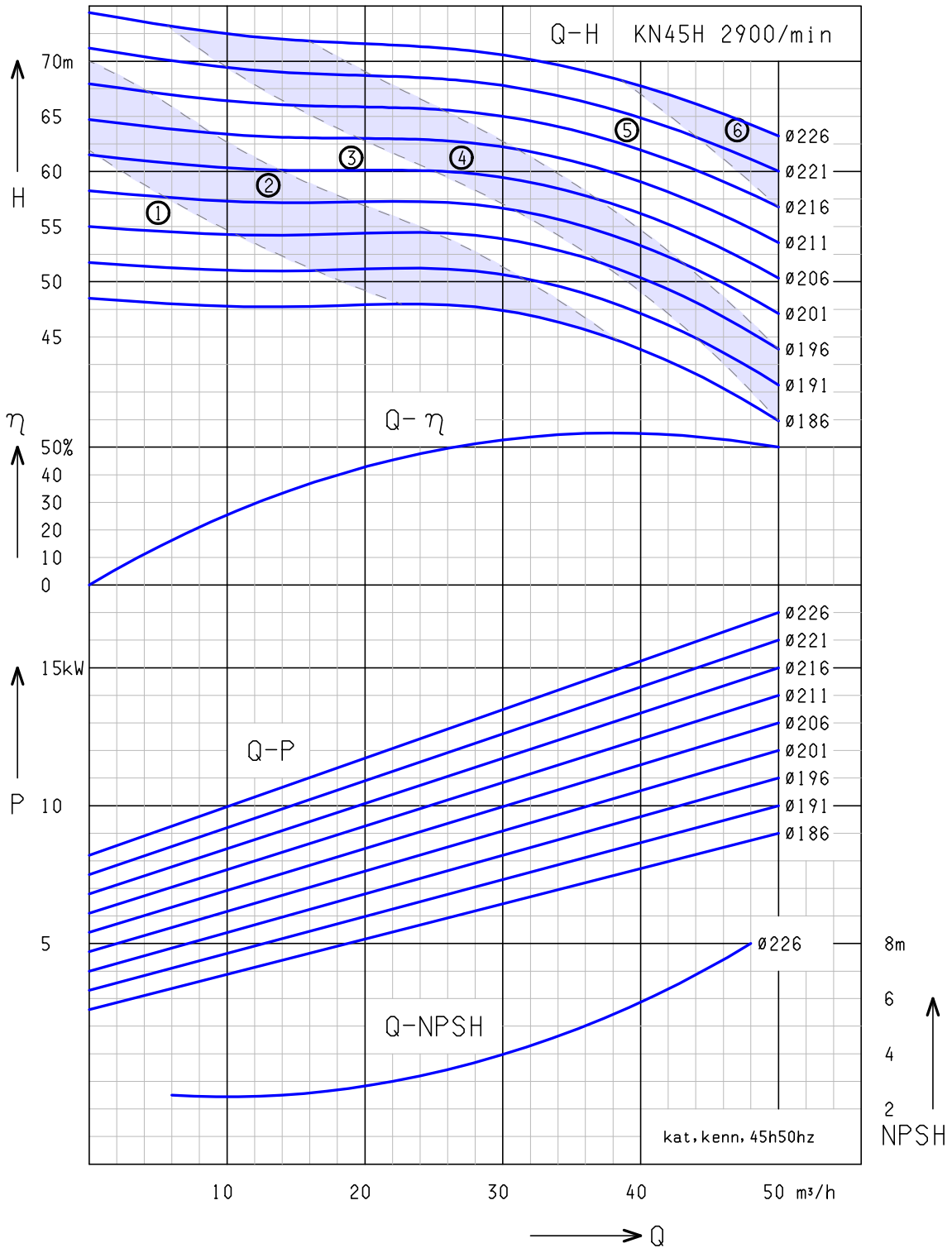

①: KN 45H/1 – 2,2kW ②: KN 45H/2 – 7,5kW
③: KN 45H/3 – 9,2kW ④: KN 45H/4 – 11,0kW
⑤: KN 45H/5 – 15,0kW ⑥: KN 45H/6 – 18,5kW

Voda: 68°F (20°C)

Výhradní zástupce pro ČR a SR

REGOM INSTRUMENTS s.r.o.
Brabcova 2/1159
147 00 PRAHA 4

☏ +420 241 402 206 +420 241 400 290 +420 608 123 466
regom@regom.cz
www.regom.cz

Charakteristiky KN 45H

60 Hz

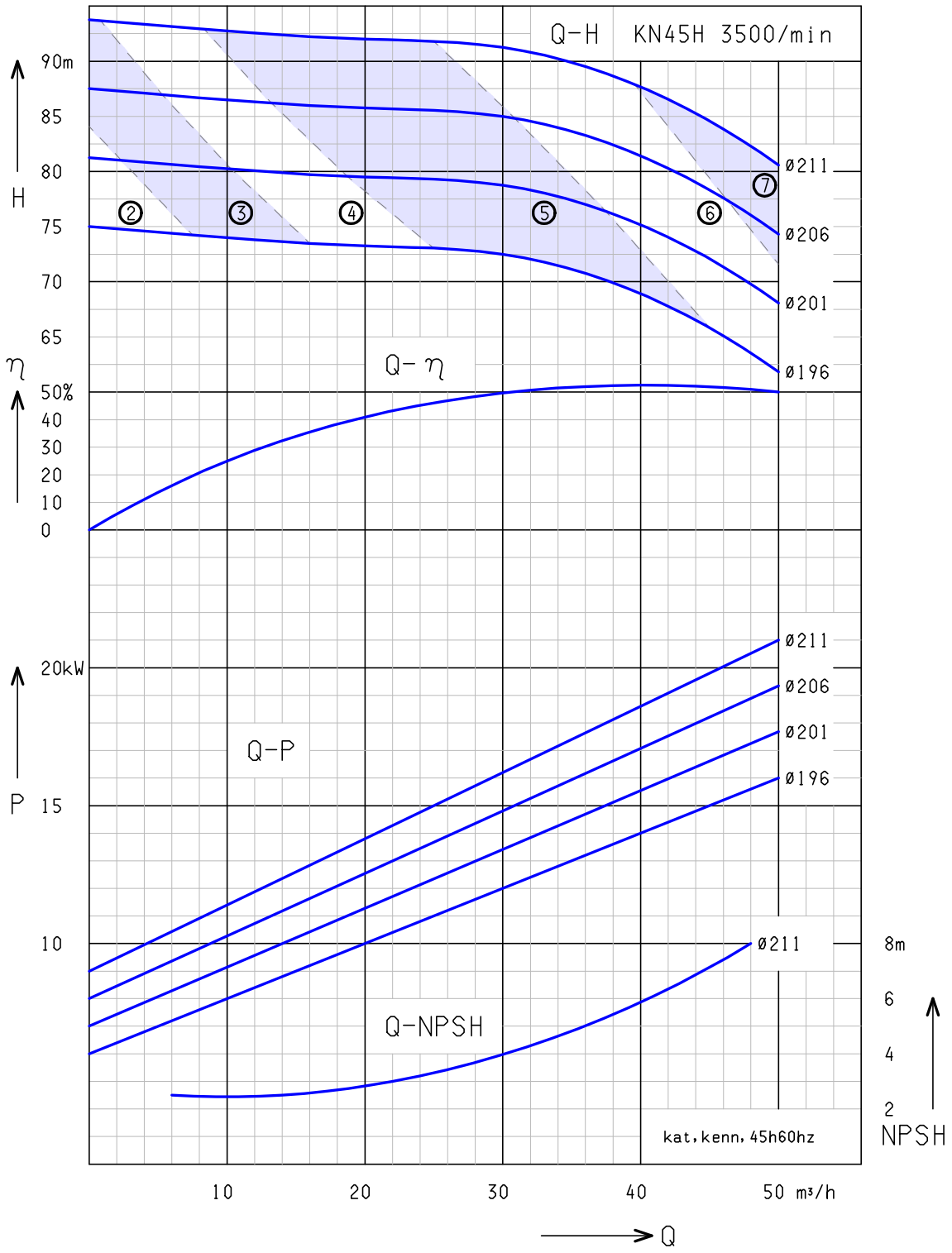

②: KN 45H/2 – 7,5kW ③: KN 45H/3 – 9,2kW
④: KN 45H/4 – 11,0kW ⑤: KN 45H/5 – 15,0kW
⑥: KN 45H/6 – 18,5kW ⑦: KN 45H/7 – 22,0kW

Voda: 68°F (20°C)

Výhradní zástupce pro ČR a SR

REGOM INSTRUMENTS s.r.o.
Brabcova 2/1159
147 00 PRAHA 4

☎ +420 241 402 206
+420 241 400 290
+420 608 123 466
regom@regom.cz
www.regom.cz

Hygienické odstředivé čerpadlo KN 45Q

Design B

... pro pivovary a nápojový průmysl

Design

Vysokovýkonné čerpadlo, silnostěnný plášť z CrNiMo kované oceli a víko z CrNiMo válcované nerez oceli, otevřený rotor z CrNiMo nerez oceli, mohutný slepý hřídel, robustný rychloupínací stahovací spona těsněná hygienickým O-kroužkem.

Konstrukční provedení

A... na výškově nastavitelných nohách s krytem motoru,vše z nerez oceli
B... na výškově nastavitelných nohách z nerez oceli
C... na podstavci motoru
D... na podstavci z nerez oceli
DV.. na podstavci s krytem motoru, oba z nerez oceli

Materiál

Materiál všech dílů přicházejících do kontaktu s produktem odpovídá AISI 316L (1.4404, 1.4581 anebo 1.4435.). Materiál těsnění volitelný podle potřeby – EPDM, NBR, VITON, PTFE.

Těsnění hřídele

Jednoduchá nebo dvojitá samooplachovací mechanická ucpávka o průměru 25 mm pro aseptický provoz, z volitelného materiálu v závislosti na produktu.

Technická data

- Průtok : max. 50.000 l/h, 50 Hz
- Výtlak čerpadla : max. 77 mWC, 50 Hz
- Příkon : max. 18,5 kW
- Pracovní teplota : max. 130°C
- Pracovní tlak : max. 16 bar

Motor

IEC – standardní motor IP 55, chráněn proti tryskající vodě, s termistorem, možnost NEMA – motoru na požádání

Doplňkové vybavení

- vestavěný frekvenční měnič FCM 300 (až do 7,5kW)
- vozík s kabeláží a vypínačem
- předek pumpy s pláštěm k ohřevu nebo ochlazování
- sterilizace těsnění párou
- motor s přepínáním pólů
- ochrana proti explozi EExellT3 popřípadě EexdellCT4
- volba laku motoru (standard RAL 5015)
- ventil pro úplné vyprázdnění

Připojení

Průměry připojení DN 50 až DN 80 ,anebo 2“ až 3“ odpovídající standardům: DIN, IDF, Clamp, RJT, SMS, malé příruby.(jiné na poptání)

Výhradní zástupce pro ČR a SR
REGOM INSTRUMENTS s.r.o.
Brabcova 2/1159
147 00 PRAHA 4
+420 241 402 206
+420 241 400 290
+420 608 123 466
regom@regom.cz
www.regom.cz

Průřez KN 45Q

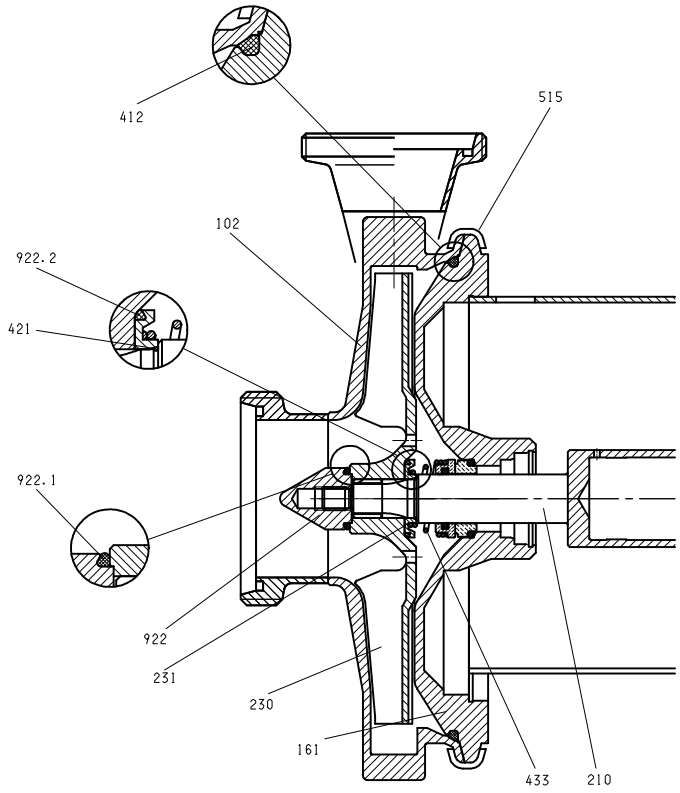

102	**Kryt** Tlustostěnný kovaný materiál AISI 316L; 4mm; volitelné připojení, odolné vůči kolísání tlaků
161	**Víko krytu** Silné stěny z materiálu AISI 316L, odolné vůči kolísání tlaků
182	**Podstavec** Výškově nastavitelný podstavec z nerez oceli
210	**Hřídel** Hřídel o průměru těsnění 25mm, materiál AISI 316Ti
211	**Spojovací disk** Upevnění hřídele IEC motoru
230	**Rotor** Napůl otevřený, materiál AISI 316Ti
231	**Tesnící kroužek**
412	**O-kroužek** Hygienický O-kroužek, materiál EPDM, NBR, FKM
421	**Radiální těsnění** O-kroužek z různých materiálů
433	**Mechanická ucpávka** Jedna nebo dvojitá mechanická ucpávka rozličného designu a materiálu SiC/SiC, SiC/karbon, karbon/nerez ocel, nebo těsnící PTFE kroužek
515	**Upínací clamp-spona** Rychle upínací spona z nerez oceli až po PN 16
550	**Disk**
680	**Kryt** Kryt z nerez oceli
800	**IEC anebo NEMA standardní motor**
922	**Utahovací šroub rotoru** Materiál AISI 316L
922.1	**Těsnění rotoru** Hygienický O-kroužek z EPDM, NBR, FKM, fluorovaná pryž
922.2	**Těsnění rotoru** Hygienický O-kroužek z EPDM, NBR, FKM, fluorovaná pryž

Výhradní zástupce pro ČR a SR

REGOM INSTRUMENTS s.r.o.
Brabcova 2/1159
147 00 PRAHA 4

+420 241 402 206 +420 241 400 290 +420 608 123 466 regom@regom.cz www.regom.cz

Dimenze / připojení DIN 11851

KN 45Q

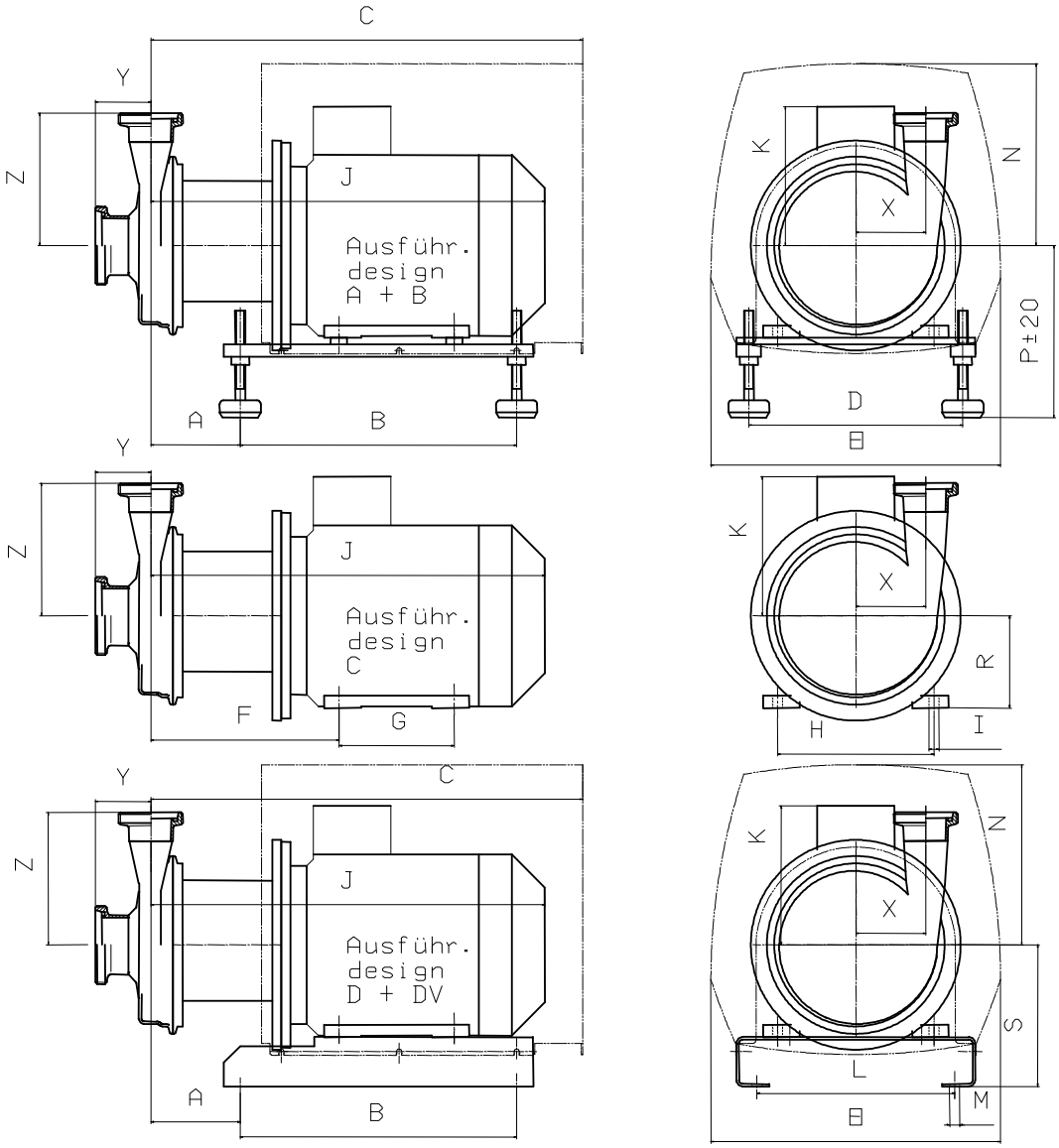

Typ	Hmotnost [kg]			kW	rpm		Motor IEC	A	B	C	D	E	F	G	H	I	J	K	L	M	N	P	R	S
	Design A+DV	Design B+D	Design C		50 Hz	60 Hz																		
KN 45Q/1	150	140	128	**15,0**	2900	3500	160M	173	500	818	340	423	331	210	254	14	741	222	310	13	283	264	160	230
KN 45Q/2	155	145	133	**18,5**	2900	3500	160L	173	500	818	340	423	331	254	254	14	741	222	310	13	283	264	160	230
KN 45Q/3.1	158	148	136	**22,0**	2900	3500	160L																	
KN 45Q/3.2	230	207	198	**22,0**	2900	3500	180M	236	562	933	340	463	344	241	279	15	753	321	310	13	350	284	180	250
KN 45Q/4	235	212	203	**30,0**	2900	3500	180M																	

Vstup	100	100	100
Výstup	65	80	100
X	123	123	123
Y	93	93	93
Z	228	233	243

Výhradní zástupce pro ČR a SR

REGOM INSTRUMENTS s.r.o.
Brabcova 2/1159
147 00 PRAHA 4

☎ +420 241 402 206 +420 241 400 290 +420 608 123 466 regom@regom.cz www.regom.cz

Charakteristiky KN 45Q

50 Hz

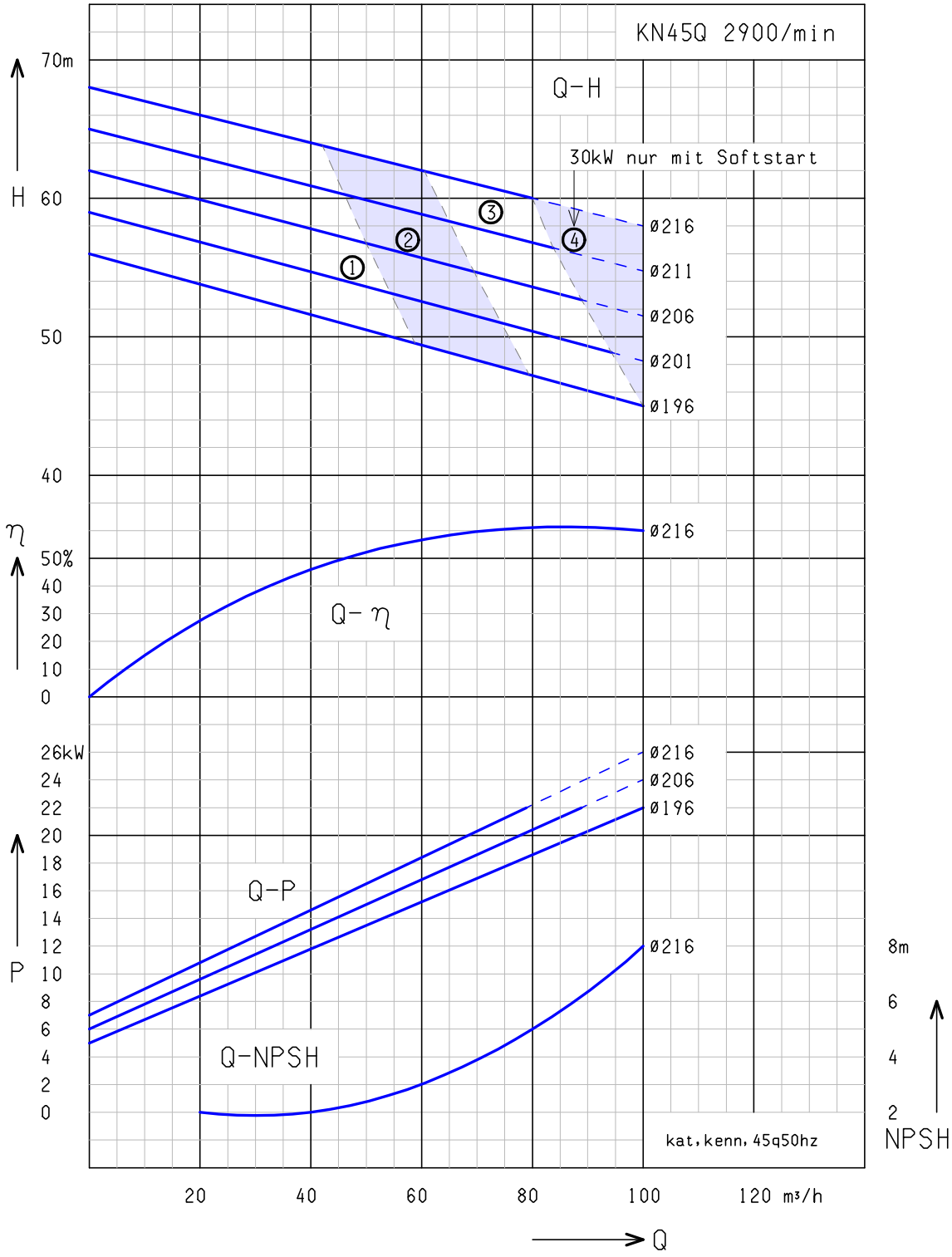

①: KN 45Q/1 – 15,0kW ②: KN 45Q/2 – 18,5kW
③: KN 45Q/3 – 22,0kW ④: KN 45Q/4 – 30,0kW

Voda: 68°F (20°C)

Výhradní zástupce pro ČR a SR

REGOM INSTRUMENTS s.r.o.
Brabcova 2/1159
147 00 PRAHA 4

☎ +420 241 402 206 +420 241 400 290 +420 608 123 466
regom@regom.cz
www.regom.cz

KN 5E

Design KN 5E

Výhradní zástupce pro ČR a SR
REGOM INSTRUMENTS s.r.o.
Brabcova 2/1159
147 00 PRAHA 4
☏ +420 241 402 206
🖷 +420 241 400 290
+420 608 123 466
regom@regom.cz
www.regom.cz

Charakteristiky KN 55

50 Hz

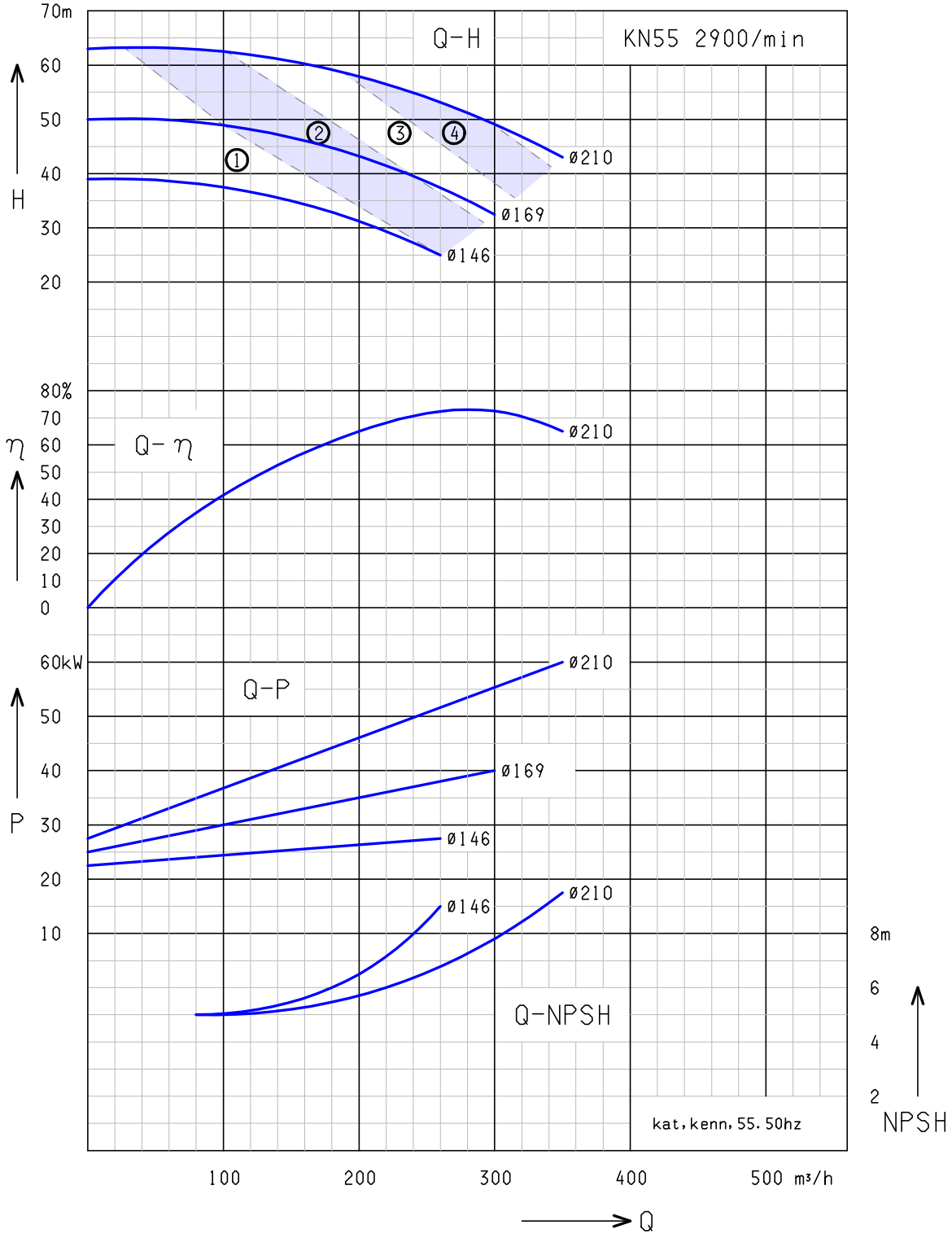

①: KN 55/1 – 30,0kW ②: KN 55/2 – 37,0kW
③: KN 55/3 – 45,0kW ④: KN 55/4 – 55,0kW

Voda: 68°F (20°C)

Výhradní zástupce pro ČR a SR

REGOM INSTRUMENTS s.r.o.
Brabcova 2/1159
147 00 PRAHA 4

☎ +420 241 402 206 🖷 +420 241 400 290 +420 608 123 466 regom@regom.cz
www.regom.cz

Charakteristiky KN 55

60 Hz

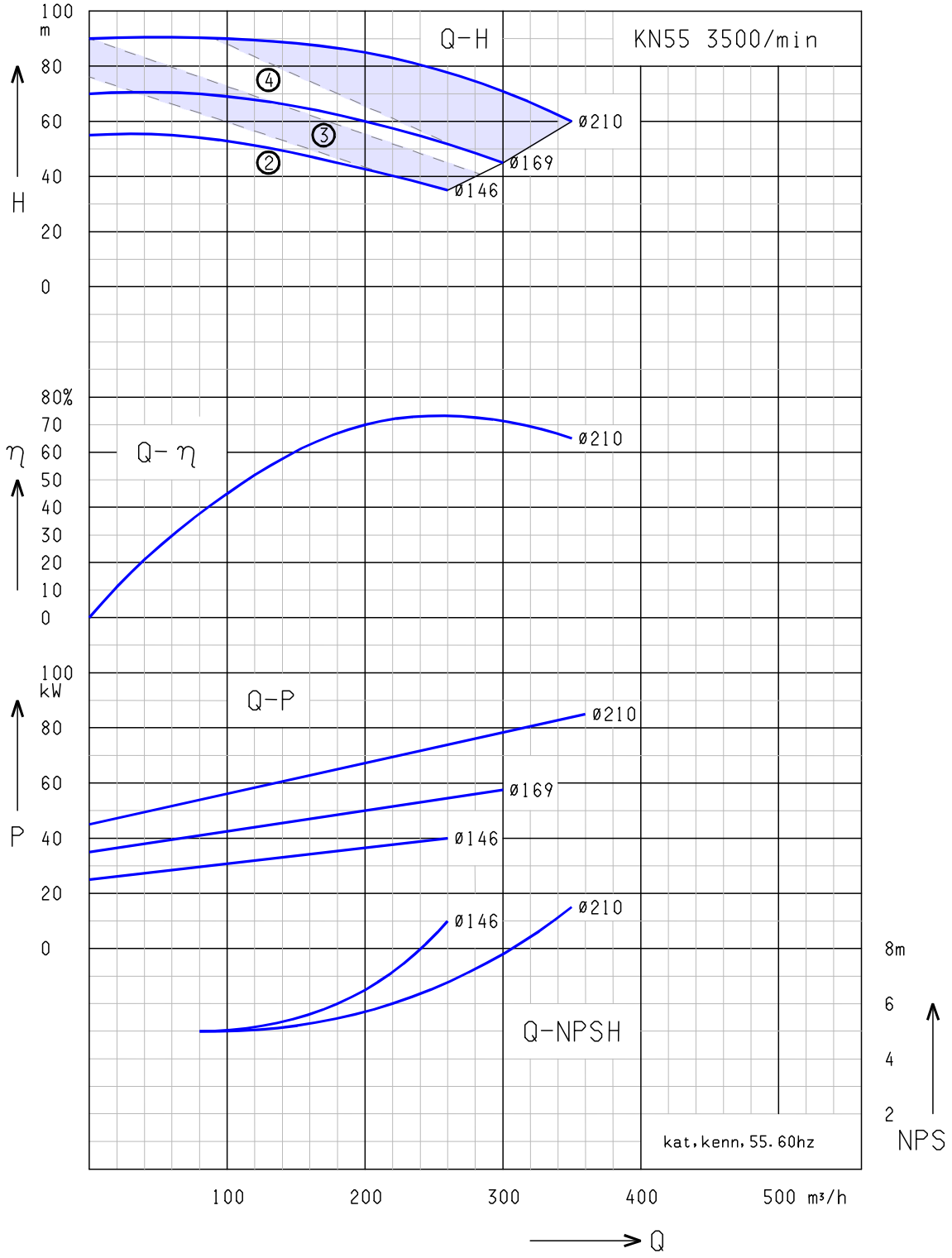

②: KN 55/2 – 37,0kW ③: KN 55/3 – 45,0kW
④: KN 55/4 – 55,0kW

Voda: 68°F (20°C)

Výhradní zástupce pro ČR a SR

REGOM INSTRUMENTS s.r.o.
Brabcova 2/1159
147 00 PRAHA 4

☎ +420 241 402 206 +420 241 400 290 +420 608 123 466
regom@regom.cz
www.regom.cz

Hygienické samonasávácí odstředivé čerpadlo SZ

Design A

... pro pivovary a nápojový průmysl

Design

Silnostěnný kovaný plášť sací a výtláční části čerpadla z nerez oceli.

Konstrukční provedení

A... na výškově nastavitelných nohách s krytem motoru,vše z nerez oceli
B... na výškově nastavitelných nohách z nerez oceli
C... na podstavci motoru
D... na podstavci z nerez oceli
DV.. na podstavci s krytem motoru, oba z nerez oceli

Materiál

Materiál všech dílů přicházejících do kontaktu s produktem odpovídá AISI 316L (1.4404) nebo AISI 304 (1.4301). Materiál těsnění volitelný podle potřeby – EPDM, NBR, VITON, PTFE.

Těsnění hřídele

Těsnění o průměru 25–30–35mm z volitelných materiálů podle aplikace a druhu produktu.

Technická data

- Průtok : max. 40.000 l/h, 50 Hz
- Výtlak čerpadla : max. 30 mWC, 50 Hz
- Příkon : max. 11 kW
- Pracovní teplota : max. 100°C
- Pracovní tlak : max. 10 bar

Motor

IEC – standardní motor IP 55, chráněn proti tryskající vodě, s termistorem, možnost NEMA – motoru na požádání

Doplňkové vybavení

- vertikální nebo centrální připojení sání
- dvojité mechanické těsnění s těsnícím prstencem hřídele
- vozík s kabeláží a vypínačem
- ochrana proti explozi EExellT3 popřípadě EexdellCT4
- volba laku motoru (standard RAL 5015)
- ventil pro úplné vyprázdnění

Připojení

Průměry připojení DN 40 až DN 80 ,anebo 2“ až 3“ odpovídající standardům: DIN, IDF, Clamp, RJT, SMS, malé příruby.(jiné na poptání)

Výhradní zástupce pro ČR a SR
REGOM INSTRUMENTS s.r.o.
Brabcova 2/1159
147 00 PRAHA 4
☏ +420 241 402 206
+420 241 400 290
+420 608 123 466
regom@regom.cz
www.regom.cz

Průřez SZ

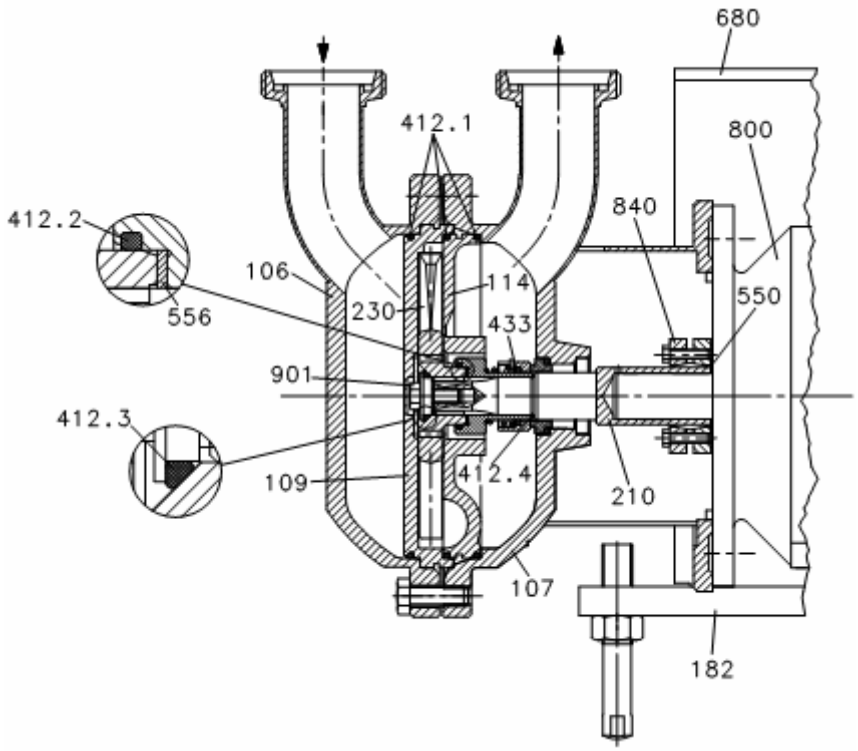

106 **Kryt sací strany**

107 **Kryt výtlační strany**

109 **Sací část**

114 **Výtlačná část**

182 **Podstavec**
Výškově nastavitelný z nerez oceli

210 **Hřídel**
Hřídel z nerez oceli

230 **Rotor**

412 **O-kroužek**
Hygienické O-kroužky v materiálech EPDM, NBR,FKMatd.

433 **Mechanická ucpávka**
Samostatná mechanická ucpávka rozličného designu a materiálu

550 **Podpěrný disk**

556 **Regulační disk**

680 **Kryt**
Kryt z nerez oceli

800 **IEC anebo standardní motor**

840 **Spojovací disk**
Upevnění hřídele motoru

901 **Utahovací šroub rotoru**

Výhradní zástupce pro ČR a SR
REGOM INSTRUMENTS s.r.o.
Brabcova 2/1159
147 00 PRAHA 4
☏ +420 241 402 206
+420 241 400 290
+420 608 123 466
regom@regom.cz
www.regom.cz

Dimenze / připojení DIN 11851

SZ

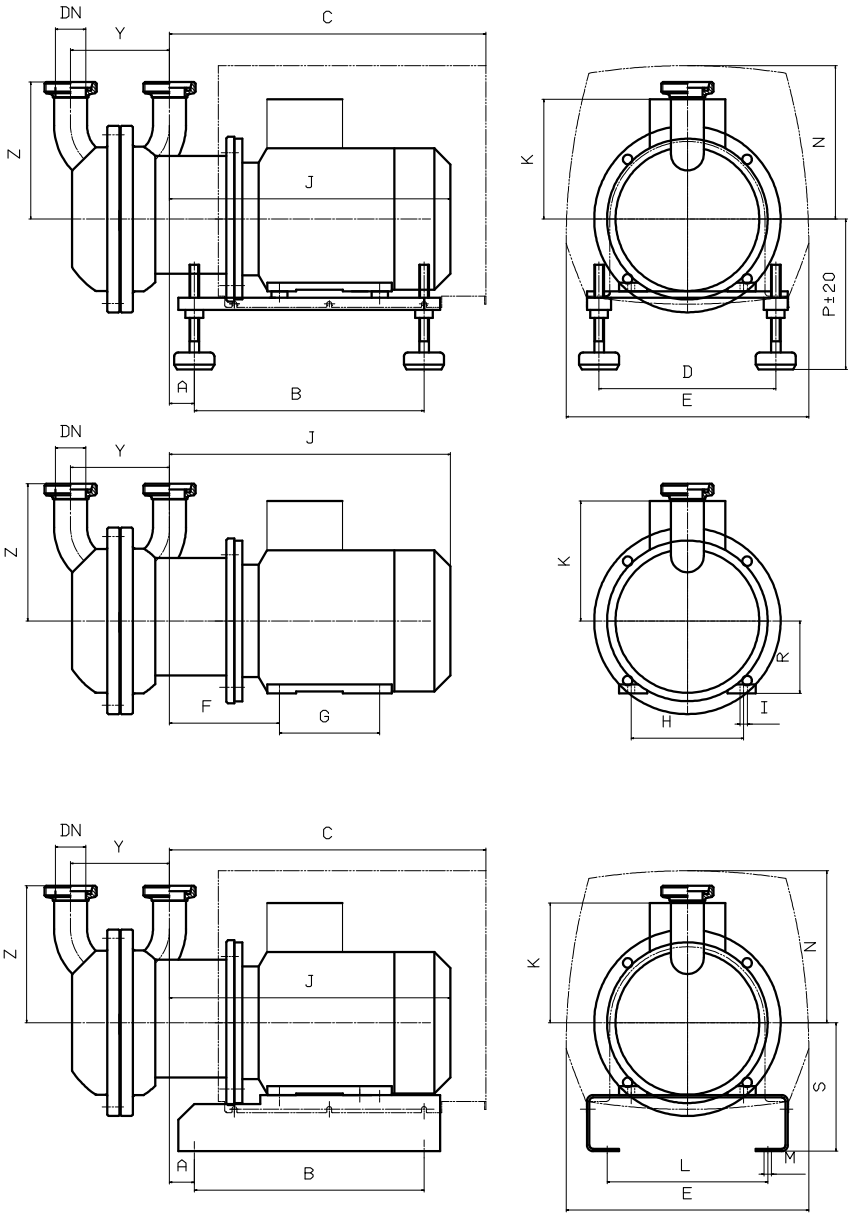

Typ	Hmotnost [kg]			kW	rpm 50 Hz	Motor IEC	A	B	C	D	E	F	G	H	I	J	K	L	M	N	P	R	S	Y	Standard **DN** Z	Specielne **(DN)** (Z)
	Design A+DV	Design B+D	Design C																							
SZ 112	42	40	37	**1,5**	1450	090L	31	286	394	220	302	137	125	140	9	350	149	200	9	191	187	90	160	123	**40** 171	**(50)** (187)
SZ 123	63	50	47	**2,2**	1450	100L	34	336	450	260	352	154	140	160	12	394	153	240	12	233	197	100	160	123	**40** 171	**(50)** (187)
SZ 212	74	69	66	**4,0**	1450	112M	42	336	458	260	352	162	140	190	12	412	169	240	12	221	209	112	172	156	**50** 200	**(65)** (221)
SZ 331	110	100	94	**7,5**	1450	132M	65	400	585	290	423	204	178	216	12	520	188	270	12	288	230	132	200	172	**65** 228	**(80)** (249)
SZ 332	122	112	106	**11,0**	1450	132M	65	400	585	290	423	204	178	216	12	520	188	270	12	288	230	132	200	172	**65** 228	**(80)** (249)

Výhradní zástupce pro ČR a SR

REGOM INSTRUMENTS s.r.o.
Brabcova 2/1159
147 00 PRAHA 4

☎ +420 241 402 206
+420 241 400 290
+420 608 123 466
regom@regom.cz
www.regom.cz

Charakteristiky SZ

50 Hz

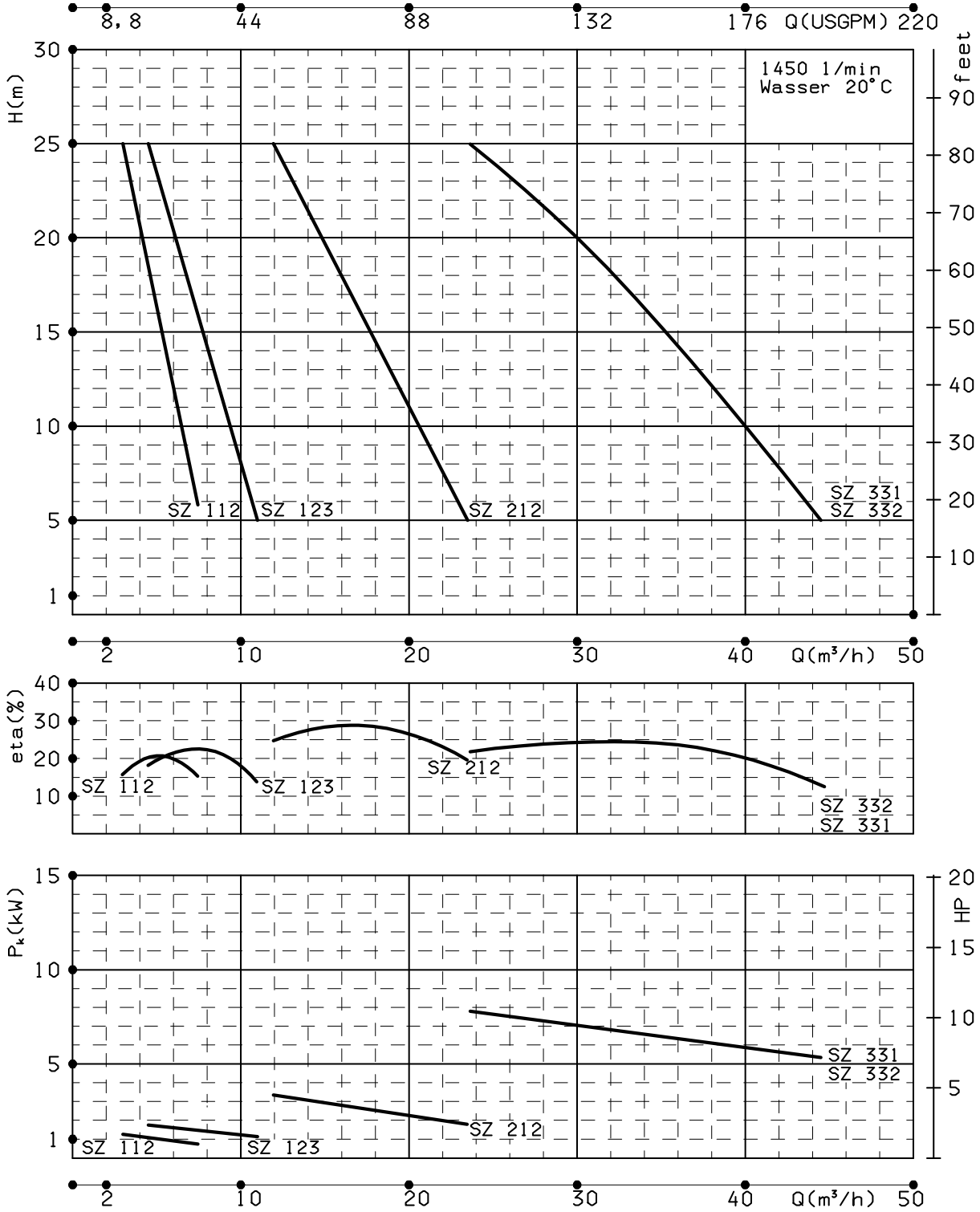

SZ 112 : 1,5kW SZ 123 : 2,2kW SZ 212 : 4,0kW
SZ 331 : 7,5kW SZ 332 : 11,0kW

Voda: 68°F (20°C)

Výhradní zástupce pro ČR a SR

REGOM INSTRUMENTS s.r.o.
Brabcova 2/1159
147 00 PRAHA 4

☎ +420 241 402 206 +420 241 400 290 +420 608 123 466
regom@regom.cz
www.regom.cz

Hygienické vícestupňové odstředivé čerpadlo KM 2

Design A

… pro pivovary a nápojový průmysl

Design
Silnostěnný plášť i jeho víko z CrNiMo nerez oceli, otevřený rotor z CrNiMo nerez oceli, plný hřídel, komora hygienicky těsněná ucpávkou, volitelně provedení od 2 až po 5 stupňů.

Konstrukční provedení
A… na výškově nastavitelných nohách s krytem motoru vše z nerez oceli
B… na výškově nastavitelných nohách z nerez oceli
C… na podstavci motoru
D… na podstavci z nerez oceli
DV.. napodstavci s krytem motoru oba z nerez oceli

Materiál
Materiál všech dílů přicházejících do kontaktu s produktem odpovídá AISI 316L (1.4404). Materiál těsnění volitelný podle potřeby – EPDM, NBR, VITON, PTFE.

Těsnění hřídele
Jednoduchá nebo dvojitá samooplachovací mechanická ucpávka o průměru 25 mm pro aseptický provoz, z volitelného materiálu v závislosti na produktu.

Technická data

• Průtok	:	max. 15.000 l/h, 50 Hz
• Výtlak čerpadla	:	max. 100 mWC, 50 Hz
• Příkon	:	max. 7,5 kW
• Pracovní teplota	:	max. 130°C
• Pracovní tlak	:	max. 20 bar

Motor
IEC – standardní motor IP 55, chráněn proti tryskající vodě, s termistorem, možnost NEMA – motoru na požádání

Doplňkové vybavení
- vestavěný frekvenční měnič FCM 300
- vozík s kabeláží a vypínačem
- motor s přepínáním pólů
- ochrana proti explozi EExellT3 popřípadě EexdellCT4
- volba laku motoru (standard RAL 5015)

Připojení
Průměry připojení DN 25 až DN 50 ,anebo 1“ až 2“ odpovídající standardům: DIN, IDF, Clamp, RJT, SMS, malé příruby.(jiné na poptání)

Výhradní zástupce pro ČR a SR
REGOM INSTRUMENTS s.r.o.
Brabcova 2/1159
147 00 PRAHA 4
☏ +420 241 402 206
+420 241 400 290
+420 608 123 466
regom@regom.cz
www.regom.cz

Hygienické vícestupňové odstředivé čerpadlo KM 2

Design CV

… pro farmaceutický, kosmetický průmysl a biotechnologie

Design
Silnostěnný plášť a i jeho víko z CrNiMo nerez ocele, otevřený rotor z CrNiMo nerez oceli, plný hřídel, komora hygienicky těsněná ucpávkou volitelně od 2-stupně až po 5-stupeň.

Konstrukční provedení
A… na výškově nastavitelných nohách s krytem motoru vše z nerez oceli
B… na výškově nastavitelných nohách z nerez oceli
C… na podstavci motoru
D… na podstavci z nerez oceli
DV.. napodstavci s krytem motoru oba z nerez oceli

Materiál
Materiál všech dílů přicházejících do kontaktu s produktem odpovídá AISI 316L (1.4404, 1.4435, 1.4851). Materiál těsnění volitelný podle potřeby – EPDM, NBR, VITON, PTFE.

Těsnění hřídele
Jednoduchá nebo dvojitá samooplachovací mechanická ucpávka o průměru 25 mm pro aseptický provoz, z volitelného materiálu v závislosti na produktu.

Technická data

Průtok	max. 15.000 l/h, 50 Hz
Výtlak čerpadla	max. 100 mWC, 50 Hz
Příkon	max. 7,5 kW
Pracovní teplota	max. 130°C
Pracovní tlak	max. 20 bar

Motor
IEC – standardní motor IP 55, chráněn proti tryskající vodě, s termistorem, možnost NEMA – motoru na požádání

Doplňkové vybavení
- vestavěný frekvenční měnič FCM 300
- vozík s kabeláží a vypínačem
- motor s přepínáním pólů
- ochrana proti explozi EExellT3 popřípadě EexdellCT4
- volba laku motoru (standard RAL 5015)
- vertikální design

Připojení
Průměry připojení DN 25 až DN 50 ,anebo 1“ až 2“ odpovídající standardům: DIN, IDF, Clamp, RJT, SMS, malé příruby.(jiné na poptání)

Výhradní zástupce pro ČR a SR
REGOM INSTRUMENTS s.r.o.
Brabcova 2/1159
147 00 PRAHA 4
☏ +420 241 402 206
+420 241 400 290
+420 608 123 466
regom@regom.cz
www.regom.cz

Průřez KM 25

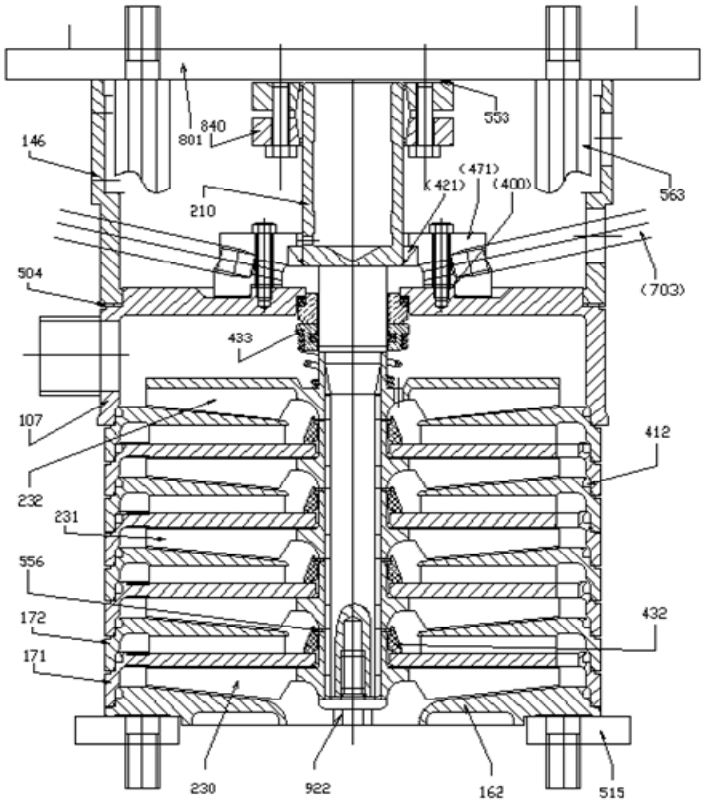

107	Přetlakový kryt	432	PTFE disk
146	Víko krytu	433	Mechanická ucpávka
162	Kryt odsávání	471	Objímka
171	Čelný kryt	504	Distantční disk
172	Zadní kryt	515	Clamping disk
210	Hřídel	553	Podporný disk
230	Rotor - sací strana	556	Regulační disk
231	Rotor - střed	563	Šroub
232	Rotor - výtlačná strana	703	Trubka na proplach
400	Těsnění	801	Motor
412	O-kroužek	840	Obruč
421	PTFE těsnění (jen jako dvojité těsnění hřídele)	922	Závit rotoru

Výhradní zástupce pro ČR a SR

REGOM INSTRUMENTS s.r.o.
Brabcova 2/1159
147 00 PRAHA 4

☏ +420 241 402 206
+420 241 400 290
+420 608 123 466
regom@regom.cz
www.regom.cz

Charakteristiky KM 21-25

50 Hz

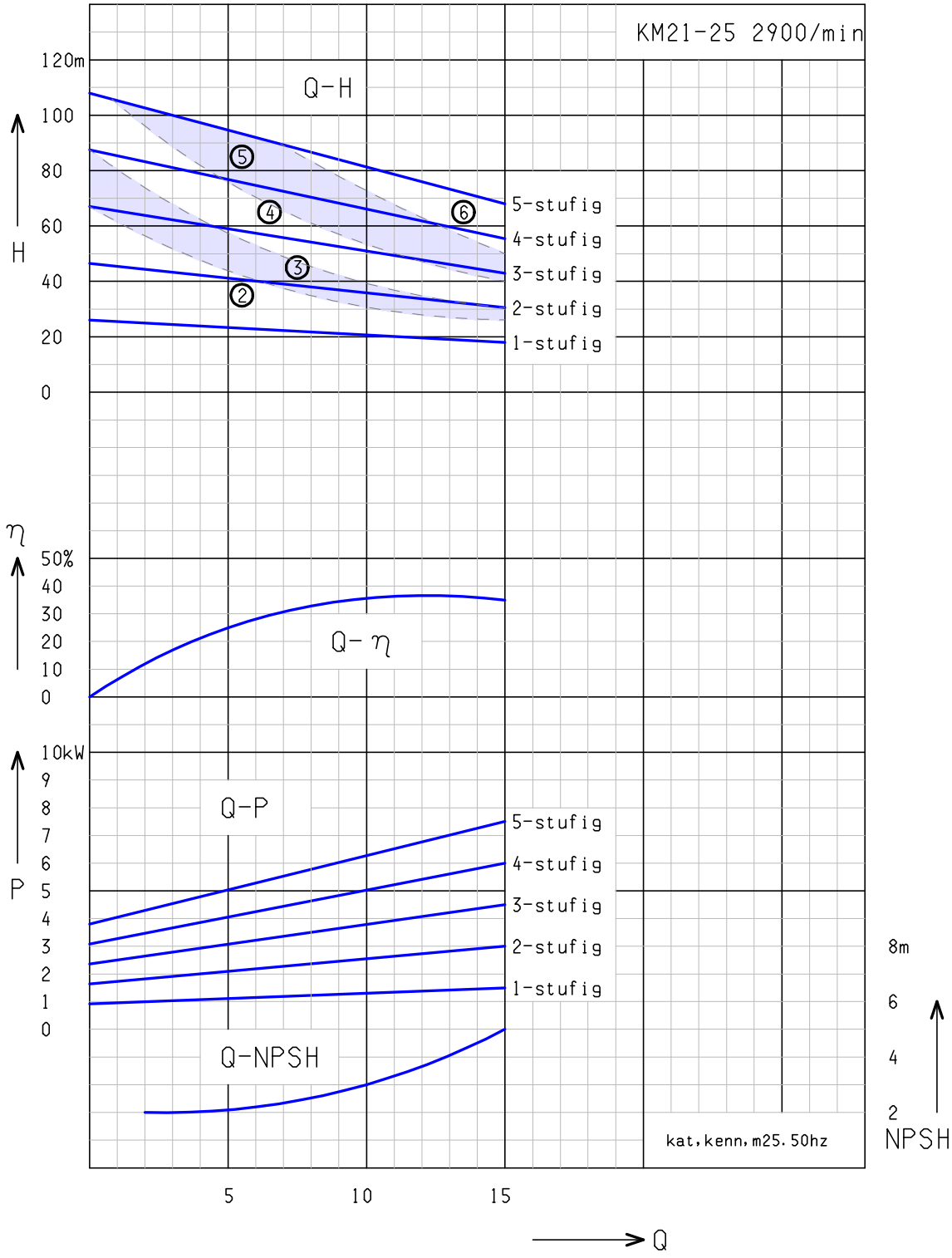

②: KM 2.../2 - 2,2kW ③: KM 2.../3 - 3,0kW
④: KM 2.../4 - 4,0kW ⑤: KM 2.../5 - 5,5kW
⑥: KM 2.../6 - 7,5kW

Voda: 68°F (20°C)

Výhradní zástupce pro ČR a SR

REGOM INSTRUMENTS s.r.o.
Brabcova 2/1159
147 00 PRAHA 4

☏ +420 241 402 206
+420 241 400 290
+420 608 123 466
regom@regom.cz
www.regom.cz

Hygienické vícestupňové odstředivé čerpadlo KM 34

Design B

… pro pivovary a nápojový průmysl

Design
Silnostěnný plášť i jeho víko z CrNiMo nerez oceli, otevřený rotor z CrNiMo nerez oceli, plný hřídel, komora hygienicky těsněná ucpávkou volitelně od 2-stupně až po 5-stupeň.

Konstrukční provedení
A… na výškově nastavitelných nohách s krytem motoru vše z nerez oceli
B… na výškově nastavitelných nohách z nerez oceli
C… na podstavci motoru
D… na podstavci z nerez oceli
DV.. napodstavci s krytem motoru oba z nerez oceli

Materiál
Materiál všech dílů přicházejících do kontaktu s produktem odpovídá AISI 316L (1.4404, 1.4435, 1.4581). Materiál ucpávek volitelný podle potřeby – EPDM, NBR, VITON, PTFE.

Těsnění hřídele
Jednoduchá nebo dvojitá samooplachovací mechanická ucpávka o průměru 25 mm pro aseptický provoz, z volitelného materiálu v závislosti na produktu.

Technická data

• Průtok	:	max. 45.000 l/h, 50 Hz
• Výtlak čerpadla	:	max. 105 mWC, 50 Hz
• Příkon	:	max. 30 kW
• Pracovní teplota	:	max. 130°C
• Pracovní tlak	:	max. 16 bar

Motor
IEC – standardní motor IP 55, chráněn proti tryskající vodě, s termistorem, možnost NEMA – motoru na požádání

Doplňkové vybavení
- vestavěný frekvenční měnič FCM 300
- vozík s kabeláží a vypínačem
- motor s přepínáním pólů
- předek pumpy s pláštěm k ohřevu nebo chlazení
- sterilizace těsnění párou
- ochrana proti explozi EExellT3 popřípadě EexdellCT4
- volba laku motoru (standard RAL 5015)

Připojení
Průměry připojení DN 50 až DN 80 ,anebo 2“ až 3“ odpovídající standardům: DIN, IDF, Clamp, RJT, SMS, malé příruby.(jiné na poptání)

Výhradní zástupce pro ČR a SR
REGOM INSTRUMENTS s.r.o.
Brabcova 2/1159
147 00 PRAHA 4
☏ +420 241 402 206
+420 241 400 290
+420 608 123 466
regom@regom.cz
www.regom.cz

Charakteristiky KM 34

50 Hz

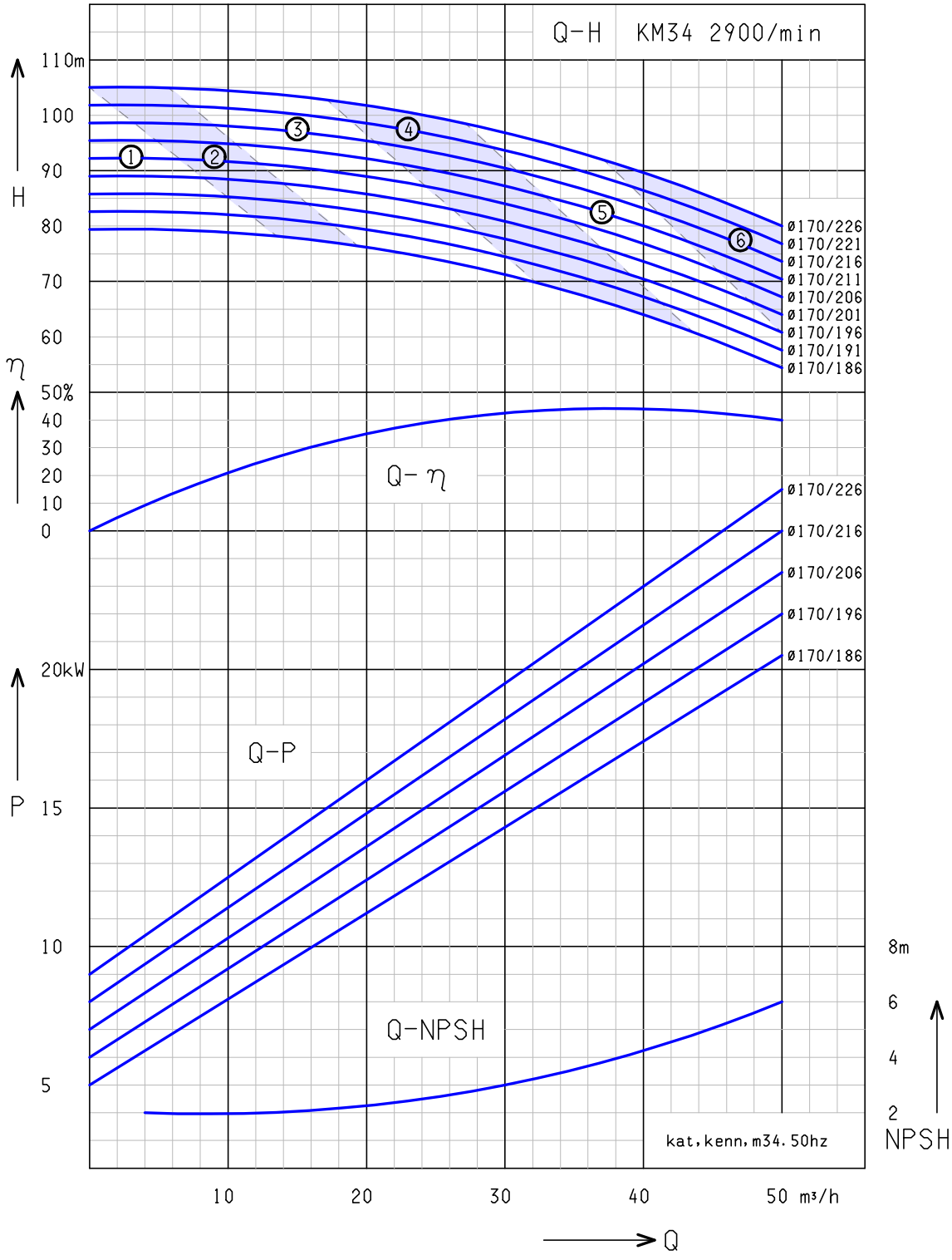

①: KM 34/1 - 9,2kW ②: KM 34/2 - 11kW
③: KM 34/3 - 15,0kW ④: KM 34/4 - 18,5kW
⑤: KM 34/5 - 22,0kW ⑥: KM 34/6 - 30kW

Voda: 68°F (20°C)

Výhradní zástupce pro ČR a SR

REGOM INSTRUMENTS s.r.o.
Brabcova 2/1159
147 00 PRAHA 4

☎ +420 241 402 206 +420 241 400 290 +420 608 123 466
regom@regom.cz
www.regom.cz

regom instruments

flow & process solutions

Potravinářský průmysl
Farmaceutický průmysl
Biotechnologie
Petrochemie
Chemický průmysl
Energetika
Úprava vody
Papírenství a zpracování celulózy
Plynárenský průmysl
Keramický průmysl
Zpracovatelský průmysl

Firma s tradicí od r. 1990 se při svém vzniku zaměřila na dodávky základních komponent, přístrojové a měřící techniky a dodávky technologií pro farmaceutický a potravinářský průmysl. Cílem bylo zajistit kompletní dodavatelsko - inženýrské služby, včetně servisu. V roce 1998, který byl pro firmu velmi významným mezníkem, proběhla transformace společnosti do nynější formy. V dalších letech činnosti společnosti dochází k rozšíření portfolia a je navazována spolupráce s partnery v oblasti armatur, komponent, ventilů, procesní měřící techniky a čerpadel.

Oblastí působnosti je potravinářský, farmaceutický průmysl, biotechnologie, chemický průmysl, petrochemie, úprava vody, papírenství a celulóza, energetika, keramický průmysl a zpracovatelský průmysl.

Firma REGOM INSTRUMENTS je díky širokému dodavatelskému portfoliu a bohatým zkušenostem schopna zajistit dodávky armatur, komponent, čerpadel, přístrojů a zařízení.

Cílem společnosti REGOM INSTRUMENTS je poskytování kvalitních služeb a spolehlivých dodávek pro co nejširší okruh zákazníků.

REGOM INSTRUMENTS s.r.o.
tel.: +420 241 402 206, +420 241 433 152
fax: +420 241 400 290, +420 241 433 151
e-mail: regom@regom.cz
skype: regom-office
www.regom.com

REGOM INSTRUMENTS s.r.o.
Brabcova 1159 / 2
147 00 Praha 4
CZECH REPUBLIC

Tel: **+420 241 402 206**
Fax: **+420 241 400 290**
Mail: **regom@regom.cz**
Skype: **regom-office**

www.regom.cz