Membránová čerpadla série P - DL 15

Tato série DL se týká plastových membránových čerpadel. Plastová membránová čerpadla série P jsou vhodná pro všeobecné použití v průmyslu ale predevším v chemickém a faramaceutickém průmyslu.

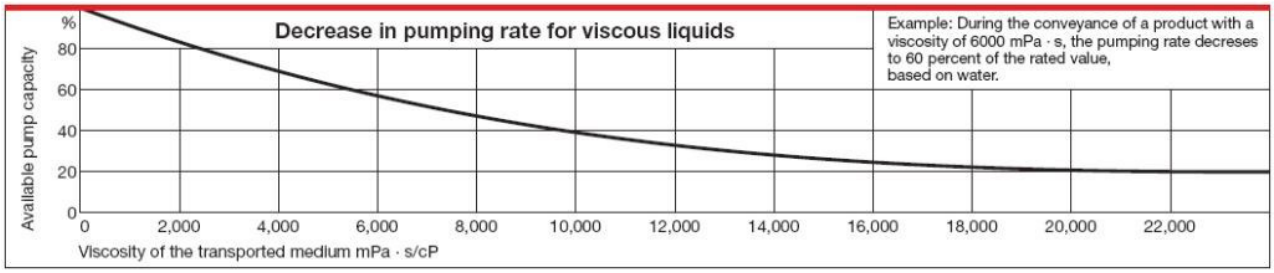

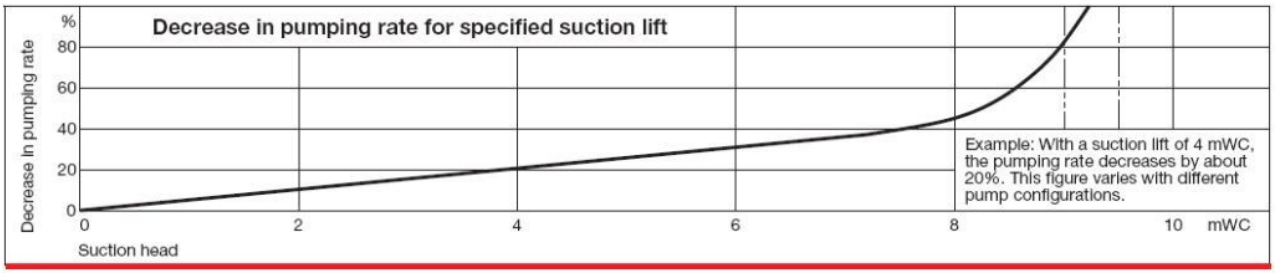

Rozměry:

Typ	G	DN	A	B	C	D	E	F	G	H	I	K	Vzduch G
DL 08	¼“	8											
DL 10	⅜“	10											
DL 15	½“	15	156	190	180	225	31	28	34		90	120	¼“
DL 25	1“	25	190	236	241	322	61	35	84	71	141	200	⅜“
DL 40	1 ½“	40	220	310	305	406	72	50	84	93	179	255	⅜“
DL 50	2“	50	280	412	414	540	88	65	105	125	245	340	¾“
DL 80	3“	80	350	512	522	680	105	80	105	160	304	420	¾“

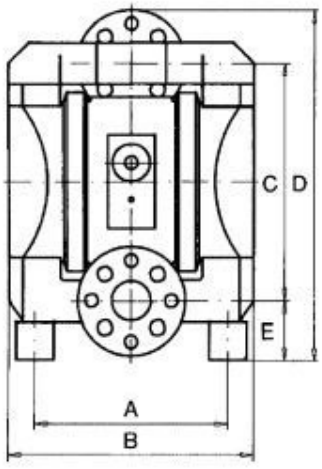

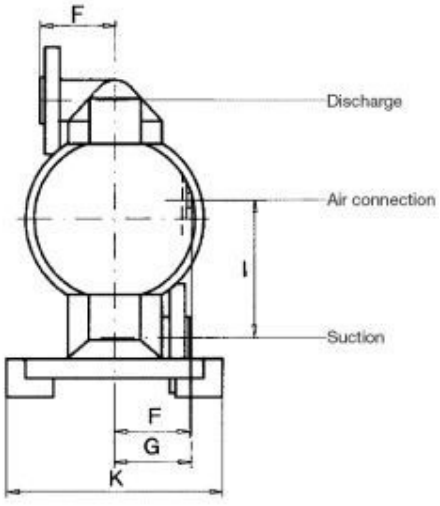

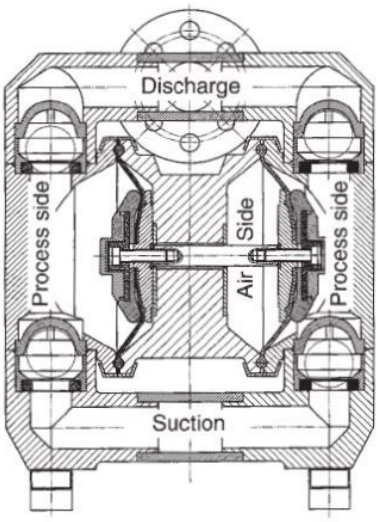

Charakteristika čerpadla:

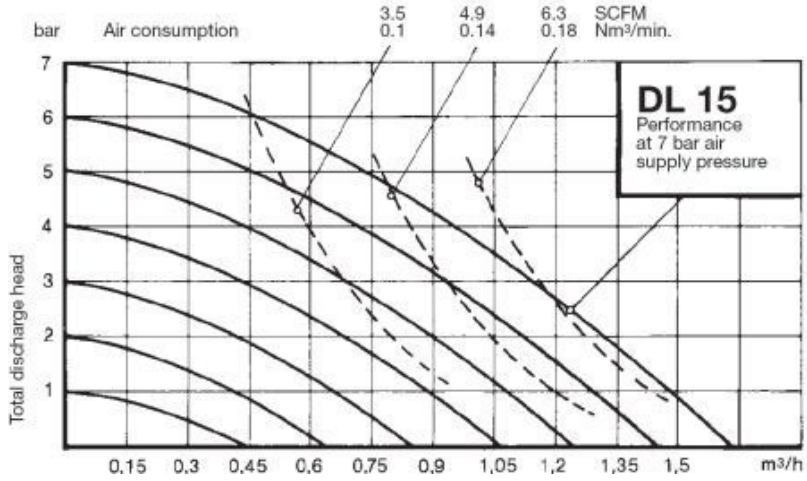

Materiálové provedení:

	DL 15	DL 25	DL 40	DL 50	DL 80
PP	●	●	●	●	●
PL	●	●	●	●	
PV	●	●	●	●	
PT	●	●	●	●	
TL	●	●	●	●	

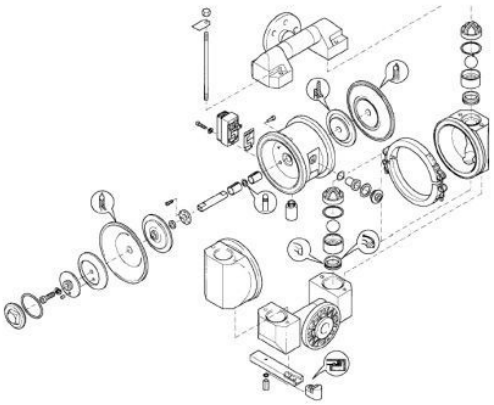

	Komora	Píst	Blok
PP	pp	pp	pp
PL	pp e	pp e	pp e
PV	PVDF	PVDF	pp
PT	PTFE	PTFE	pp
TL	PTFE e	PTFE e	PTFE e

Materiály těsnění:

	Membrána	Sedlo	Koule
NRS	B	B	B
NBR	N	N	N
EPDM n	E	E	E
EPDM g	G		G
FKM	F	F	
PTFE	T	T	T
Nerez			R
NBR SC			Y
EPDM SC			W
EPDM G SC			X
PTFE SC			Z

Typové označení:

DL 15-PT-TTT

PT= Materiálové provedení PT - PTFE / PTFE / pp

TTT= Materiál těsnění - TTT - PTFE / PTFE / PTFE