Hygienické odstředivé čerpadlo KN 35H

Design B

… pro pivovary a nápojový průmysl

Design

Vysokovýkonné čerpadlo, silnostěnný plášť i jeho víko z CrNiMo nerez oceli, otevřený rotor z nerez oceli, mohutný plný hřídel, robustní rychloupínací stahovací spona těsněná hygienickým O-kroužkem.

Konstrukční provedení

A… na výškově nastavitelných nohách s krytem motoru, vše z nerez oceli
B… na výškově nastavitelných nohách z nerez oceli
C… na podstavci motoru
D… na podstavci z nerez oceli
DV.. na podstavci s krytem motoru, oba z nerez oceli

Materiál

Materiál všech dílů přicházejících do kontaktu s produktem odpovídá AISI 316L (1.4404, 1.4581 anebo 1.4435.). Materiál ostatních dílů odpovídá AISI 304. Materiál těsnění volitelný podle potřeby – EPDM, NBR, VITON, PTFE.

Těsnění hřídele

Jednoduchá samooplachovací mechanická ucpávka o průměru 25 mm pro aseptický provoz, z volitelného materiálu v závislosti na produktu.

Technická data

- Průtok : max. 50000 l/h, 50 Hz
- Výtlak čerpadla : max. 40 mWC, 50 Hz
- Příkon : max. 9,5 kW
- Pracovní teplota : max. 130°C
- Pracovní tlak : max. 16 bar

Motor

IEC – standardní motor IP 55, chráněn proti tryskající vodě, s termistorem, možnost NEMA – motoru na požádání

Doplňkové vybavení

- vestavěný frekvenční měnič FCM 300
- vozík s kabeláží a vypínačem
- předek pumpy s pláštěm k ohřevu nebo ochlazování
- sterilizace těsnění párou
- motor s přepínáním pólů
- ochrana proti explozi EExellT3 popřípadě EexdellCT4
- volba laku motoru (standard RAL 5015)
- ventil pro úplné vyprázdnění

Připojení

Průměry připojení DN 50 až DN 80 ,anebo 2“ až 3“ odpovídající standardům: DIN, IDF, Clamp, RJT, SMS, malé příruby.(jiné na poptání)

Výhradní zástupce pro ČR a SR
REGOM INSTRUMENTS s.r.o.
Brabcova 2/1159
147 00 PRAHA 4
+420 241 402 206
+420 241 400 290
+420 608 123 466
regom@regom.cz
www.regom.cz

KN 35H

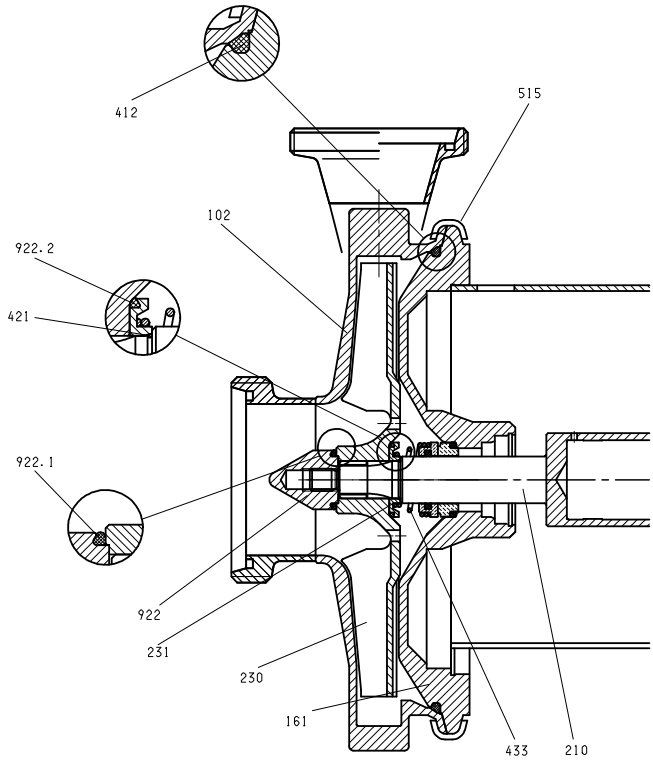

102	**Kryt** Materiál AISI 316L; 3mm; volitelné připojení, odolné ke kolísání tlaků
161	**Víko krytu** Silné stěny z materiálu AISI 316L, odolné ke kolísání tlaků
182	**Podstavec** Vyškově nastavitelný podstavec z nerez oceli
210	**Hřídel** Hřídel o průměru těsnění 25mm, materiál AISI 316Ti
211	**Spojovací disk** Upevnění hřídele IEC motoru
230	**Rotor** Otevřený nebo uzavřený, materiál AISI 316Ti
231	**Těsnící kroužek**
412	**O-kroužek** Hygienický O-kroužek, materiál EPDM, NBR, FKM
421	**Radiální těsnění** O-kroužek z různých materiálů
433	**Mechanická ucpávka** Jedna nebo dvojitá mechanická ucpávka rozličného designu a materiálu SiC/SiC, SiC/karbon, karbon/nerez ocel, anebo těsnící PTFE kroužek
515	**Upínací clamp-spona** Rychle upínací spona z nerez oceli až po PN16
550	**Disk**
680	**Kryt** Kryt z nerez oceli
800	**IEC anebo NEMA standardní motor**
922	**Utahovací šroub rotoru** Materiál AISI 316L
922.1	**Těsnění rotoru** Hygienický O-kroužek z EPDM, NBR, FKM, fluorovaná pryž
922.2	**Těsnění rotoru** Hygienický O-kroužek z EPDM, NBR, FKM, fluorovaná pryž

Výhradní zástupce pro ČR a SR

REGOM INSTRUMENTS s.r.o.
Brabcova 2/1159
147 00 PRAHA 4

+420 241 402 206
+420 241 400 290
+420 608 123 466
regom@regom.cz
www.regom.cz

Dimenze / připojení DIN 11851 KN 35H

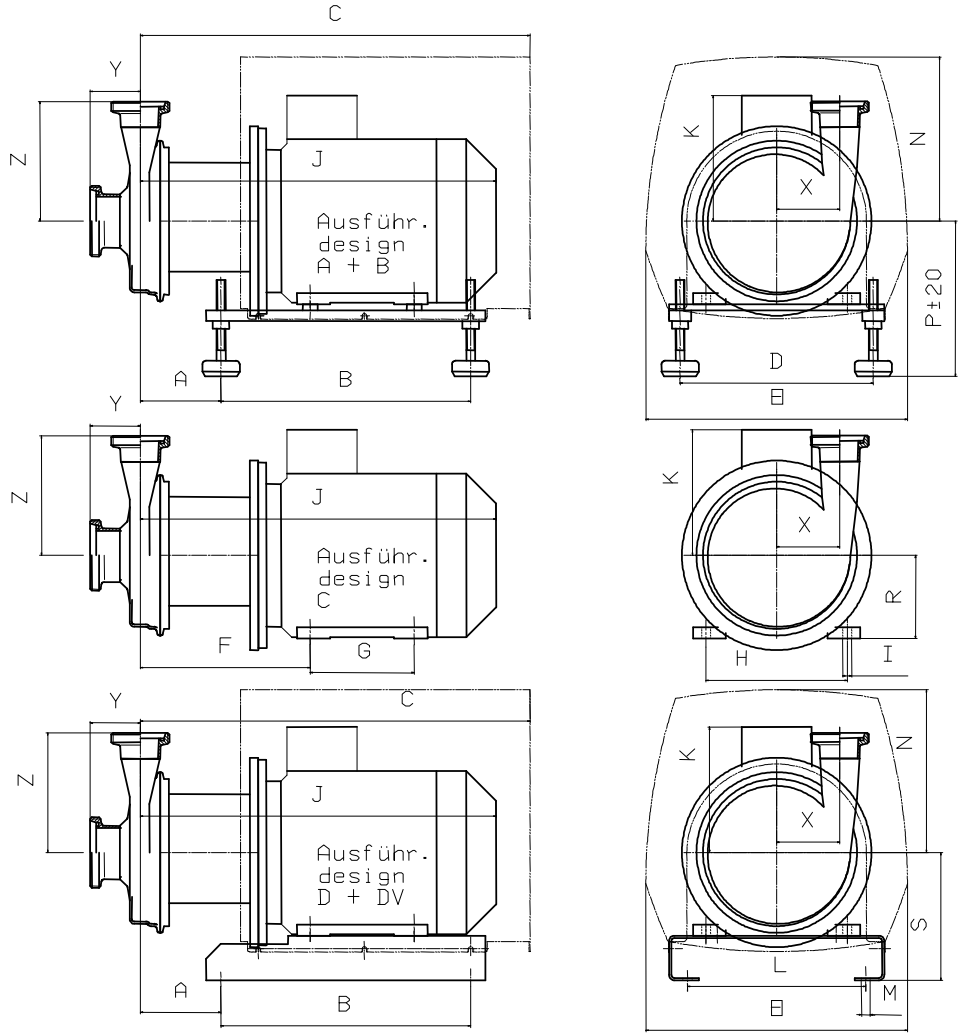

Typ	Hmotnost [kg]			kW	rpm		Motor IEC	A	B	C	D	E	F	G	H	I	J	K	L	M	N	P	R	S
	Design A+DV	Design B+D	Design C		50 Hz	60 Hz																		
KN 33H/1	30	27	24	**1,1**	1450	1750	090S	102	286	464	220	302	207	100	140	9	393	149	200	9	191	187	90	160
KN 33H/2	33	30	27	**1,5**	1450	1750	090L	102	286	464	220	302	207	125	140	9	420	149	200	9	191	187	90	160
KN 33H/3	36	33	29	**2,2**	1450		100L	104	336	520	260	224	140	160	12	12	464	153	240	12	233	197	100	160
KN 35H/1	48	42	38	**4,0**	2900		112M	111	336	520	260	352	231	140	190	12	481	169	240	12	221	209	112	172
KN 35H/2.1	55	49	45	**5,5**	2900	3500	112M																	
KN 35H/3.1	60	54	50	**7,5**	2900	3500	112M																	
KN 35H/2.2	74	66	62	**5,5**	2900	3500	132S	131	400	651	290	423	270	140	216	12	586	188	270	12	289	230	132	200
KN 35H/3.2	77	69	65	**7,5**	2900	3500	132S																	
KN 35H/4	84	76	72	**9,2**	2900	3500	132M	131	400	651	290	423	270	140	216	12	586	188	270	12	289	230	132	200
KN 35H/5	89	83	77	**11,0**		3500	132M																	

Vstup	32	40	40	50	50	50	65	65	65	80	80	80
Výstup	32	32	40	32	40	50	40	50	65	50	65	80
X	108	108	108	108	108	108	108	108	108	108	108	108
Y	114	106	106	90	90	90	78	78	78	78	78	78
Z	177	177	172	177	172	174	172	174	179	174	179	184

Výhradní zástupce pro ČR a SR

REGOM INSTRUMENTS s.r.o.
Brabcova 2/1159
147 00 PRAHA 4

+420 241 402 206
+420 241 400 290
+420 608 123 466
regom@regom.cz
www.regom.cz

Charakteristiky KN 35H

50 Hz

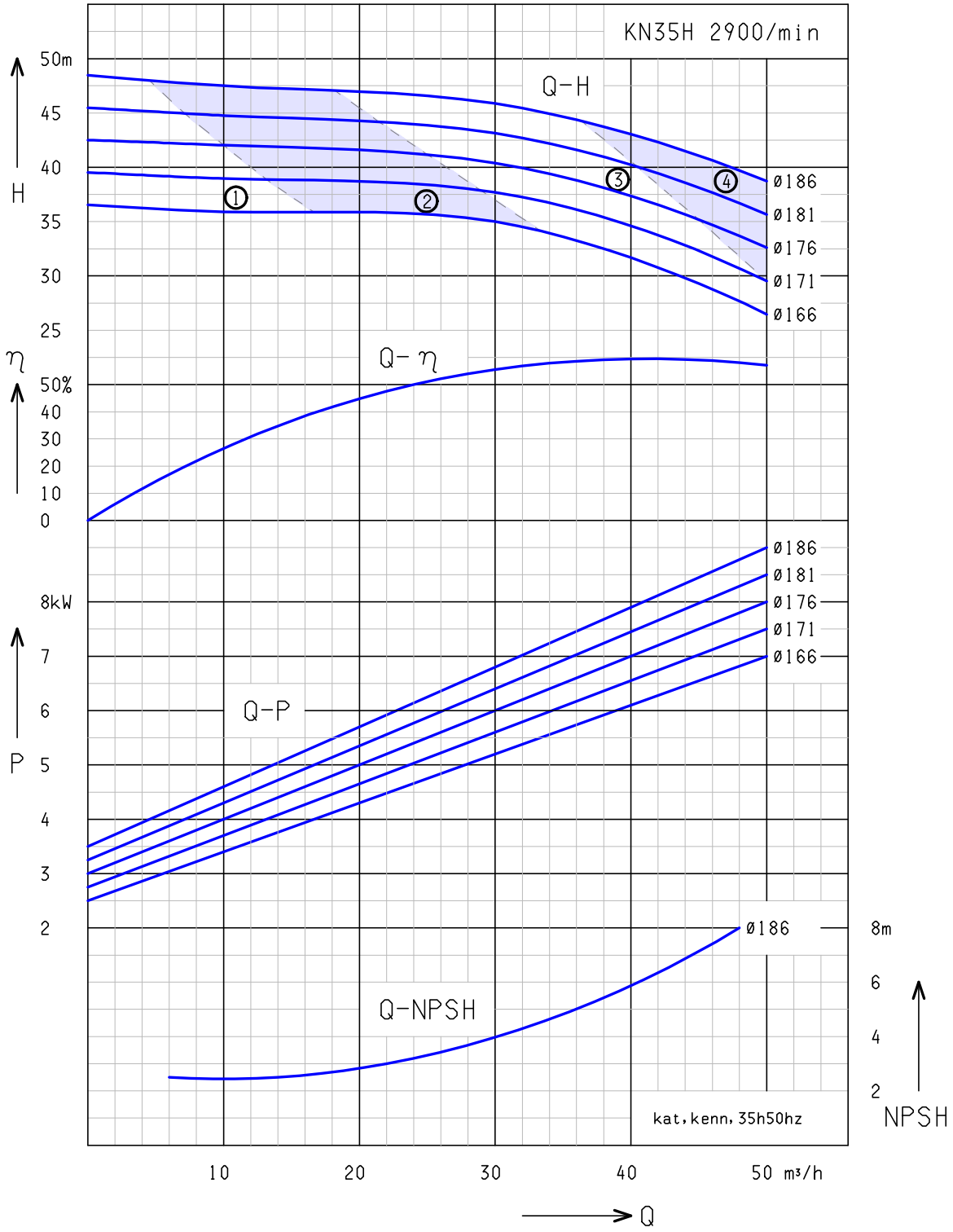

①: KN 35H/1 - 4,0kW ②: KN 35H/2 - 5,5kW
③: KN 35H/3 - 7,5kW ④: KN 35H/4 - 9,2kW

Voda: 68°F (20°C)

Výhradní zástupce pro ČR a SR

REGOM INSTRUMENTS s.r.o.
Brabcova 2/1159
147 00 PRAHA 4

+420 241 402 206
+420 241 400 290
+420 608 123 466
regom@regom.cz
www.regom.cz

Charakteristiky KN 35H

60 Hz

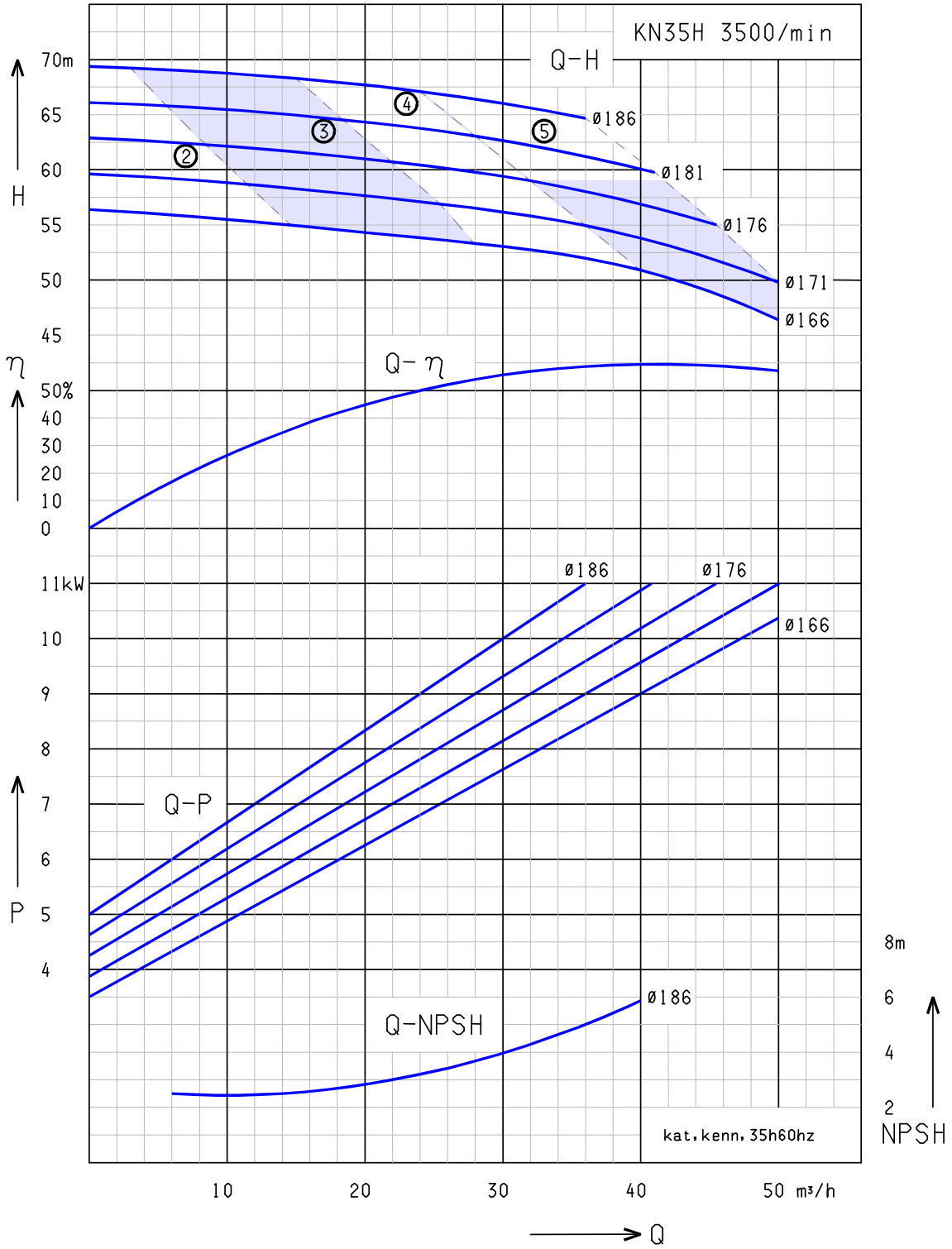

②: KN 35H/2 – 5,5kW ③: KN 35H/3 – 7,5kW
④: KN 35H/4 – 9,2kW ⑤: KN 35H/5 – 11,0kW

Voda: 68°F (20°C)

Výhradní zástupce pro ČR a SR

REGOM INSTRUMENTS s.r.o.
Brabcova 2/1159
147 00 PRAHA 4

☎ +420 241 402 206
+420 241 400 290
+420 608 123 466
regom@regom.cz
www.regom.cz