# Hygienické odstředivé čerpadlo KN 43

Design B

## ... pro pivovary a nápojový průmysl

**Design**

Vysokovýkonné čerpadlo, silnostěnný plášť i jeho víko z CrNiMo nerez oceli, otevřený rotor z nerez oceli, plný hřídel, robustný rychloupínací stahovací spona těsněná hygienickým O-kroužkem.

**Konstrukční provedení**

A… na výškově nastavitelných nohách s krytem motoru, vše z nerez oceli
B… na výškově nastavitelných nohách z nerez oceli
C… na podstavci motoru
D… na podstavci z nerez oceli
DV.. na podstavci s krytem motoru, oba z nerez oceli

**Materiál**

Materiál všech dílů přicházejících do kontaktu s produktem odpovídá AISI 316L (1.4404, 1.4581 anebo 1.4435.). Materiál ostatních dílů odpovídá AISI 304. Materiál těsnění volitelný podle potřeby – EPDM, NBR, VITON, PTFE.

**Těsnění hřídele**

Jednoduchá samooplachovací mechanická ucpávka o průměru 25 mm pro aseptický provoz, z volitelného materiálu v závislosti na produktu.

**Technická data**

- Průtok : max. 120000 l/h, 50 Hz
- Výtlak čerpadla : max. 60 mWC, 50 Hz
- Příkon : max. 22 kW
- Pracovní teplota : max. 130°C
- Pracovní tlak : max. 16 bar

**Motor**

IEC – standardní motor IP 55, chráněn proti tryskající vodě, s termistorem, možnost NEMA – motoru na požádání

**Doplňkové vybavení**

- vestavěný frekvenční měnič FCM 300
- vozík s kabeláží a vypínačem
- předek pumpy s pláštěm k ohřevu nebo ochlazování
- sterilizace těsnění párou
- motor s přepínáním pólů
- ochrana proti explozi EExellT3 popřípadě EexdellCT4
- volba laku motoru (standard RAL 5015)
- ventil pro úplné vyprázdnění

**Připojení**

Průměry připojení DN 50 až DN 100 ,anebo 2“ až 4“ odpovídající standardům: DIN, IDF, Clamp, RJT, SMS, malé příruby.(jiné na poptání)

Výhradní zástupce pro ČR a SR
REGOM INSTRUMENTS s.r.o.
Brabcova 2/1159
147 00 PRAHA 4
+420 241 402 206
+420 241 400 290
+420 608 123 466
regom@regom.cz
www.regom.cz

## Průřez KN 43

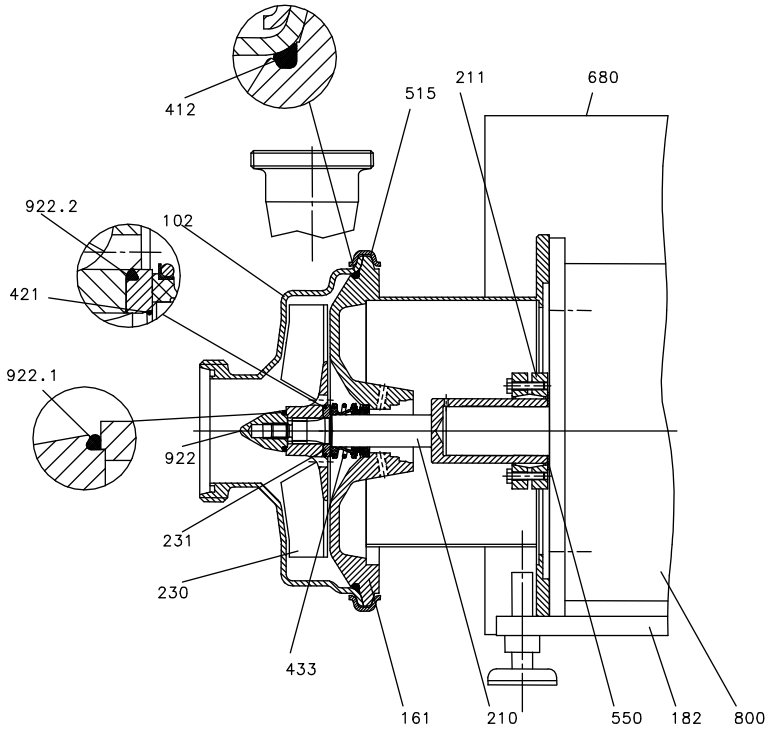


**102 Kryt**
Materiál AISI 316L; 4mm; volitelné připojení, odolné ke kolísání tlaků

**161 Víko krytu**
Silné stěny z materiálu AISI 316L, odolné ke kolísání tlaků

**182 Podstavec**
Výškově nastavitelný pojízdný podstavec z nerez oceli

**210 Hřídel**
Hřídel s jednotným průměrem těsnění 25mm, materiál AISI 316Ti

**211 Spojovací disk**
Upevnění hřídele IEC motoru

**230 Rotor**
Otevřený nebo uzavřený, materiál AISI 316Ti

**231 Těsnící kroužek**

**412 O-kroužek**
Hygienický O-kroužek, materiál EPDM, NBR, FKM

**421 Radiální těsnění**
O-kroužek z různých materiálů

**433 Mechanická ucpávka**
Jedna nebo dvojitá mechanická ucpávka rozličného designu a materiálu SiC/SiC, SiC/karbon, karbon/nerez ocel, anebo těsnící PTFE kroužek

**515 Stahovací kroužek**
Rychle upínací spona z nerez oceli až po PN 16

**550 Disk**

**680 Kryt**
Kryt z nerez oceli

**800 IEC anebo NEMA standardní motor**

**922 Utahovací šroub rotoru**
Materiál AISI 316L

**922.1 Těsnění rotoru**
Hygienický O-kroužek z EPDM, NBR, FKM, fluorovaná pryž

**922.2 Těsnění rotoru**
Hygienický O-kroužek z EPDM, NBR, FKM, fluorovaná pryž

Výhradní zástupce pro ČR a SR
REGOM INSTRUMENTS s.r.o.
Brabcova 2/1159
147 00 PRAHA 4
+420 241 402 206
+420 241 400 290
+420 608 123 466
regom@regom.cz
www.regom.cz

# Dimenze / připojení DIN 11851 KN 43

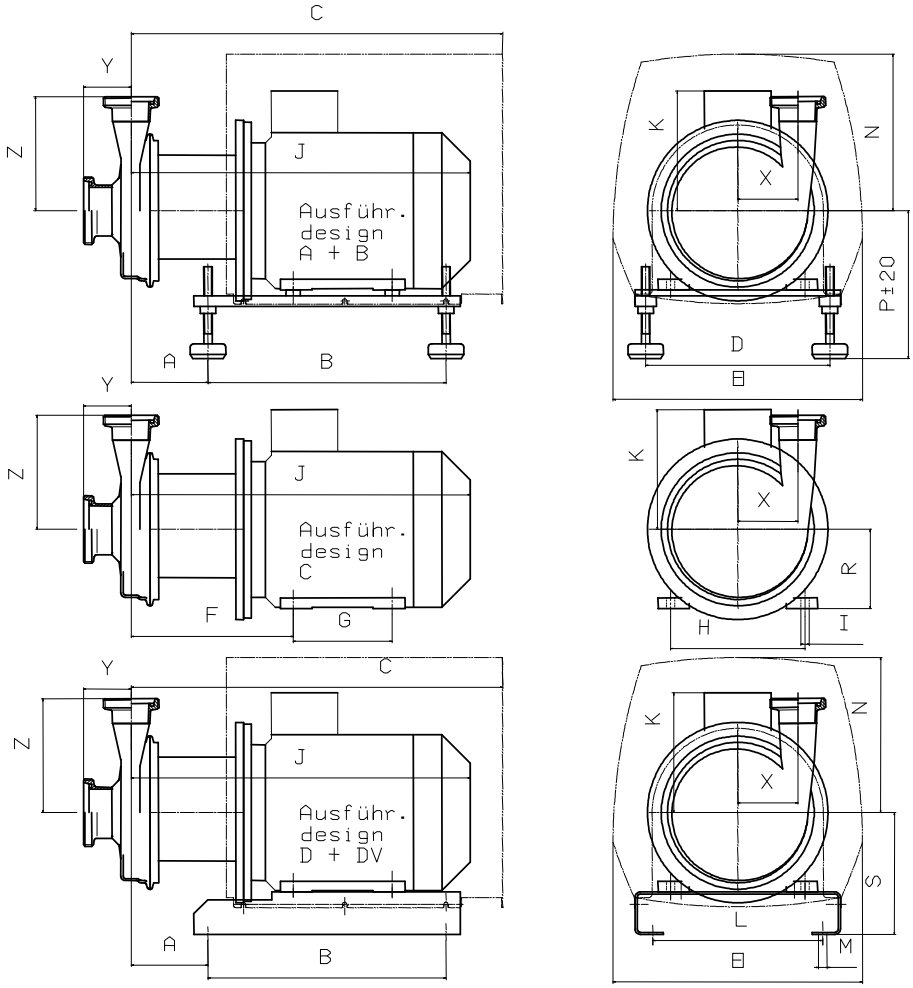


| Typ | Hmotnost [kg] | | | kW | rpm | | Motor IEC | A | B | C | D | E | F | G | H | I | J | K | L | M | N | P | R | S |
|---|---|---|---|---|---|---|---|---|---|---|---|---|---|---|---|---|---|---|---|---|---|---|---|---|
| | Design A+DV | Design B+D | Design C | | 50 Hz | 60 Hz | | | | | | | | | | | | | | | | | | |
| **KN 43/1** | 48 | 39 | 32 | **2,2** | 1450 | 1750 | 100L | 107 | 336 | 523 | 260 | 352 | 227 | 140 | 160 | 12 | 467 | 153 | 240 | 12 | 233 | 197 | 100 | 160 |
| **KN 43/2** | 56 | 47 | 40 | **3,0** | 1450 | 1750 | 100L | | | | | | | | | | | | | | | | | |
| **KN 43/3** | 60 | 51 | 44 | **4,0** | | 1750 | 112M | 114 | 336 | 530 | 260 | 352 | 234 | 140 | 190 | 12 | 484 | 169 | 240 | 12 | 221 | 209 | 112 | 172 |
| **KN 45/1.1** | 63 | 54 | 47 | **5,5** | 2900 | | 112M | | | | | | | | | | | | | | | | | |
| **KN 45/2.1** | 65 | 56 | 49 | **7,5** | 2900 | 3500 | 112M | | | | | | | | | | | | | | | | | |
| **KN 43/4** | 79 | 70 | 63 | **5,5** | | 1750 | 132S | 134 | 400 | 654 | 290 | 423 | 273 | 140 | 216 | 12 | 589 | 188 | 270 | 12 | 289 | 230 | 132 | 200 |
| **KN 45/1.2** | 79 | 70 | 63 | **5,5** | 2900 | | 132S | | | | | | | | | | | | | | | | | |
| **KN 45/2.2** | 82 | 73 | 66 | **7,5** | 2900 | 3500 | 132S | | | | | | | | | | | | | | | | | |
| **KN 45/3** | 89 | 80 | 71 | **9,2** | 2900 | 3500 | 132S | 134 | 400 | 654 | 290 | 423 | 273 | 178 | 216 | 12 | 589 | 188 | 270 | 12 | 289 | 230 | 132 | 200 |
| **KN 45/4.1** | 97 | 88 | 79 | **11,0** | 2900 | 3500 | 132S | | | | | | | | | | | | | | | | | |
| **KN 45/4.2** | 130 | 120 | 111 | **11,0** | 2900 | 3500 | 160M | 169 | 500 | 814 | 340 | 423 | 327 | 210 | 254 | 14 | 737 | 222 | 310 | 13 | 283 | 264 | 160 | 230 |
| **KN 45/5** | 139 | 129 | 120 | **15,0** | 2900 | 3500 | 160M | | | | | | | | | | | | | | | | | |
| **KN 45/6** | 139 | 129 | 120 | **18,0** | 2900 | 3500 | 160L | 169 | 500 | 814 | 340 | 423 | 327 | 254 | 254 | 14 | 737 | 222 | 310 | 13 | 283 | 264 | 160 | 230 |
| **KN 45/7.1** | 147 | 137 | 128 | **22,0** | 2900 | 3500 | 160L | | | | | | | | | | | | | | | | | |
| **KN 45/7.2** | 212 | 202 | 193 | **22,0** | 2900 | 3500 | 180M | 232 | 562 | 929 | 340 | 463 | 340 | 241 | 279 | 15 | 749 | 321 | 310 | 13 | 350 | 284 | 180 | 250 |
| **KN 45/8** | 230 | 220 | 211 | **30,0** | 2900 | 3500 | 180M | | | | | | | | | | | | | | | | | |

| | | | | | | | | | |
|---|---|---|---|---|---|---|---|---|---|
| Vstup | 50 | 65 | 65 | 80 | 80 | 80 | 100 | 100 | 100 |
| Výstup | 50 | 50 | 65 | 50 | 65 | 80 | 65 | 80 | 100 |
| X | 102 | 102 | 102 | 102 | 102 | 102 | 102 | 102 | 102 |
| Y | 90 | 90 | 90 | 86 | 86 | 86 | 87 | 87 | 87 |
| Z | 218 | 218 | 218 | 218 | 218 | 223 | 218 | 223 | 223 |


Výhradní zástupce pro ČR a SR

**REGOM INSTRUMENTS s.r.o.**
Brabcova 2/1159
147 00 PRAHA 4

+420 241 402 206
+420 241 400 290
+420 608 123 466
regom@regom.cz
www.regom.cz

# Charakteristiky KN 43 50 Hz

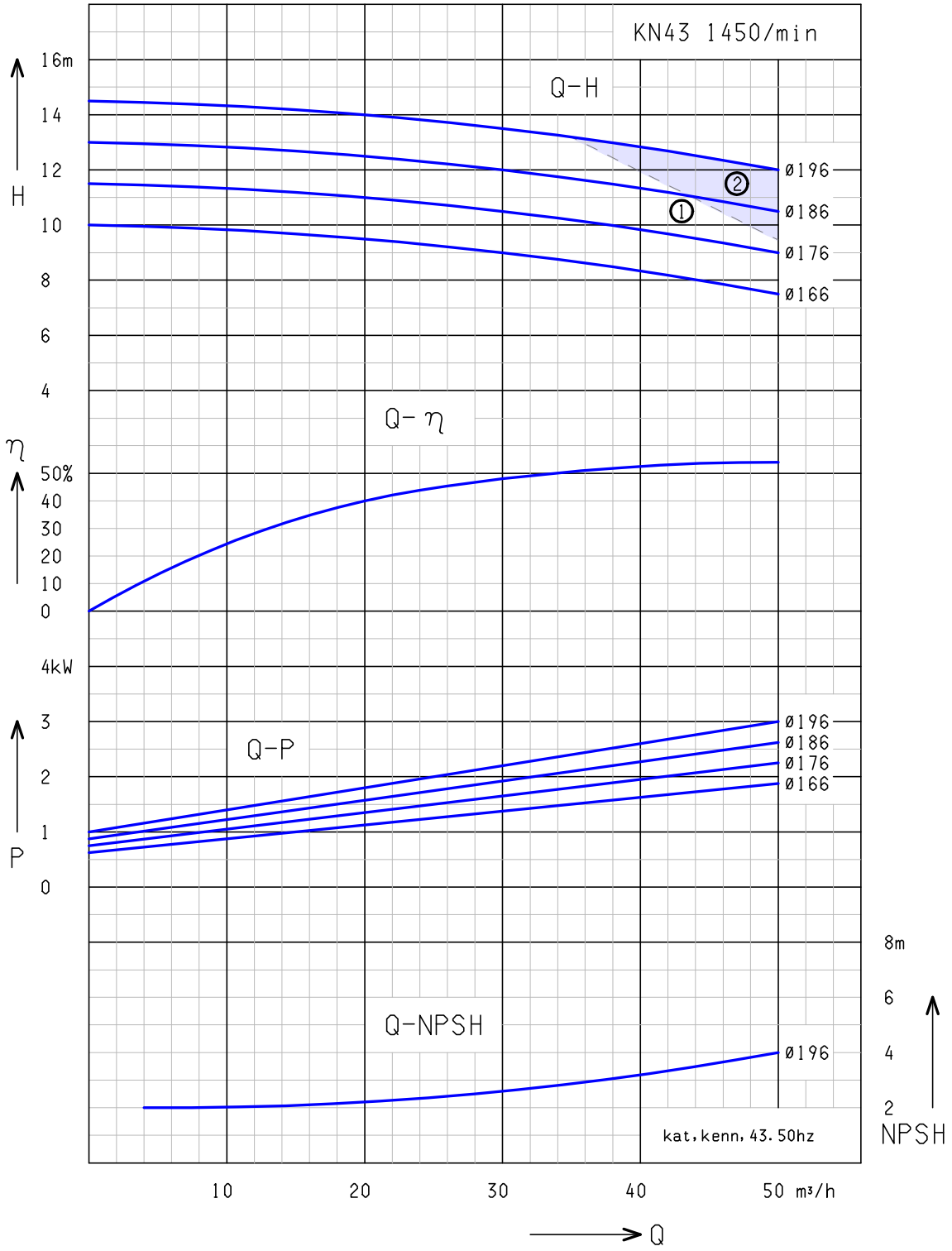


①: KN 43/1 – 2,2kW ②: KN 43/2 – 3,0kW

Voda: 68°F (20°C)


Výhradní zástupce pro ČR a SR

REGOM INSTRUMENTS s.r.o.
Brabcova 2/1159
147 00 PRAHA 4

☎ +420 241 402 206
+420 241 400 290
+420 608 123 466
regom@regom.cz
www.regom.cz

# Charakteristiky KN 43 60 Hz

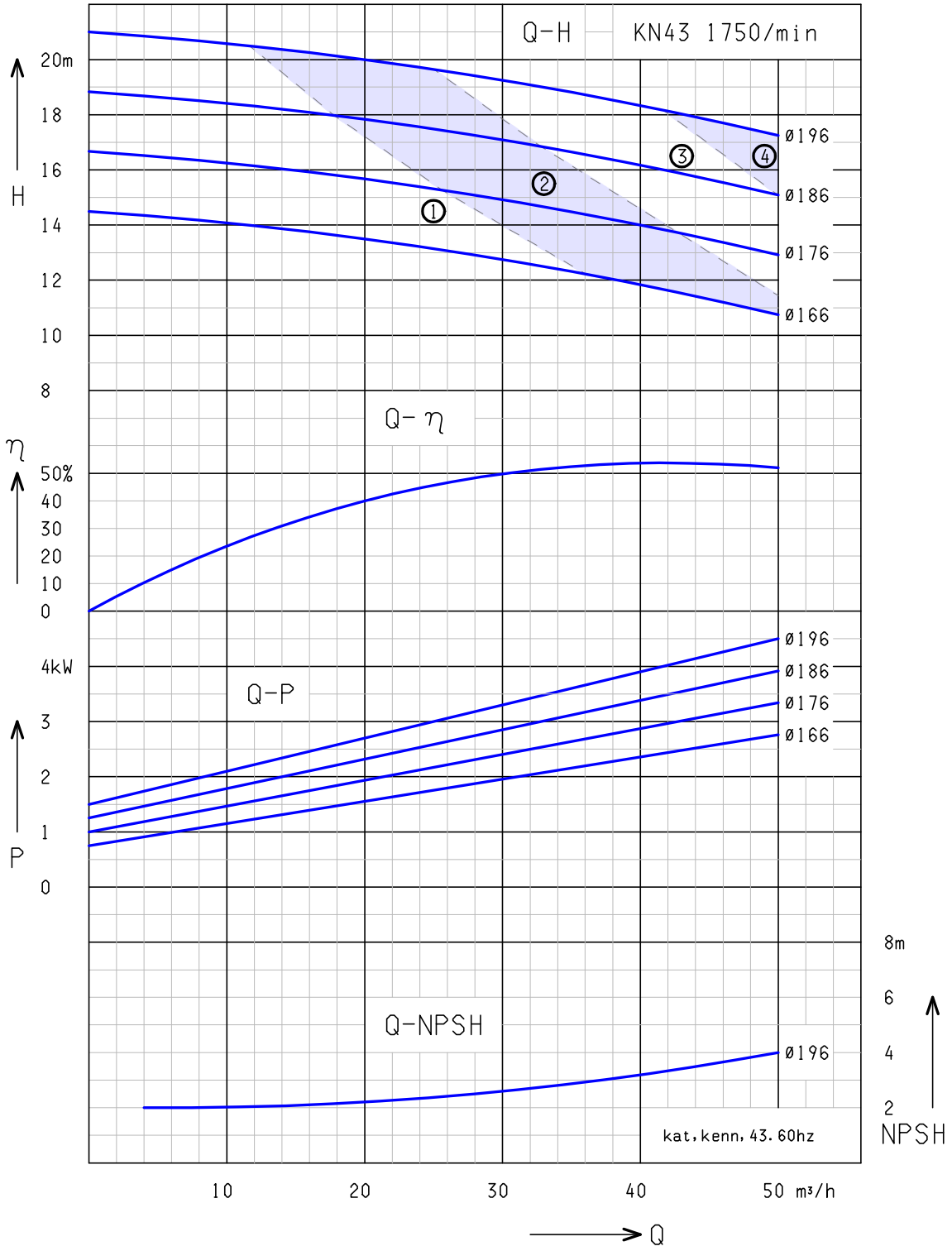


①: KN 43/1 – 2,2kW ②: KN 43/2 – 3,0kW
③: KN 43/3 – 4,0kW ④: KN 43/4 – 5,5kW

Voda: 68°F (20°C)


Výhradní zástupce pro ČR a SR
REGOM INSTRUMENTS s.r.o.
Brabcova 2/1159
147 00 PRAHA 4
+420 241 402 206
+420 241 400 290
+420 608 123 466
regom@regom.cz
www.regom.cz