Hygienické odstředivé čerpadlo KN 45Q

Design B

... pro pivovary a nápojový průmysl

Design

Vysokovýkonné čerpadlo, silnostěnný plášť z CrNiMo kované oceli a víko z CrNiMo válcované nerez oceli, otevřený rotor z CrNiMo nerez oceli, mohutný slepý hřídel, robustný rychloupínací stahovací spona těsněná hygienickým O-kroužkem.

Konstrukční provedení

A… na výškově nastavitelných nohách s krytem motoru,vše z nerez oceli
B… na výškově nastavitelných nohách z nerez oceli
C… na podstavci motoru
D… na podstavci z nerez oceli
DV.. na podstavci s krytem motoru, oba z nerez oceli

Materiál

Materiál všech dílů přicházejících do kontaktu s produktem odpovídá AISI 316L (1.4404, 1.4581 anebo 1.4435.). Materiál těsnění volitelný podle potřeby – EPDM, NBR, VITON, PTFE.

Těsnění hřídele

Jednoduchá nebo dvojitá samooplachovací mechanická ucpávka o průměru 25 mm pro aseptický provoz, z volitelného materiálu v závislosti na produktu.

Technická data

- Průtok : max. 50.000 l/h, 50 Hz
- Výtlak čerpadla : max. 77 mWC, 50 Hz
- Příkon : max. 18,5 kW
- Pracovní teplota : max. 130°C
- Pracovní tlak : max. 16 bar

Motor

IEC – standardní motor IP 55, chráněn proti tryskající vodě, s termistorem, možnost NEMA – motoru na požádání

Doplňkové vybavení

- vestavěný frekvenční měnič FCM 300 (až do 7,5kW)
- vozík s kabeláží a vypínačem
- předek pumpy s pláštěm k ohřevu nebo ochlazování
- sterilizace těsnění párou
- motor s přepínáním pólů
- ochrana proti explozi EExellT3 popřípadě EexdellCT4
- volba laku motoru (standard RAL 5015)
- ventil pro úplné vyprázdnění

Připojení

Průměry připojení DN 50 až DN 80 ,anebo 2“ až 3“ odpovídající standardům: DIN, IDF, Clamp, RJT, SMS, malé příruby.(jiné na poptání)

Výhradní zástupce pro ČR a SR
REGOM INSTRUMENTS s.r.o.
Brabcova 2/1159
147 00 PRAHA 4
+420 241 402 206
+420 241 400 290
+420 608 123 466
regom@regom.cz
www.regom.cz

Průřez KN 45Q

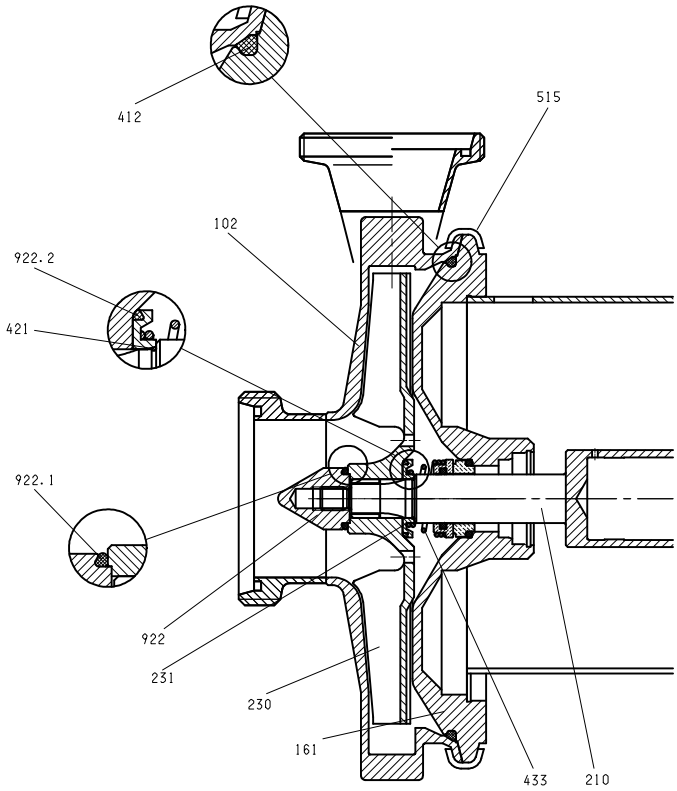

102 Kryt
Tlustostěnný kovaný materiál AISI 316L; 4mm; volitelné připojení, odolné vůči kolísání tlaků

161 Víko krytu
Silné stěny z materiálu AISI 316L, odolné vůči kolísání tlaků

182 Podstavec
Výškově nastavitelný podstavec z nerez oceli

210 Hřídel
Hřídel o průměru těsnění 25mm, materiál AISI 316Ti

211 Spojovací disk
Upevnění hřídele IEC motoru

230 Rotor
Napůl otevřený, materiál AISI 316Ti

231 Tesnící kroužek

412 O-kroužek
Hygienický O-kroužek, materiál EPDM, NBR, FKM

421 Radiální těsnění
O-kroužek z různých materiálů

433 Mechanická ucpávka
Jedna nebo dvojitá mechanická ucpávka rozličného designu a materiálu SiC/SiC, SiC/karbon, karbon/nerez ocel, nebo těsnící PTFE kroužek

515 Upínací clamp-spona
Rychle upínací spona z nerez oceli až po PN 16

550 Disk

680 Kryt
Kryt z nerez oceli

800 IEC anebo NEMA standardní motor

922 Utahovací šroub rotoru
Materiál AISI 316L

922.1 Těsnění rotoru
Hygienický O-kroužek z EPDM, NBR, FKM, fluorovaná pryž

922.2 Těsnění rotoru
Hygienický O-kroužek z EPDM, NBR, FKM, fluorovaná pryž

Výhradní zástupce pro ČR a SR
REGOM INSTRUMENTS s.r.o.
Brabcova 2/1159
147 00 PRAHA 4
+420 241 402 206
+420 241 400 290
+420 608 123 466
regom@regom.cz
www.regom.cz

Dimenze / připojení DIN 11851 KN 45Q

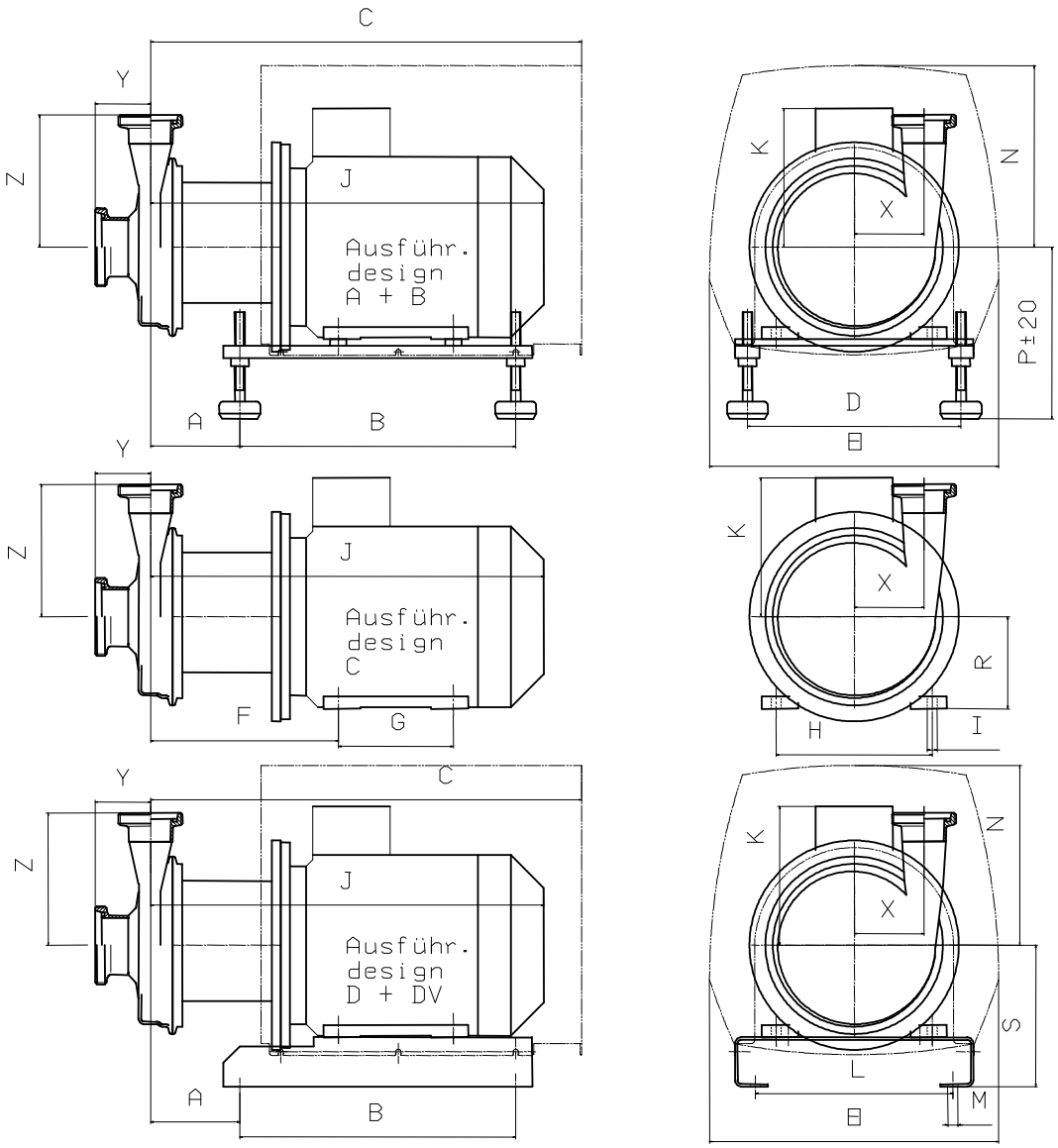

Typ	Hmotnost [kg]			kW	rpm		Motor IEC	A	B	C	D	E	F	G	H	I	J	K	L	M	N	P	R	S
	Design A+DV	Design B+D	Design C		50 Hz	60 Hz																		
KN 45Q/1	150	140	128	**15,0**	2900	3500	160M	173	500	818	340	423	331	210	254	14	741	222	310	13	283	264	160	230
KN 45Q/2	155	145	133	**18,5**	2900	3500	160L	173	500	818	340	423	331	254	254	14	741	222	310	13	283	264	160	230
KN 45Q/3.1	158	148	136	**22,0**	2900	3500	160L																	
KN 45Q/3.2	230	207	198	**22,0**	2900	3500	180M	236	562	933	340	463	344	241	279	15	753	321	310	13	350	284	180	250
KN 45Q/4	235	212	203	**30,0**	2900	3500	180M																	

Vstup	100	100	100
Výstup	65	80	100
X	123	123	123
Y	93	93	93
Z	228	233	243

Výhradní zástupce pro ČR a SR

REGOM INSTRUMENTS s.r.o.
Brabcova 2/1159
147 00 PRAHA 4

+420 241 402 206
+420 241 400 290
+420 608 123 466
regom@regom.cz
www.regom.cz

Charakteristiky KN 45Q

50 Hz

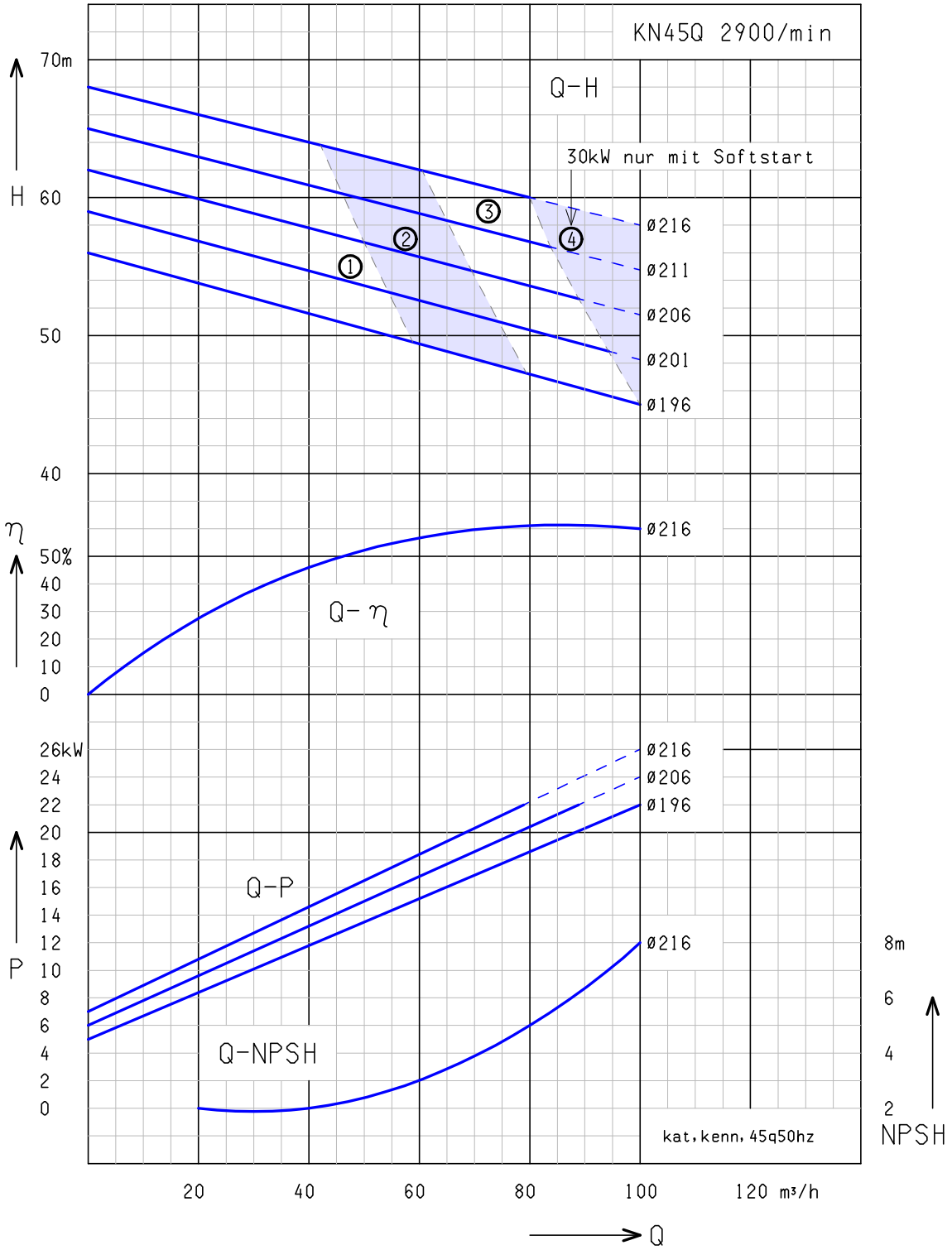

①: KN 45Q/1 – 15,0kW ②: KN 45Q/2 – 18,5kW
③: KN 45Q/3 – 22,0kW ④: KN 45Q/4 – 30,0kW

Voda: 68°F (20°C)

Výhradní zástupce pro ČR a SR

REGOM INSTRUMENTS s.r.o.
Brabcova 2/1159
147 00 PRAHA 4

☎ +420 241 402 206
+420 241 400 290
+420 608 123 466
regom@regom.cz
www.regom.cz