REGOM INSTRUMENTS s.r.o.
Brabcova 1159 / 2
147 00 Praha 4
CZECH REPUBLIC

Tel: +420 241 402 206
Fax: +420 241 400 290
Mail: regom@regom.cz
Skype: regom-office
www.regom.cz

Technische Daten

BAUFORM
Doppelflügel-Rückschlagklappe in Zwischenflanschbauweise zum Einklemmen zwischen Flansche nach EN 1092-1 Typ 11 Form B - PN10/PN16.

BAULÄNGE
EN 558-1 Reihe 16

BETRIEBSDRUCK
DN50 - DN250: max. 16 bar
DN300 - DN500: max. 10 bar
ANSI- Flansche auf Anfrage

WERKSTOFFE

Gehäuse:	GGG-40, Epoxyd beschichtet
	Edelstahl 1.4408
Flügel:	GGG-40, vernickelt
	Edelstahl 1.4408
Welle:	Edelstahl 1.4301
	Edelstahl 1.4401
Feder:	Edelstahl 1.4301
	Edelstahl 1.4401
Dichtungen:	EPDM

MEDIUMTEMPERATUR
EPDM: bis max. +120°C

EINBAULAGE
Die Durchflussrichtung ist zu beachten.
Der Einbau in eine waagerecht verlaufende Rohrleitung ist zu bevorzugen.
Vor und hinter der Doppelflügel-Rückschlagklappe muss eine gerade Rohrstrecke von min. 5x dem Nenndurchmesser vorgesehen werden.
Eine direkte Montage auf einen Pumpenflansch ist nicht zulässig.

Alle Angaben sind freibleibend und unverbindlich!

Specification

DESIGN
Dual plate check valves to be mounted between tow flanges according to EN 1092-1 Type 11 form B - PN10/PN16.

FACE TO FACE
EN 558-1 row 16

PRESSURE RANGE
DN50 - DN250: max. 16 bar
DN300 - DN500: max. 10 bar
Flanges acc. to ANSI on request

MATERIALS

Body:	GGG-40, epoxy coated
	Stainless steel 1.4408
plate:	GGG-40, nickel plated
	Stainless steel 1.4408
Stem:	Stainless steel 1.4301
	Stainless steel 1.4401
Spring:	Stainless steel 1.4301
	Stainless steel 1.4401
Seals:	EPDM

TEMPERATURE RANGE
EPDM: up to max. +120°C

INSTALLATION
Pay attention to the flow direction.
Preferably mounting into a horizontal runing pipeline.
Make sure to install a minimum of 5 x nominal diameter of straight pipline in front of and behind the dual plate check valve.
Do not install the valves directly onto a pump flange.

The above information is intended for guidance only and the company reserves the right to change any data herein without prior notice!

Artikel:
DR

Doppelflügel-Rückschlagklappe
PN 10 / PN 16

Sphäroguss
Edelstahl

Type:
DR

Dual Plate Check Valves
PN 10 / PN 16

Ductile iron
Stainless steel

Artikel- u. Bestellangaben: z.B. **DR334007**

= Doppelflügel-Rückschlagklappe, Edelstahl, Edelstahl-Flügel, für Flansch DN 50

1.+ 2. Stelle Produkt	**3.+ 4. Stelle** Werkstoffe Gehäuse / Flügel	**5. Stelle** Dichtung	**6. Stelle** Zusatzausstattung	**7.+ 8. Stelle** Größe
DR = Doppelflügel- Rückschlagklappe	**33** = Edelstahl 1.4408 / Edelstahl 1.4408 **53** = GGG-40 / Edelstahl 1.4408 **55** = GGG-40 / GGG-40, vernickelt	**4** = EPDM	**0** = ohne	**07** = DN 50 **08** = DN 65 **09** = DN 80 **10** = DN 100 **11** = DN 125 **12** = DN 150 **13** = DN 200 **14** = DN 250 **15** = DN 300

Ordering example: e.G. **DR334007**

= Dual plate check vavle, stainless steel, stainless steel plate, for flange DN 50

1.+ 2. Digit Product	**3.+ 4. Digit** Material Body / Plate	**5. Digit** Sealing	**6. Digit** Option	**7.+ 8. Digit** Size
DR = Dual plate-check valve	**33** = stainless steel 1.4408 / stainless steel 1.4408 **53** = GGG-40 / stainless steel 1.4408 **55** = GGG-40 / GGG-40, nickel-plated	**4** = EPDM	**0** = no options	**07** = DN 50 **08** = DN 65 **09** = DN 80 **10** = DN 100 **11** = DN 125 **12** = DN 150 **13** = DN 200 **14** = DN 250 **15** = DN 300

Öffnungsdruck / Action pressure

Durchflussrichtung / flow direction ↔

DN	**50**	**65**	**80**	**100**	**125**	**150**	**200**	**250**	**300**	**350**	**400**	**450**	**500**
Druck / pressure [mbar]	15	15	15	15	15	15	15	15	15	15	15	15	15

Durchflussrichtung / flow direction ↑

DN	**50**	**65**	**80**	**100**	**125**	**150**	**200**	**250**	**300**	**350**	**400**	**450**	**500**
Druck / pressure [mbar]	20	20	20	20	20	20	20	20	20	20	30	30	30

Hinweis / Advice

Bei den in dieser Dokumentation beschrieben Produkten, in der von uns gelieferten Form, handelt es sich weder um Maschinen gemäß Artikel 2 Absatz a noch um unvollständige Maschinen gemäß Artikel 2 Absatz g im Sinne der Richtlinie 2006/42/EG über Maschinen.

The products descript in this documentation in the conditions of our delivery are no machinery according to annex 2 paragraph a respectively no partly completed machinery according to annex 2 paragraph g of the directive 2006/42/EC on machinery.

Abmessungen / Dimension

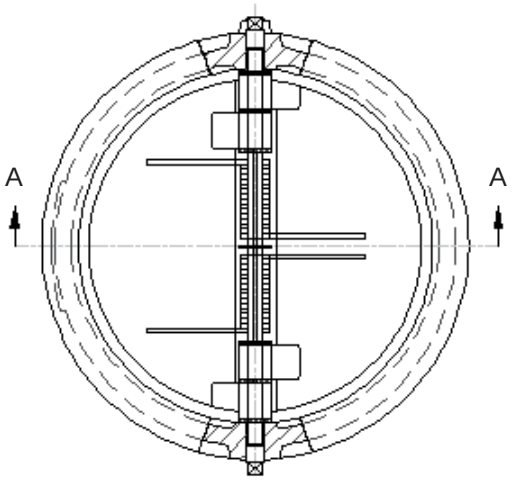

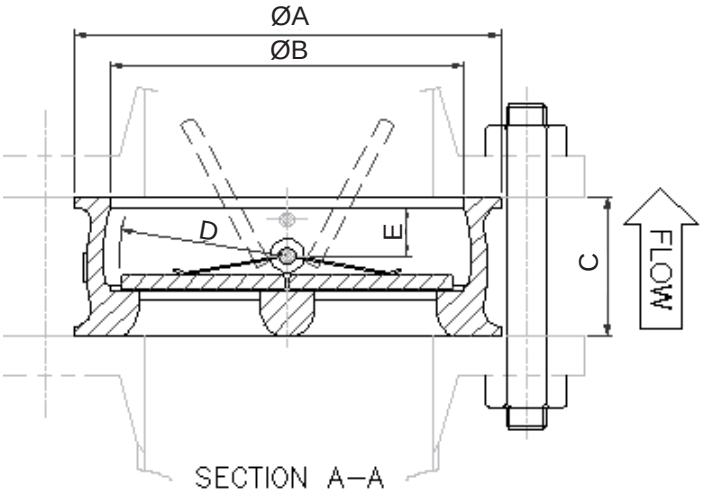

DN	ØA [mm]	ØB [mm]	C [mm]	D [mm]	E [mm]	PN [bar]	Kv-Wert [m³/h]	m [kg]
50	107	70,5	43	28,8	19	16	63	1,5
65	127	80	46	36,1	20	16	109	2,4
80	142	94	64	43,4	28	16	172	3,6
100	162	117	64	52,8	27	16	289	5,7
125	192	145	70	65,7	30	16	476	7,3
150	218	170	76	78,6	31	16	750	9,0
200	273	221	89	104,4	33	16	1.550	17,0
250	328	275,5	114	127,0	50	16	2.880	26,0
300	378	325,5	114	148,3	43	10	4.100	42,0
350	438	360	127	172,5	45	10	5274	55,0
400	489	410	140	197,4	52	10	8250	75,0
450	539	467	152	217,8	58	10	10550	101,0
500	594	515	152	241	58	10	14500	111,0

Abmessungen für Klappen zum Einbau zwischen ANSI- Flansche auf Anfrage.
Dimension for check valves for mounting between flanges acc. to ANSI on request.

Druckverlust-Diagramm / Pressure loss diagram

Durchflussvolume [Wasser] /
flow-value [water]
[m³/h]

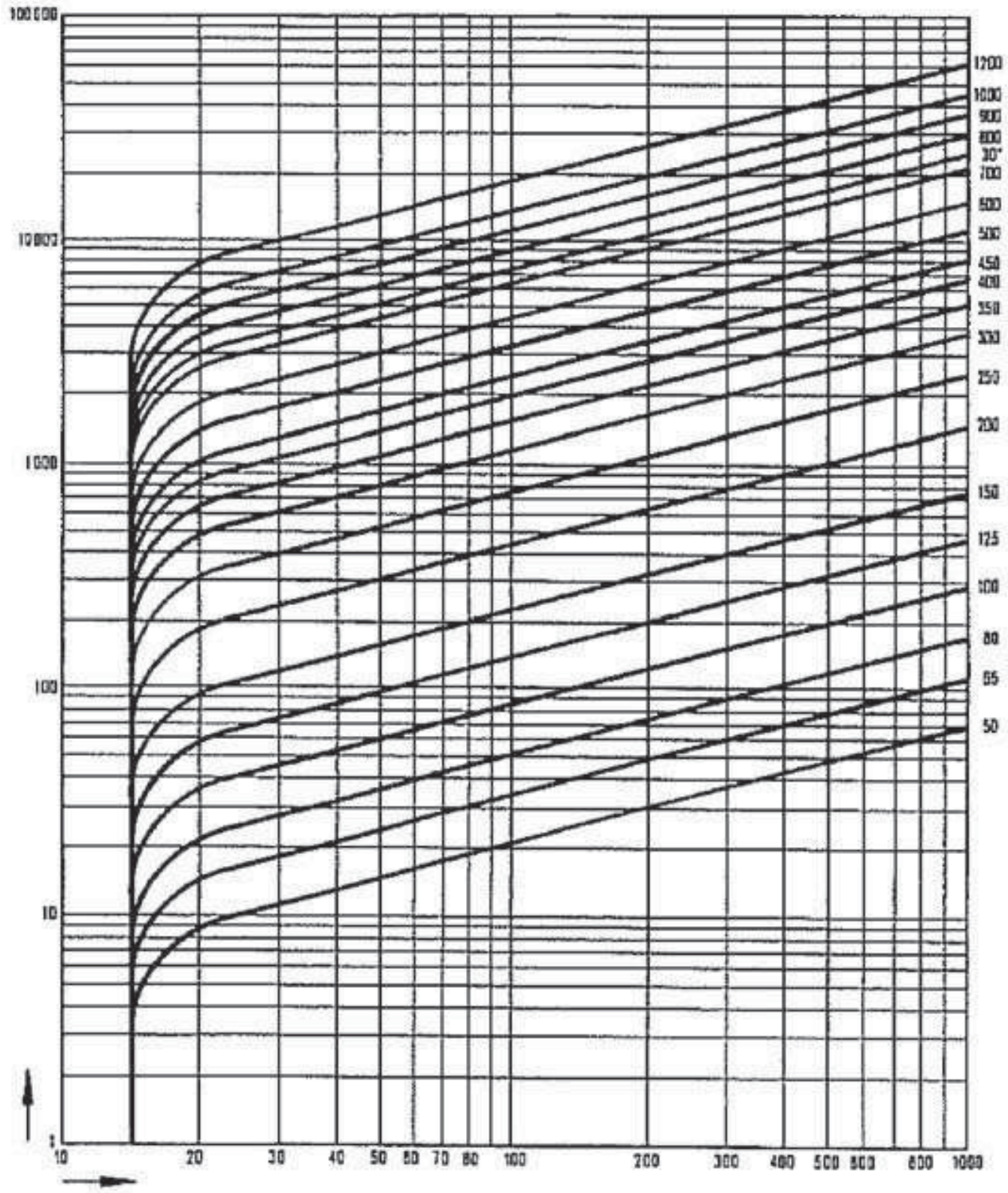

Druckverlust [Δp] /
pressure loss [Δp]
[mbar]

REGOM INSTRUMENTS s.r.o.
tel.: +420 241 402 206, +420 241 433 152
fax: +420 241 400 290, +420 241 433 151 e-mail:
regom@regom.cz ,
www.regom.com