HRUBÝ FILTR
PN 16

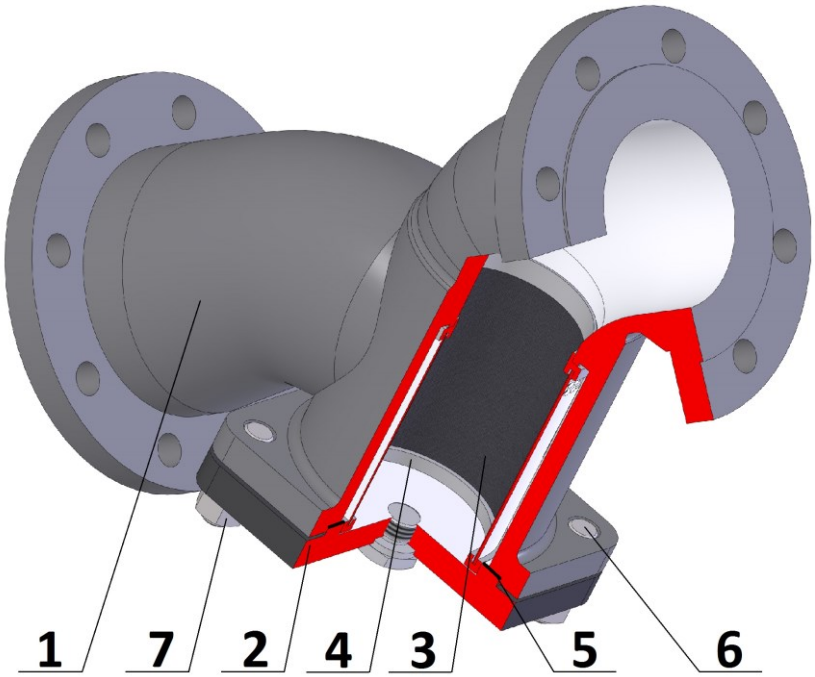

TYP	D 71
Jmenovitý tlak	**PN 16**
Jmenovitá světlost	**DN 15 – 400**

Použití
Slouží k zachycení mechanických nečistot obsažených v provozním médiu. Provozní látkou mohou být voda, vodní pára, vzduch a neagresivní kapaliny a plyny.

Konstrukce	EN 12516-1
Přírubové připojení	EN 1092-1
Stavební délky	EN 558-1
Zkoušení	EN 12266-1
Tlak/Teplota	EN 12516-1

Poz.	Díl	Materiál
		0 ÷ +300 °C
		DIN / WNr.
1	Těleso	GJL-250/GG25
2	Víko	GLJ-250/GG25
3	Filtrační vložka	1.4301/X5CrNi18-10
4	Klec filtru	1.4301/X5CrNi18-10
5	Těsnění	Spiral-graphite/SS
6	Šroub	1.7225/A193 B7
7	Matice	1.1191/A194 2H
Specifikace ostatních materiálů na požádání		

REGOM INSTRUMENTS s.r.o.
Brabcova 1159 / 2
147 00 Praha 4
CZECH REPUBLIC

Tel: +420 241 402 206
Fax: +420 241 402 206
Mail: regom@regom.cz
Skype: regom@regom.cz

WWW.REGOM.CZ

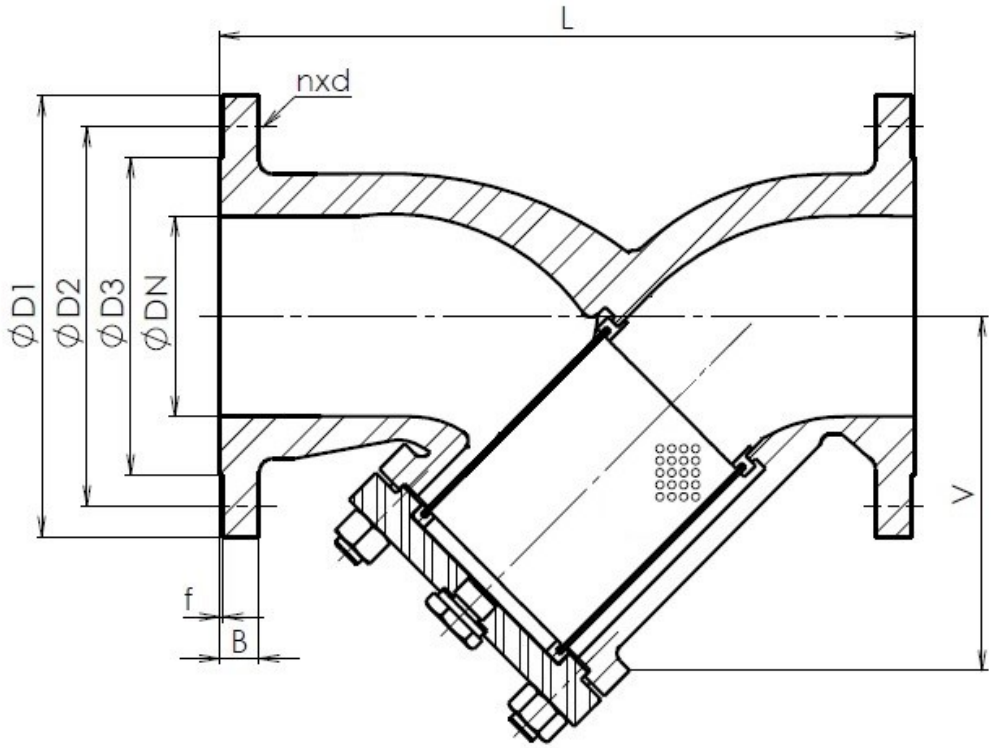

Hlavní a připojovací rozměry PN 16								
DN	**15**	**20**	**25**	**32**	**40**	**50**	**65**	**80**
D1	95	105	115	140	150	165	185	200
D2	65	75	85	100	110	125	145	160
D3	45	58	68	78	88	102	122	138
B	16	18	18	18	18	18	18	20
f	2	2	2	2	3	3	3	3
n	4	4	4	4	4	4	8	8
d	14	14	14	18	18	18	18	18
Šroub	M12	M12	M12	M16	M16	M16	M16	M16
L	130	150	160	180	200	230	290	310
V	84	90	94	100	115	132	160	185
Ztrátový součinitel ζ [-]								
2								
DN	**100**	**125**	**150**	**200**	**250**	**300**	**350**	**400**
D1	220	250	285	340	405	460	520	580
D2	180	210	240	295	355	410	470	525
D3	158	188	212	268	320	378	438	490
B	20	22	22	24	26	28	30	32
f	3	3	3	3	3	4	4	4
n	8	8	8	12	12	12	16	16
d	18	18	22	22	26	26	26	30
Šroub	M16	M16	M20	M20	M24	M24	M24	M27
L	350	400	480	600	730	850	980	1100
V	240	280	350	440	540	680	755	835
Ztrátový součinitel ζ [-]								
2								

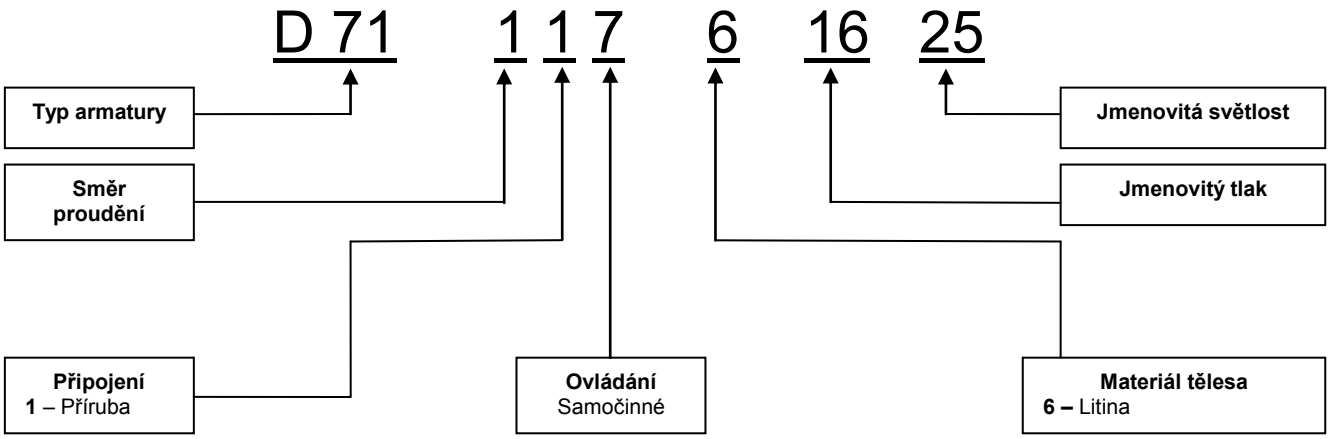
D 71 1 1 7 6 16 25
Typ armatury
Směr proudění
Připojení
1 – Příruba
Ovládání
Samočinné
Materiál tělesa
6 – Litina
Jmenovitý tlak
Jmenovitá světlost

HRUBÝ FILTR PN 40

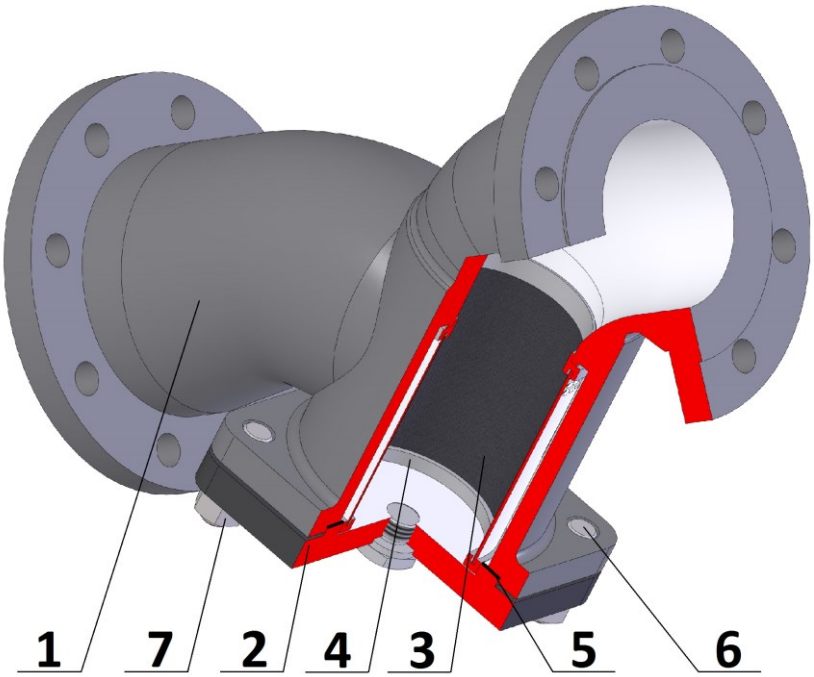

TYP	D 71
Jmenovitý tlak	**PN 40**
Jmenovitá světlost	**DN 15 – 400**

Použití
Slouží k zachycení mechanických nečistot obsažených v provozním médiu. Provozní látkou mohou být voda, vodní pára, vzduch a neagresivní kapaliny a plyny.

Konstrukce	EN 12516-1
Přírubové připojení	EN 1092-1
Stavební délky	EN 558-1
Zkoušení	EN 12266-1
Tlak/Teplota	EN 12516-1

Poz.	Díl	Materiál -10 ÷ +400 °C
		DIN / WNr.
1	Těleso	1.0619 N/GP240GH
2	Víko	1.0619 N/GP240GH
3	Filtrační vložka	1.4301/X5CrNi18-10
4	Klec filtru	1.4301/X5CrNi18-10
5	Těsnění	Spiral-graphite/SS
6	Šroub	1.7225/A193 B7
7	Matice	1.1191/A194 2H
Specifikace ostatních materiálů na požádání		

REGOM INSTRUMENTS s.r.o.
Brabcova 1159 / 2
147 00 Praha 4
CZECH REPUBLIC

Tel: +420 241 402 206
Fax: +420 241 402 206
Mail: regom@regom.cz
Skype: regom@regom.cz

WWW.REGOM.CZ

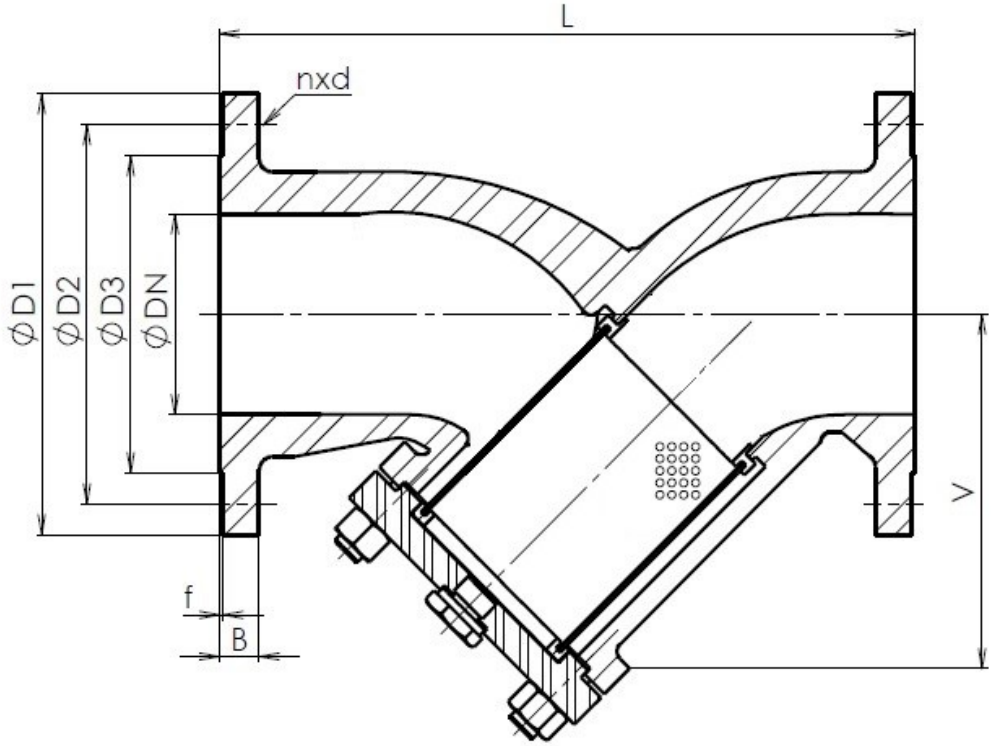

Hlavní a připojovací rozměry PN 40								
DN	**15**	**20**	**25**	**32**	**40**	**50**	**65**	**80**
D1	95	105	115	140	150	165	185	200
D2	65	75	85	100	110	125	145	160
D3	45	58	68	78	88	102	122	138
B	16	18	18	18	18	20	22	24
f	2	2	2	2	3	3	3	3
n	4	4	4	4	4	4	8	8
d	14	14	14	18	18	18	18	18
Šroub	M12	M12	M12	M16	M16	M16	M16	M16
L	130	150	160	180	200	230	290	310
V	60	70	80	97	116	121	144	157
Ztrátový součinitel ζ [-]								
2								
DN	**100**	**125**	**150**	**200**	**250**	**300**	**350**	**400**
D1	235	270	300	375	450	515	580	660
D2	190	220	250	320	385	450	510	585
D3	162	188	218	285	345	410	465	535
B	24	26	28	34	38	42	46	50
f	3	3	3	3	3	4	4	4
n	8	8	8	12	12	16	16	16
d	22	26	26	30	33	33	36	39
Šroub	M20	M24	M24	M27	M30	M30	M33	M36
L	350	400	480	600	730	850	980	1100
V	200	248	294	367	487	605	686	783
Ztrátový součinitel ζ [-]								
2								

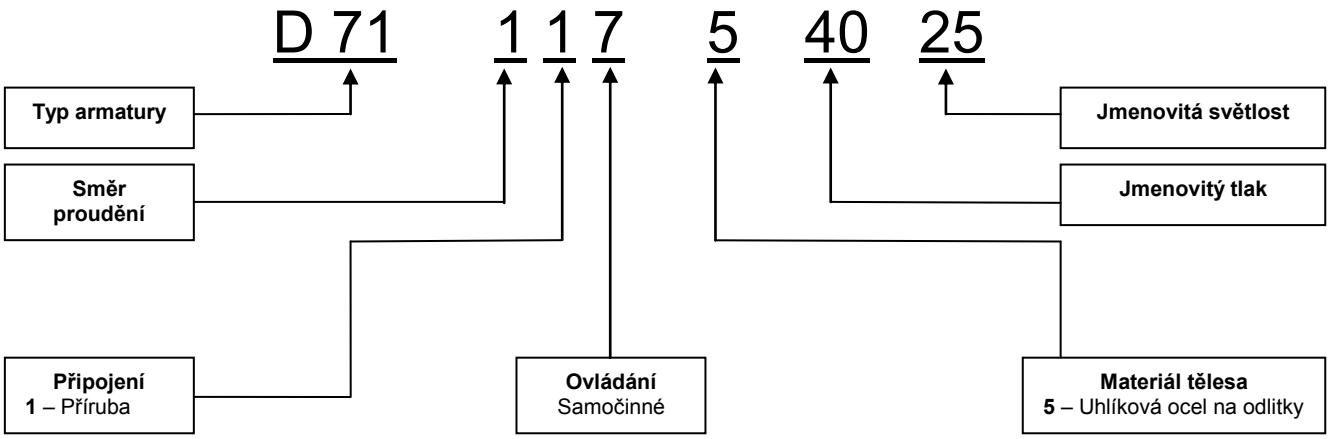
D 71 1 1 7 5 40 25
Typ armatury
Směr proudění
Připojení
1 – Příruba
Ovládání
Samočinné
Materiál tělesa
5 – Uhlíková ocel na odlitky
Jmenovitý tlak
Jmenovitá světlost